(文書番号：TY-34)2008.02.08

構成内容

No.	名称	数量	材質	色・表面処理
1	基台	1	PBT（UL94V-0）	ブラック
2	導電板	1	真ちゅう	ニッケルメッキ
3	結線ビス M4×10	2x3	鉄	三価クロメート
4	記号板	1	PET	ホワイト
5	カバー	1	ポリカーボネート（UL94V-0）	透明
ー	取付ビス M4x10タッピング	2	鉄	三価クロメート

■性能■

定格	600V 35A
絶縁抵抗	DC500V 1000MΩ以上
耐電圧	AC2500V 1分
上昇温度	30℃以下
使用温度範囲	−40℃～+90℃
保存温度範囲	−40℃～+90℃

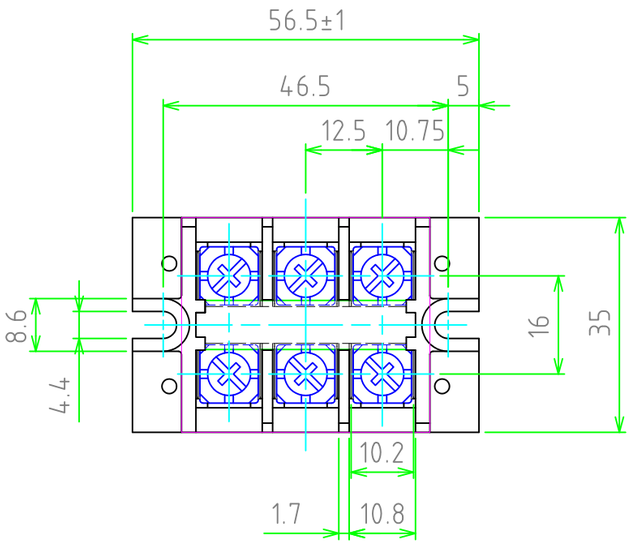

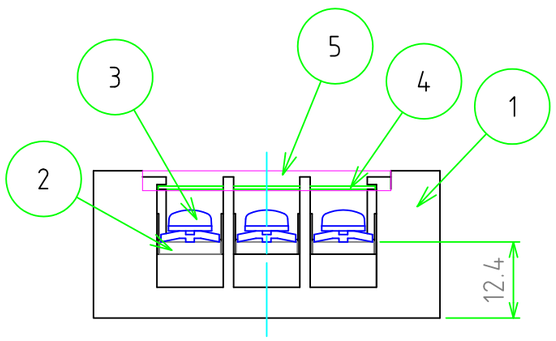

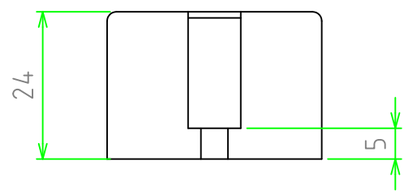

TAKACHI 株式会社タカチ電機工業			品名 WTB型中継用端子台	
承認	検図	製図	型番 WTB-240-3P-FB	尺度 1:1
中根	大江	横田	作成日 2022/08/23	1 / 1