構成内容 / Components				
No.	名称 / Part name	数量 / Pcs	材質 / Material	色・表面処理 / Color・Finish
1	取付足 Mounting bracket	2	ステンレス SUS304 t1.5 Stainless Steel	バレル研磨 Barrel finish
2	取付ビス（バインドタッピング M4 x 8） Screw (Binding head self tapping M4 – 8)	4	ステンレス Stainless Steel	無処理 Unfinished

■テクニカルデータ / Technical Data■

締付トルク / Recommended torque : WG・WGV 0.6N・m ～ 0.7N・m
WGPC 0.7N・m ～ 0.9N・m

＊ 対応機種（WG・WGPC・WGV）と取付足（WGF）を締め付ける際のトルク値になります。
This is a recommended screw tightening torque range for attaching these mounting brackets on the compatible WG, WGPC, and WGV models.

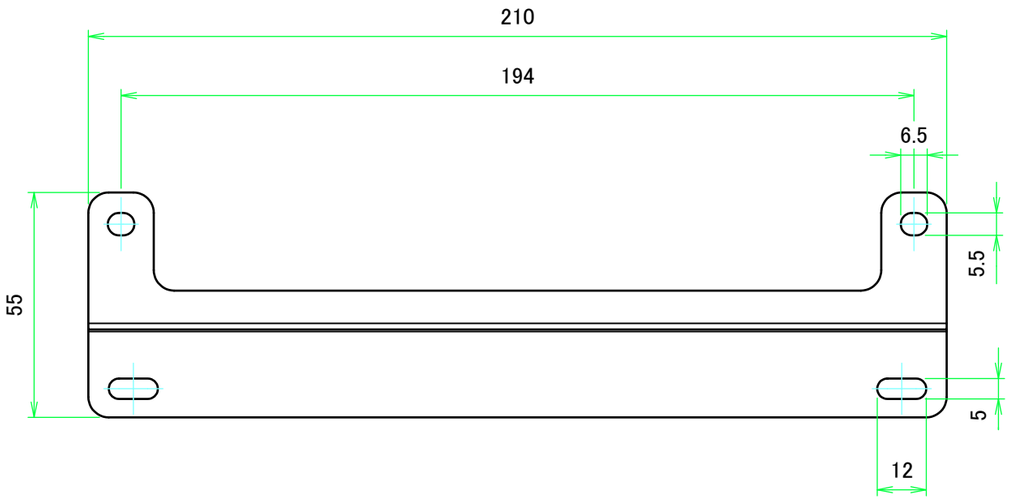

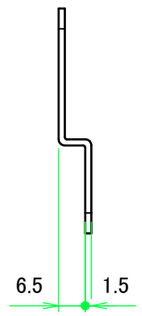

取付図 / Installation Example

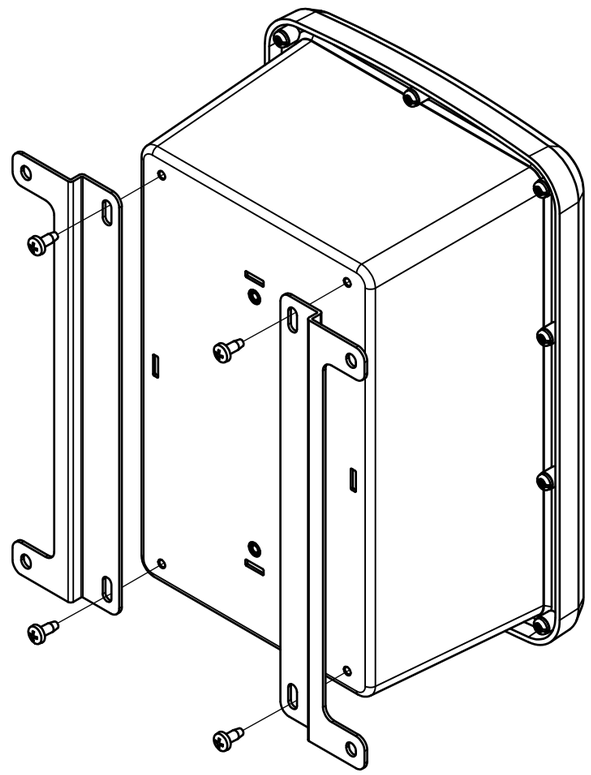

対応機種 Suitable enclosures	取付方向 Mounting orientation
WG・WGPC・WGV17-25-□	D方向 / Depth
WG・WGPC・WGV23-25-□	D方向 / Depth

TAKACHI 株式会社タカチ電機工業 TAKACHI ELECTRONICS ENCLOSURE CO., LTD.			品名/Title WG・WGPC・WGVシリーズ専用外部取付足 MOUNTING BRACKET	
承認/Approved 中根	検図/Checked 谷	製図/Created 横田	型番/Product number WGF-25	尺度/Scale 1:1.5
			作成日/Date 2025/08/06	ページ/Page 1 / 1

本図面の著作権は株式会社タカチ電機工業に帰属します。/ Copyright (C) TAKACHI ELECTRONICS ENCLOSURE CO., LTD. All Rights Reserved.