構成内容/Components				(文書番号：TY-34)2008.02.08
No.	名称/Part name	数量/Pcs	材質・規格/Material	色・表面処理/Color・Finish
1	コネクタプラグ/Connector Plug	1	TPE	ブラック/Black

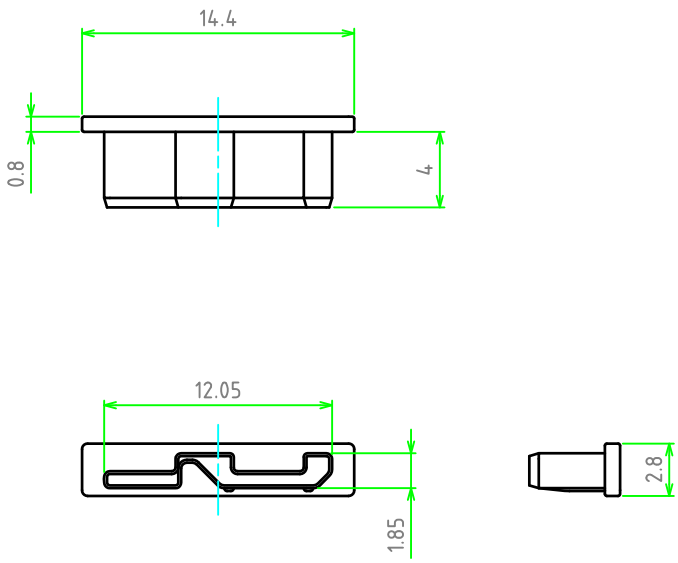

販売単位個数 ： 10個（1袋）
Sales unit : 10 /pack

TAKACHI 株式会社タカチ電機工業 TAKACHI ELECTRONICS ENCLOSURE CO., LTD.			品名 Title	USB 3.0 Micro B用 コネクタプラグ Micro USB B Type Connector Dustplug
承認/Approve 中根/ Nakane	検図/Check 野村/ Nomura	製図/Draw 鎌田/ Kamata	型番 P/N	USBC-21
			DWG No.	Rev.

尺度/Scale 2.5:1
日付/Date 2019/11/11