構成内容 / Components				
No.	名称 / Part name	数量 / Pcs	材質 / Material	色・表面処理 / Color・Finish
1	上カバー Top cover	1	アルミ押出材 Extruded aluminium A6063S-T5	メタリックシルバー , ブラック・塗装 Metallic silver , Black・Painted
2	下カバー Bottom cover	1	アルミ押出材 Extruded aluminium A6063S-T5	メタリックシルバー , ブラック・塗装 Metallic silver , Black・Painted
3	パネル Panel	2	アルミ板 A1100P t1.5 Aluminium A1100P t1.5	表面 ﾒﾀﾘｯｸｼﾙﾊﾞｰ塗装 , 裏面 導通処理 / Metallic silver painted , Inside Conductivefinished ブラック・塗装 / Black・Painted
4	サイド金具 / Joint plate	2	鋼板 / Steel SPCC t2.0	三価クロメート / Trivalent chromate
5	取付ビス(サラ M3 x 5) Screw(Countersunk M3 - 5)	12	鉄 Steel	三価黒クロメート Black trivalent chromate
6	ゴム足 / Rubber feet	4	合成ゴム / Rubber	ブラック / Black

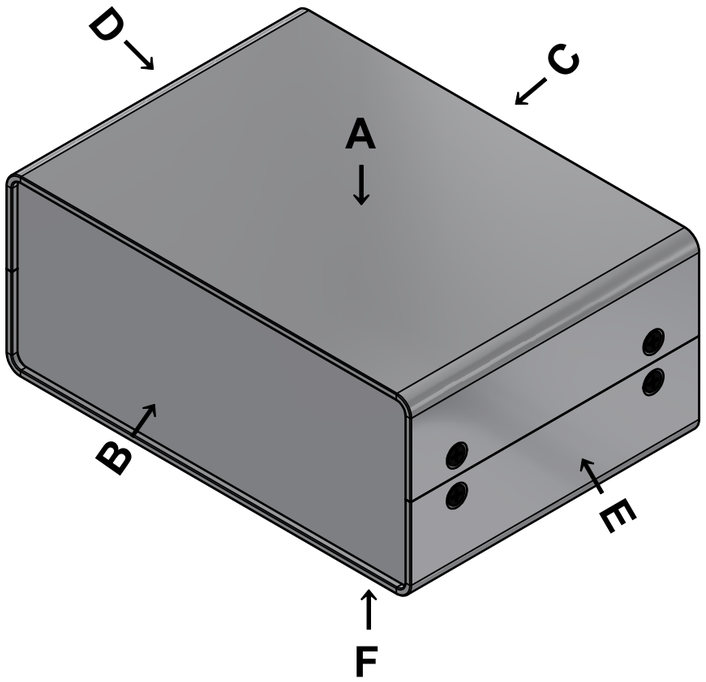

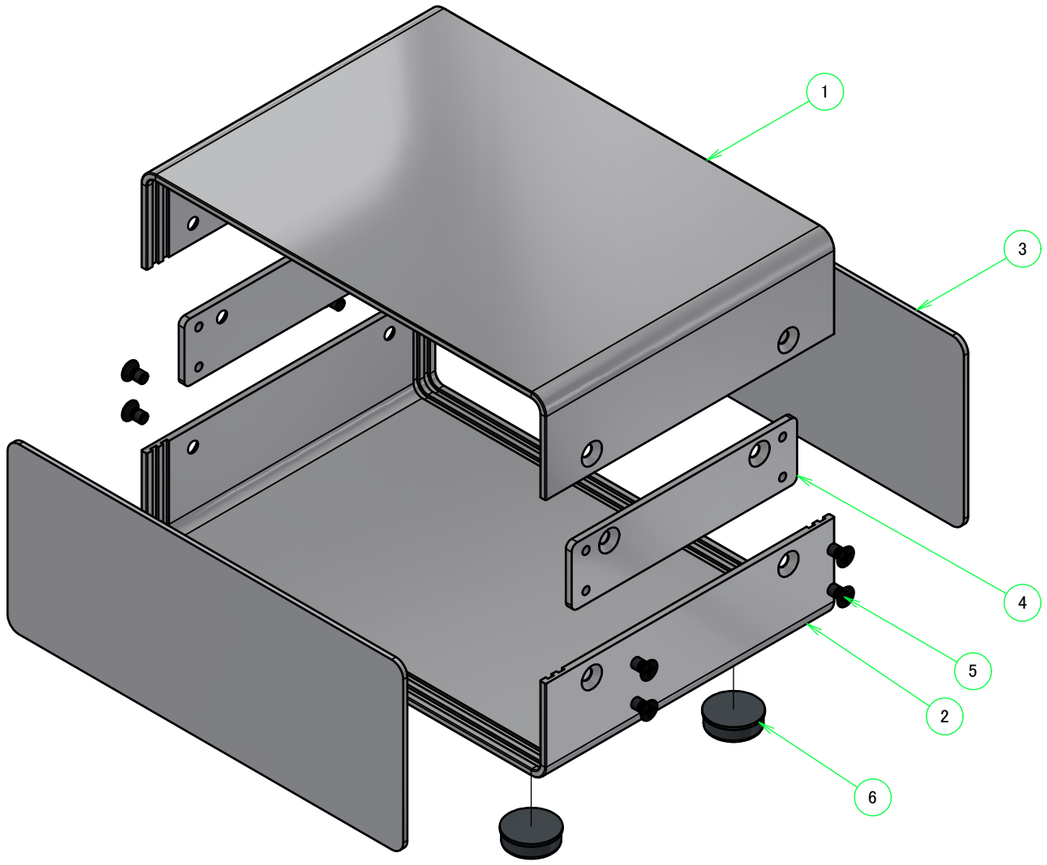

＊ゴム足は任意の場所に貼り付けできます。
＊ Adhesive rubber feet in cluded.

色仕様(型番末尾□) / Color type (End of product number□)		
記号 / Code	上下カバー / Top・Bottom cover	パネル / Panel
SS	メタリックシルバー / Metallic silver	メタリックシルバー / Metallic silver
BB	ブラック / Black	ブラック / Black

TAKACHI 株式会社タカチ電機工業
TAKACHI ELECTRONICS ENCLOSURE CO., LTD.

品名/Title
ユニバーサルアルミサッシケース
UNIVERSAL ALUMINIUM CASE

承認/Approved	検図/Checked	製図/Created	型番/Product number
中根	大江	横田	UC14-6-10□

作成日/Date 2025/10/08

尺度/Scale 1:1.5

ページ/Page 1 / 4

本図面の著作権は株式会社タカチ電機工業に帰属します。/ Copyright (C) TAKACHI ELECTRONICS ENCLOSURE CO., LTD. All Rights Reserved.

外視 / External View

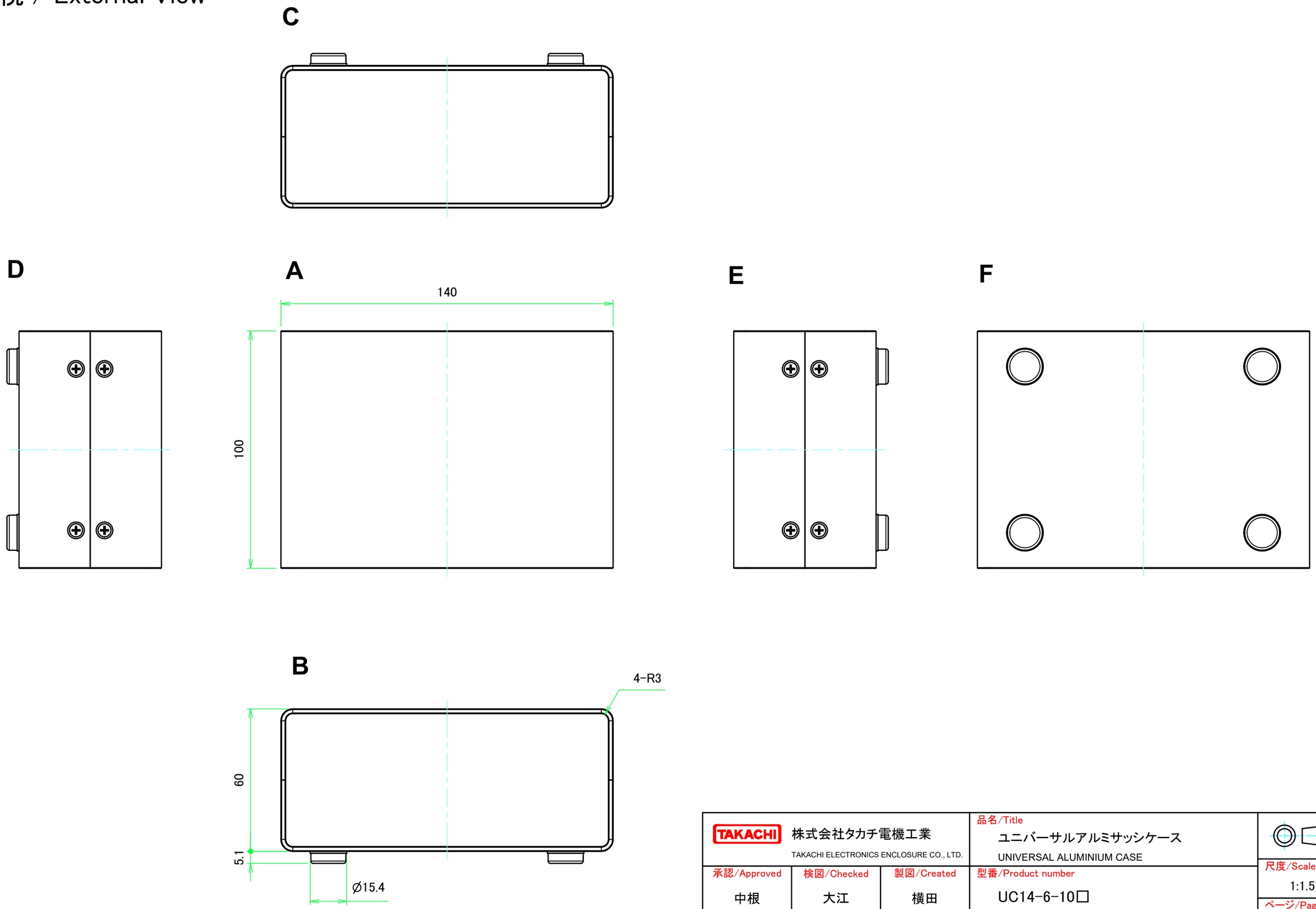

TAKACHI 株式会社タカチ電機工業 TAKACHI ELECTRONICS ENCLOSURE CO., LTD.			品名/Title ユニバーサルアルミサッシケース UNIVERSAL ALUMINIUM CASE	
承認/Approved	検図/Checked	製図/Created	型番/Product number	尺度/Scale
中根	大江	横田	UC14-6-10□	1:1.5
			作成日/Date 2025/10/08	ページ/Page 2 / 4

本図面の著作権は株式会社タカチ電機工業に帰属します。/ Copyright (C) TAKACHI ELECTRONICS ENCLOSURE CO., LTD. All Rights Reserved.

内視 / Internal View

C-C (1 : 1.5)

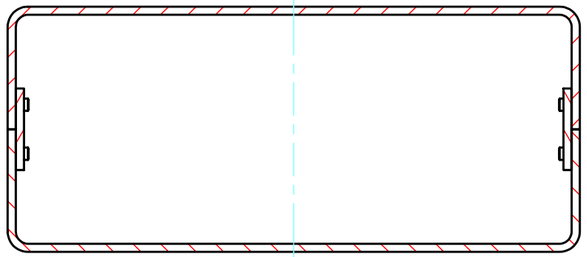

下カバー(内視)
Bottom cover(Internal view)

A-A (1 : 1.5)

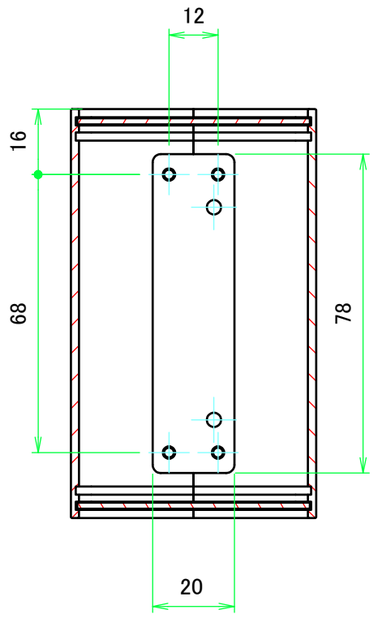

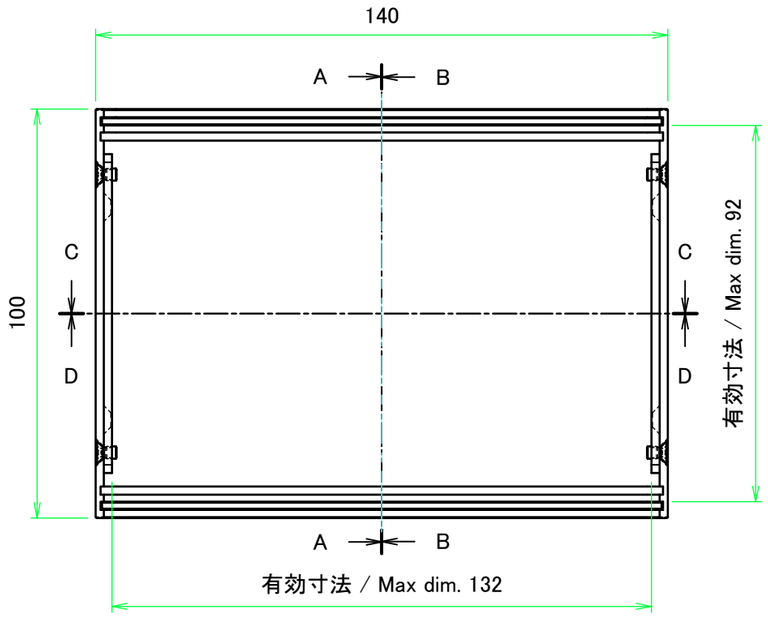

B-B (1 : 1.5)

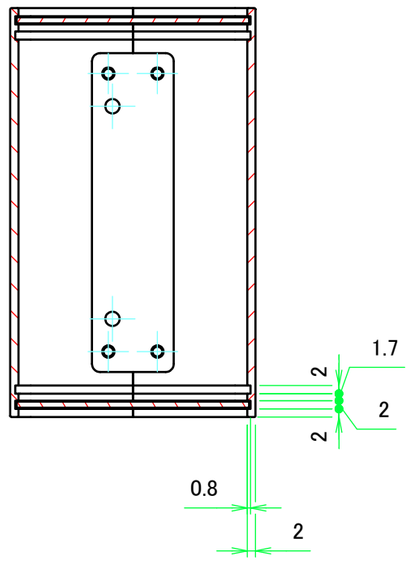

上カバー(内視)
Top cover(Internal view)

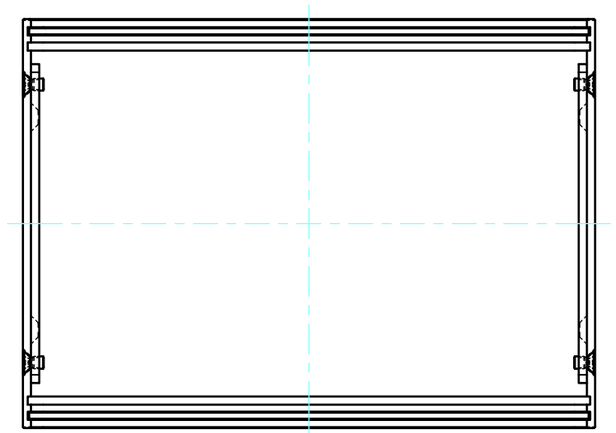

D-D (1 : 1.5)

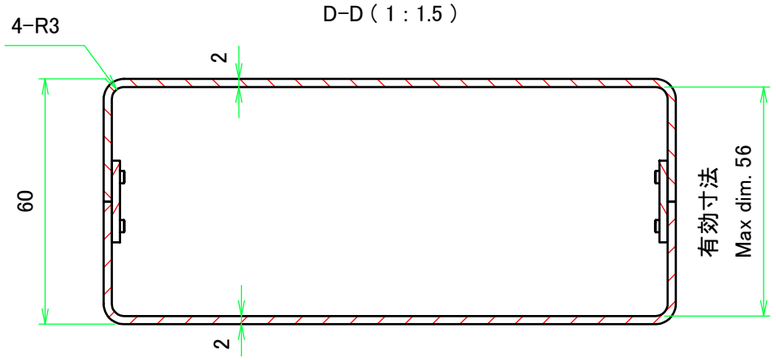

TAKACHI 株式会社タカチ電機工業 TAKACHI ELECTRONICS ENCLOSURE CO., LTD.			品名/Title ユニバーサルアルミサッシケース UNIVERSAL ALUMINIUM CASE	
承認/Approved 中根	検図/Checked 大江	製図/Created 横田	型番/Product number UC14-6-10□	尺度/Scale 1:1.5
			作成日/Date 2025/10/08	ページ/Page 3 / 4

本図面の著作権は株式会社タカチ電機工業に帰属します。 / Copyright (C) TAKACHI ELECTRONICS ENCLOSURE CO., LTD. All Rights Reserved.

パネル / Panel

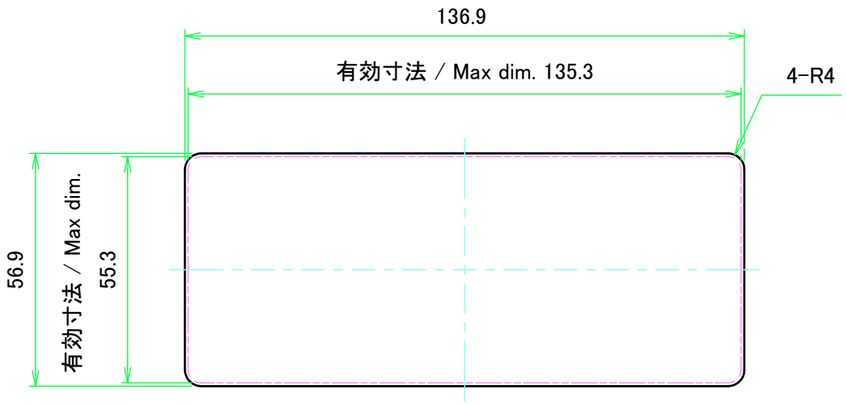

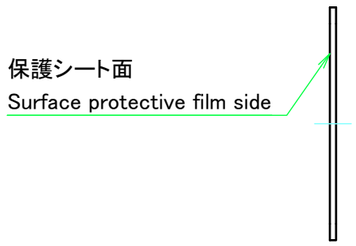

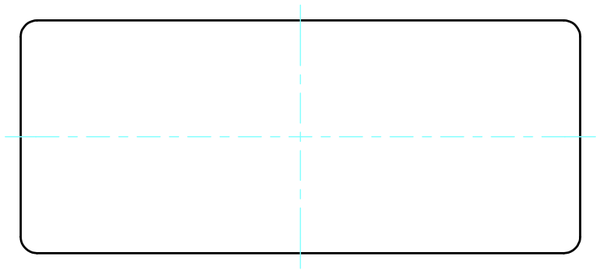

パネル表面 / Panel Frontside

パネル裏面 / Panel Backside

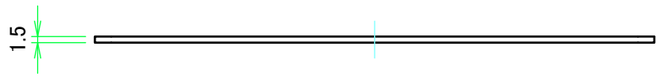

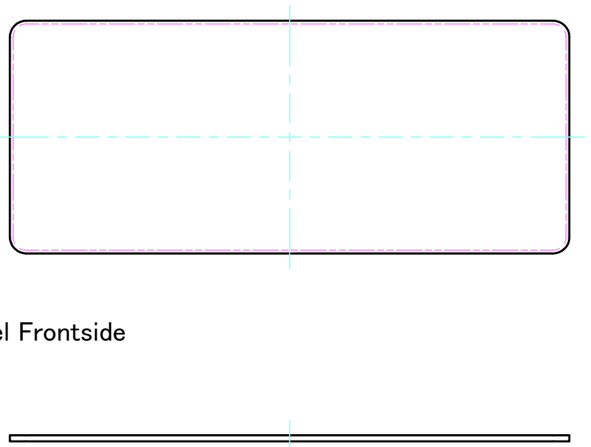

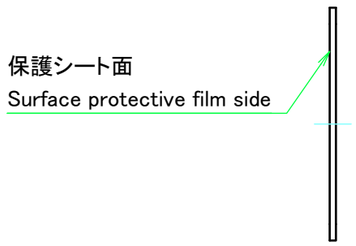

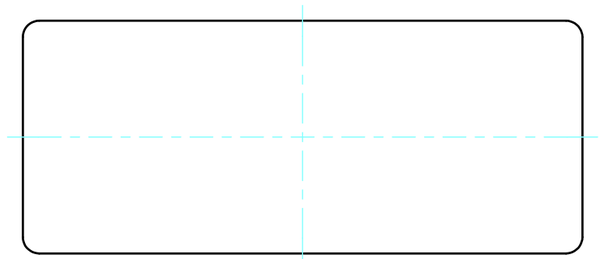

パネル表面 / Panel Frontside

パネル裏面 / Panel Backside

TAKACHI 株式会社タカチ電機工業 TAKACHI ELECTRONICS ENCLOSURE CO., LTD.			品名/Title ユニバーサルアルミサッシケース UNIVERSAL ALUMINIUM CASE	
承認/Approved 中根	検図/Checked 大江	製図/Created 横田	型番/Product number UC14-6-10□	尺度/Scale 1:1.5
			作成日/Date 2025/10/08	ページ/Page 4 / 4

本図面の著作権は株式会社タカチ電機工業に帰属します。/ Copyright (C) TAKACHI ELECTRONICS ENCLOSURE CO., LTD. All Rights Reserved.