構成内容				(文書番号：TY-34)2008.02.08
照番	名称	数量	材質	色・表面処理
1	ホルダー	1	りん青銅	ニッケルメッキ

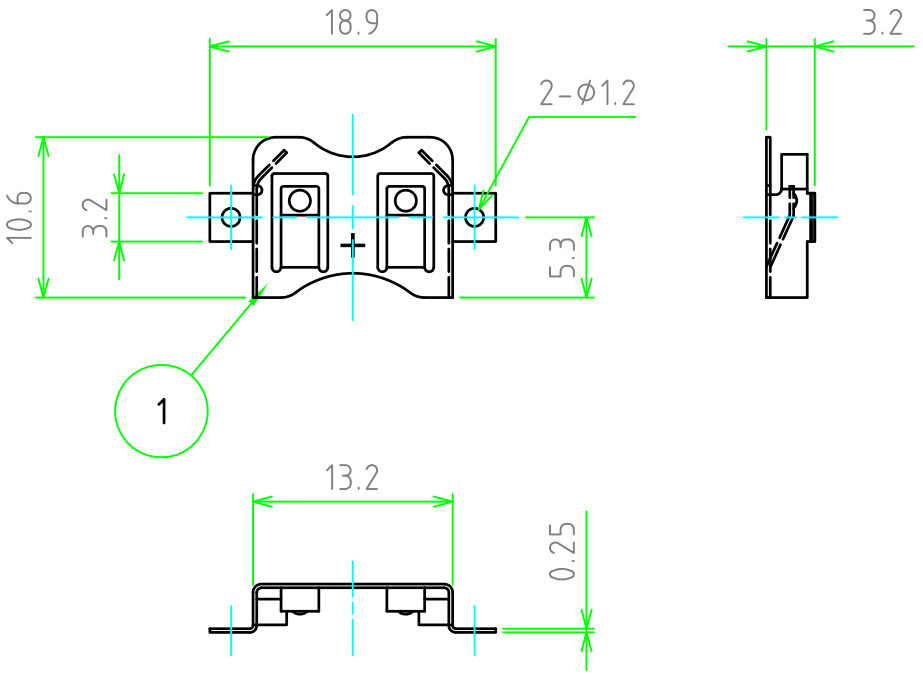

基板実装図

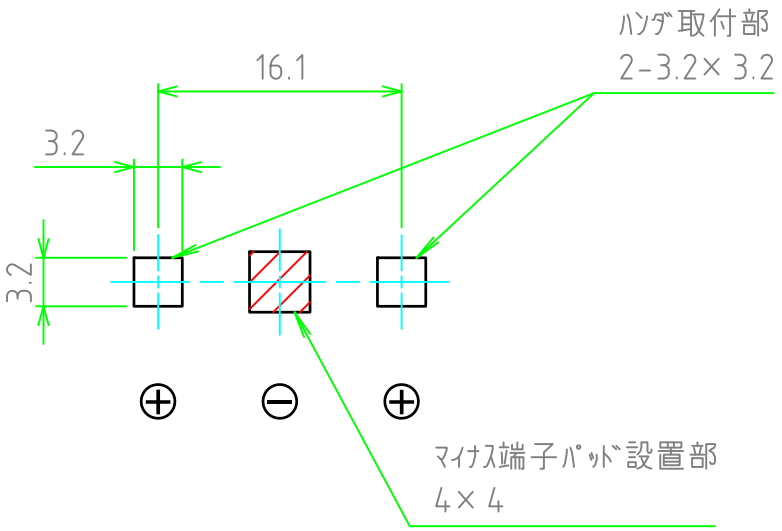

販売単位個数 ： 10個

	品名 ｺｲﾝ電池ﾎﾙﾀﾞｰ(CR1220,1225用)	株式会社タカチ電機工業		
尺度 2:1	型番 SMTM1225	承認	検図 谷	製図 野村
作成日 2018/04/18	図番			