構成内容 / Components				
No.	名称 / Part name	数量/Pcs	材質 / Material	色・表面処理 / Color・Finish
1	ゴム足 / Rubber Feet	1	合成ゴム / Rubber	半透明 / Semi Clear

※合成ゴムは長期間経過すると色が移行します。/Rubber material color may fade over time.

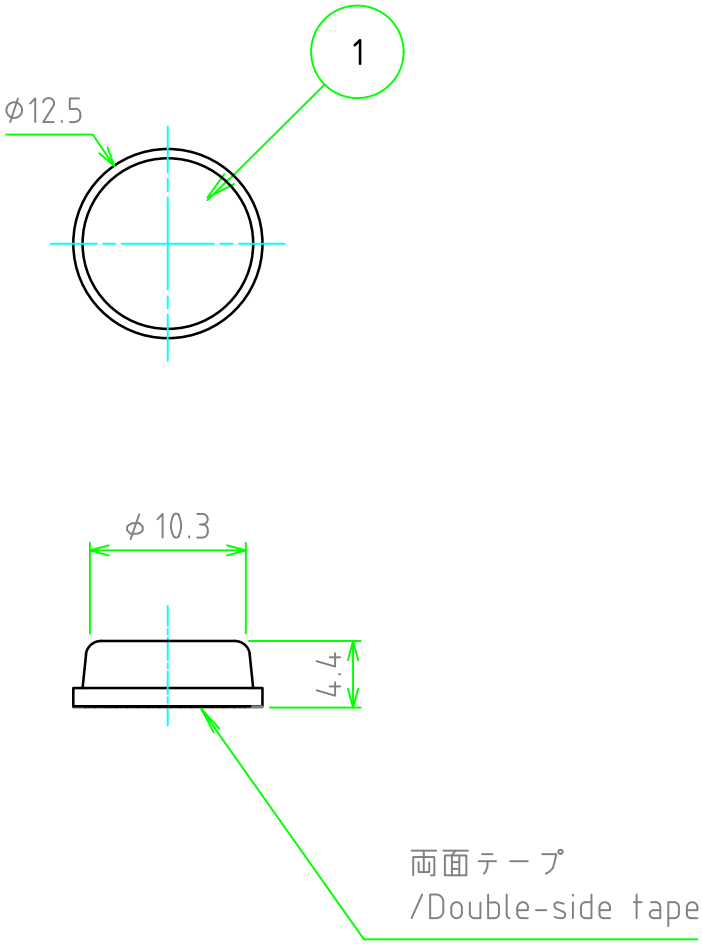

販売単位個数 ： 10セット/袋
Sales unit : 10set/pack

TAKACHI 株式会社タカチ電機工業 TAKACHI ELECTRONICS ENCLOSURE Co., LTD.			品名/Title 円柱型貼付ゴム足・半透明タイプ Self Adhesive Clear Rubber Feet , Cylindrical Shape	
承認/Approved 中根	検図/Checked 益子	製図/Created 鎌田	型番/Product number SCRC13-4	尺度/Scale 2:1
			作成日/Date 2025/05/30	ページ/Page 1 / 1

本図面の著作権は株式会社タカチ電機工業に帰属します。/ Copyright (C) TAKACHI ELECTRONICS ENCLOSURE CO., LTD. All Rights Reserved.