構成内容				(文書番号：TY-34)2008.02.08
照番	名称	数量	材質	色・表面処理
1	スポンジフォーム	6	ポリウレタン	グレー

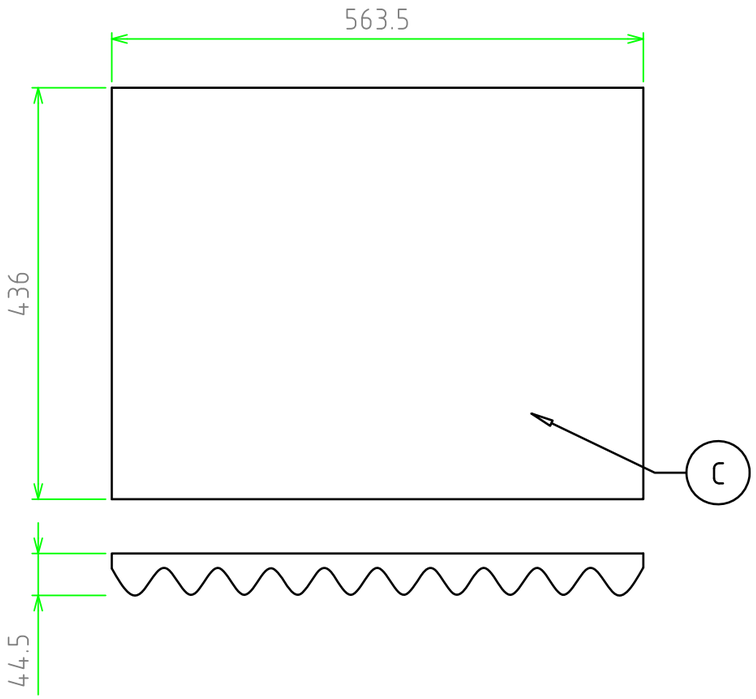

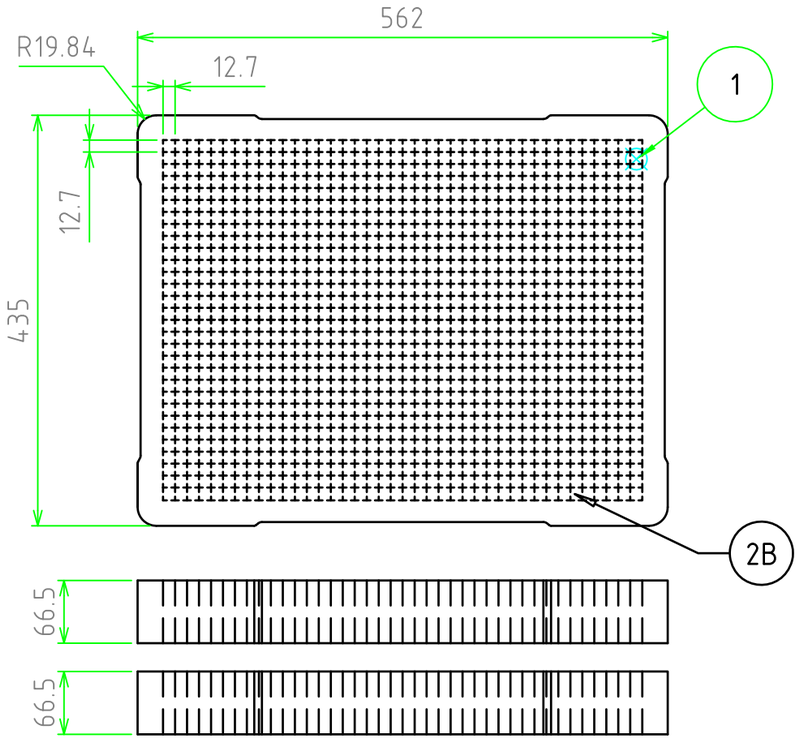

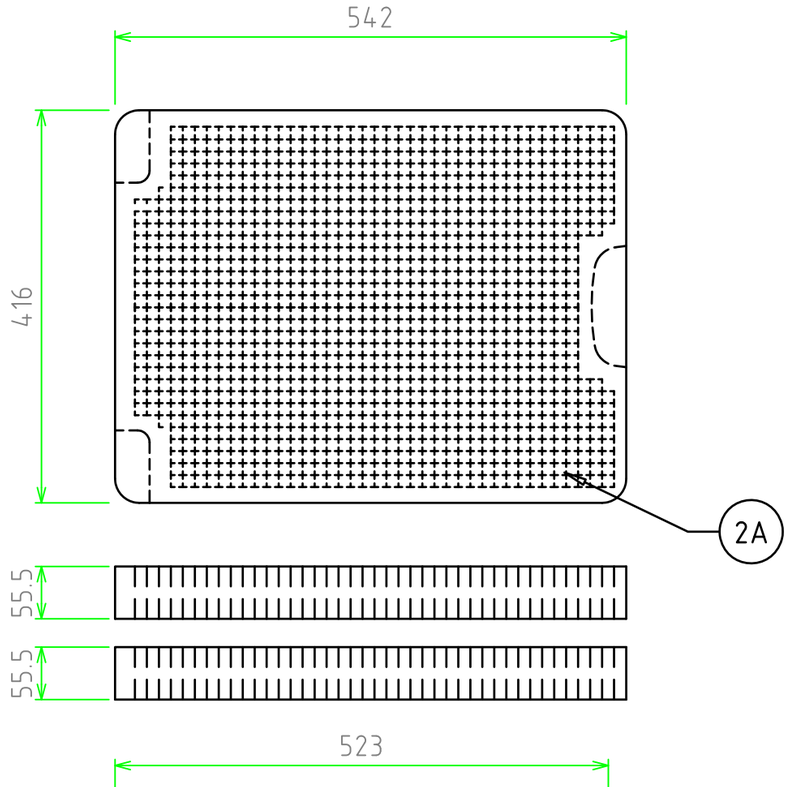

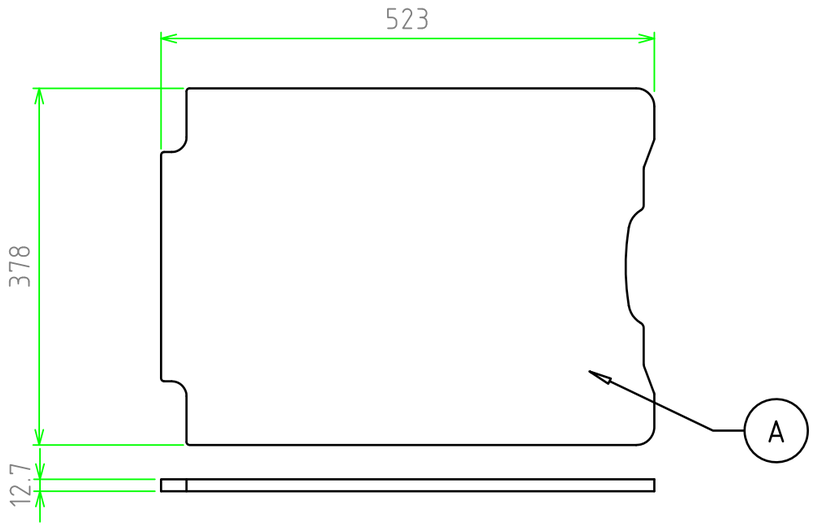

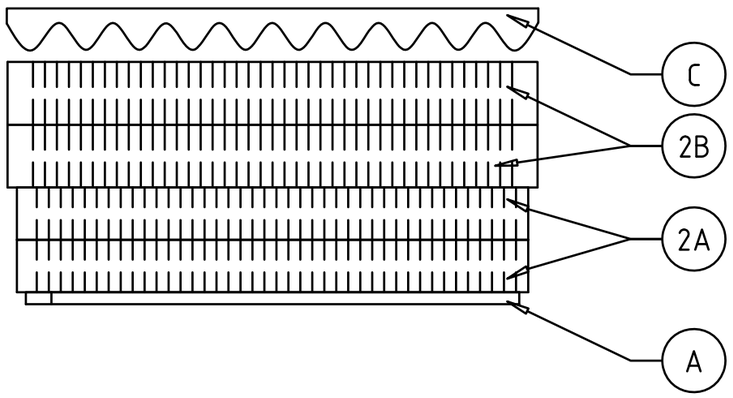

※スポンジ素材のため寸法には
バラツキがあります。

	品名 NK用内装スポンジフォーム	株式会社タカチ電機工業		
尺度 1:6.5	型番 NKSP960	承認	検図	製図
作成日 2015/09/04	図番	中根	野村	岡本