NKKシリーズ　ラッチ部

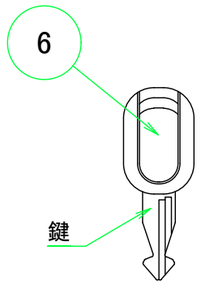

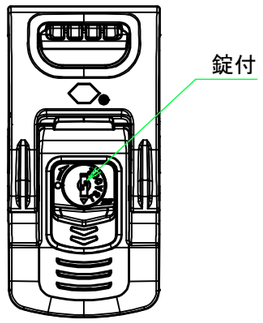

※NKKシリーズのみ
錠と鍵付きになります。
その他の仕様は同じです。

構成内容 / Components

No.	名称 /Part name	数量 / Pcs	材質 / Material	色・表面処理 / Color・Finish
1	カバー Cover	1	強化PP Reinforced PP	ブラック / Black イエロー / Yellow
2	ベース Base	1	強化PP Reinforced PP	ブラック / Black イエロー / Yellow
3	ラッチ Latch	4	66 ナイロン Nylon 66	ブラック Black
4	ハンドルグリップ Handle grip	1	エラストマ Elastomer	グレー Gray
5	内圧調整バルブ Pressure release valve	1	66 ナイロン・PTFE Nylon 66・PTFE	ブラック Black
6	鍵 Key	2	真ちゅう・PP Brass・PP	ブラック・ニッケルメッキ Black・Nickel plated
–	防水パッキン / Gasket	1	EPDM	ブラック / Black
–	ヒンジピン Hinge pin	2	ステンレス Stainless steel	無処理 Unfinished

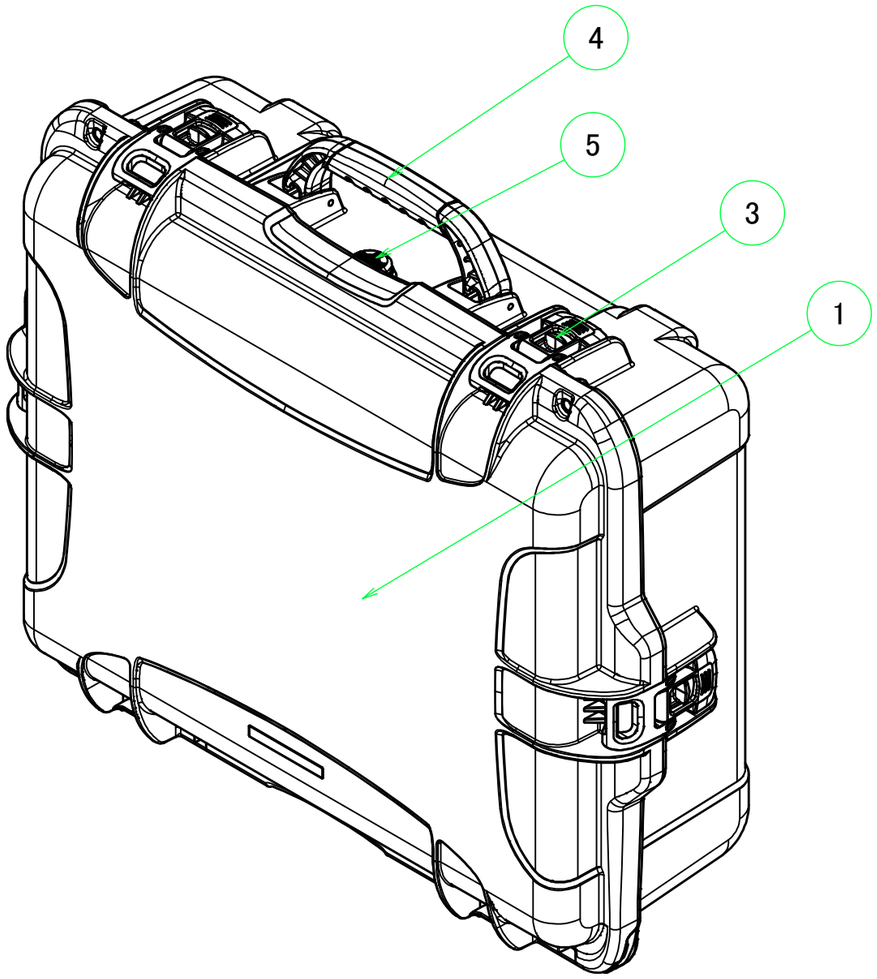

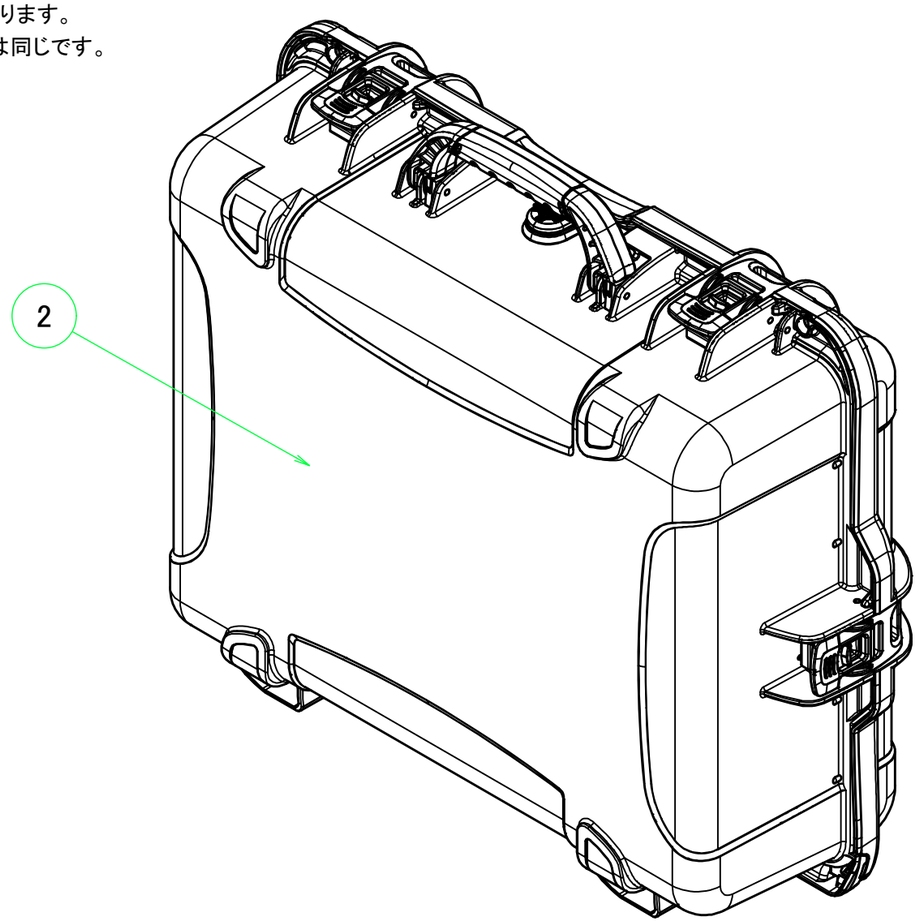

■テクニカルデータ / Technical Date■
保護等級 / Protection class : IP65
使用温度範囲 / Operating temperature : −20℃ ～ +60℃

色仕様(型番末尾□) / Color Type(End of product number □)

記号 / Code	カバー・ベース / Cover・Base
B	ブラック / Black
Y	イエロー / Yellow

TAKACHI 株式会社タカチ電機工業 TAKACHI ELECTRONICS ENCLOSURE CO., LTD.			品名/Title 防水キャリングケース WATERPROOF PROTECTOR CASE
承認/Approved	検図/Checked	製図/Created	型番/Product number
中根	岡本	常山	NK945□ / NKK945B
			作成日/Date 2021/11/16

尺度/Scale

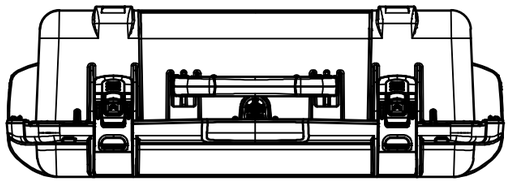

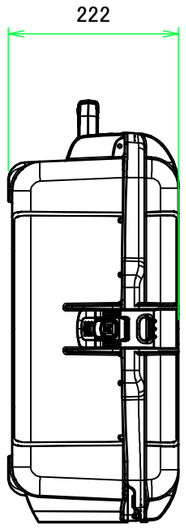

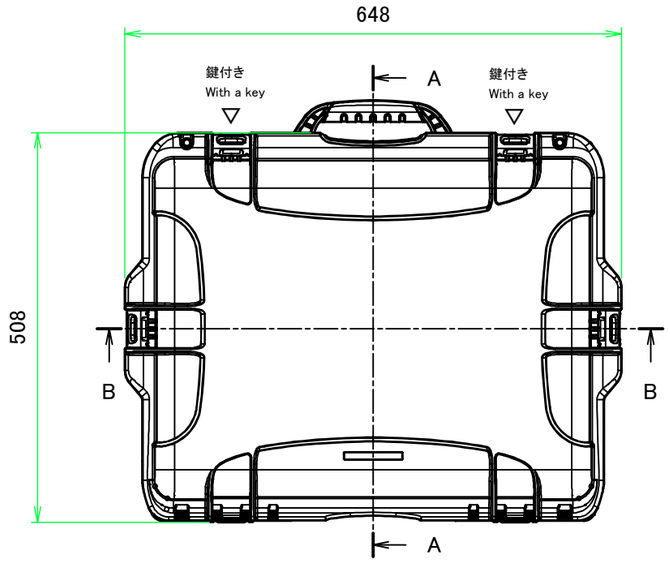

A-A (1 : 8)

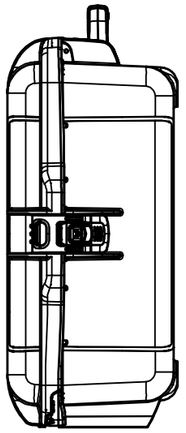

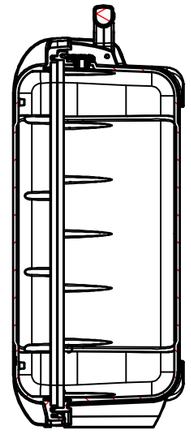

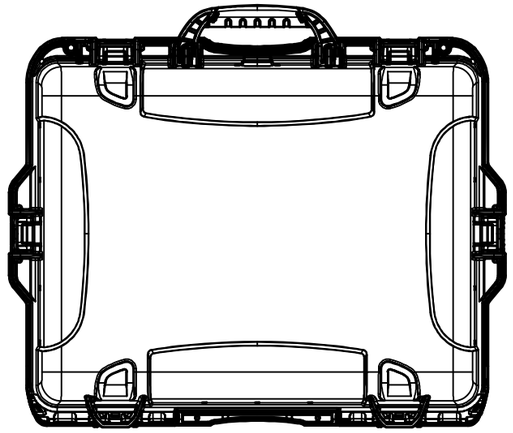

カバー 内視 / Cover Internal view

ベース 内視 / Base Internal view

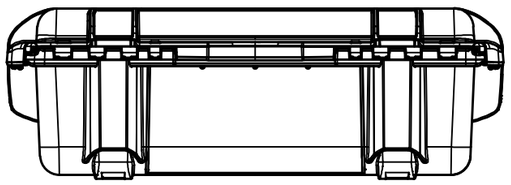

B-B (1 : 8)

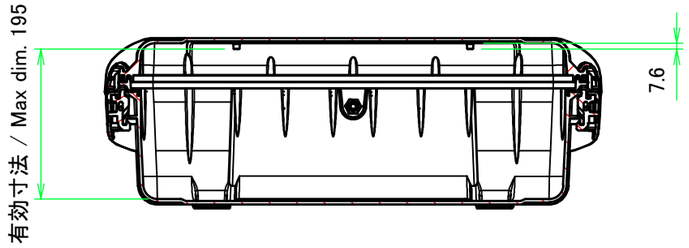

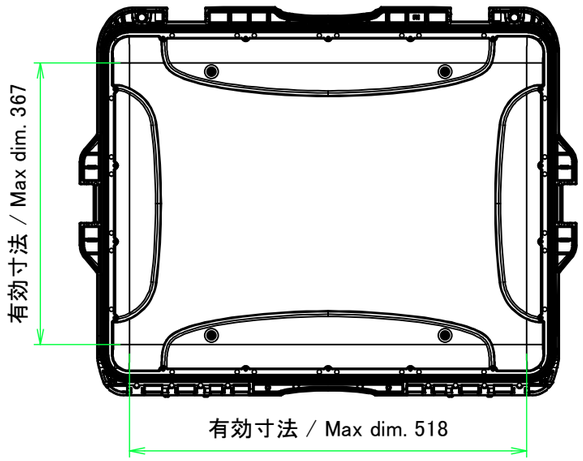

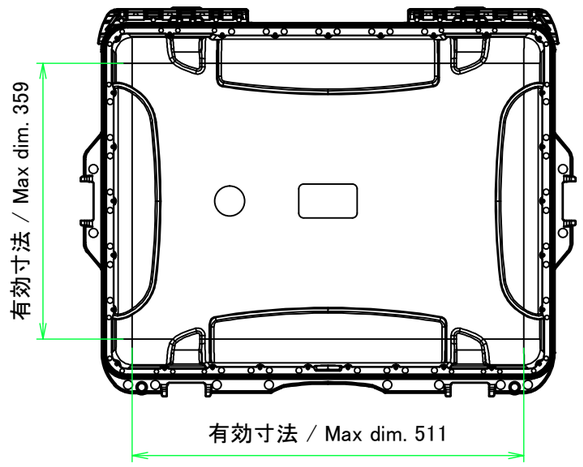

TAKACHI 株式会社タカチ電機工業 TAKACHI ELECTRONICS ENCLOSURE CO., LTD.			品名/Title 防水キャリングケース WATERPROOF PROTECTOR CASE	
承認/Approved	検図/Checked	製図/Created	型番/Product number NK945□ / NKK945B	尺度/Scale 1:8
中根	岡本	常山	作成日/Date 2021/11/16	2 / 2