(文書番号：TY-34)2008.02.08

構成内容

照番	名称	数量	材質	色・表面処理
1	パネル	1	A1100P t2.0	シルバーアルマイト
2	取付ビス(M3×10W付なべﾀｯﾋﾟﾝｸﾞ)	8	ステンレス	無処理

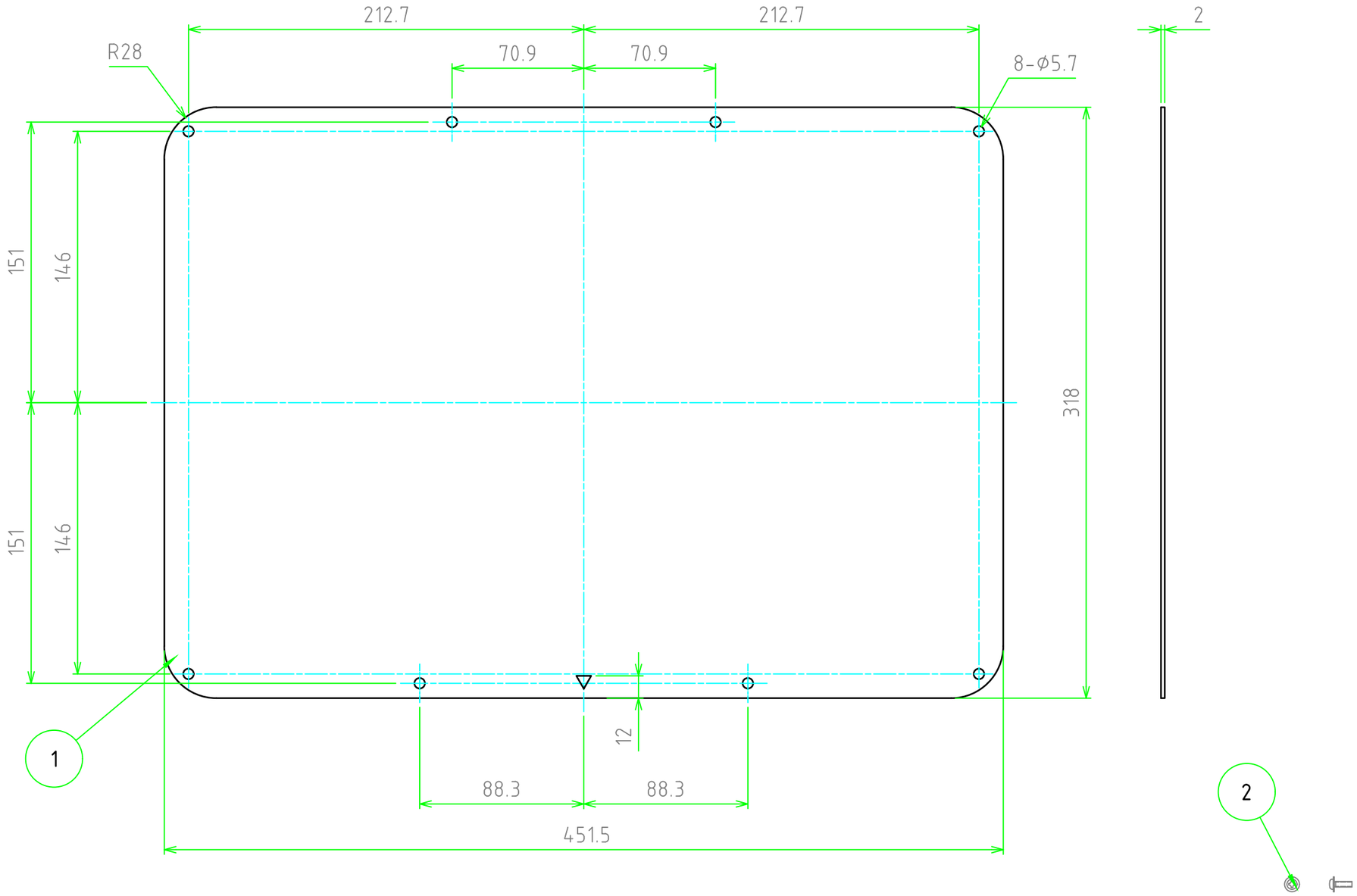

対応機種：NK925

尺度 1:2.5	品名 NK用アルミパネル	株式会社タカチ電機工業	
作成日 2023/07/27	型番 NKAP925	承認 中根	検図 野村 / 製図 岡本
	図番		