構成内容 / Components				
No.	名称 / Part name	数量 / Pcs	材質 / Material	色・表面処理 / Color・Finish
1	ヒートシンク側板 Heat-sink side plate	2	アルミ押出材 A6063S-T5 Extruded aluminium A6063S-T5	ｼﾙﾊﾞｰｱﾙﾏｲﾄ , ﾌﾞﾗｯｸｱﾙﾏｲﾄ Silver anodized , Black anodized
2	パネル Panel	2	アルミ押出材 A6063S-T5 Extruded aluminium A6063S-T5	ﾍｱﾗｲﾝｼﾙﾊﾞｰｱﾙﾏｲﾄ , ﾍｱﾗｲﾝﾌﾞﾗｯｸｱﾙﾏｲﾄ Hairline brushed Silver anodized , Hairline brushed Black anodized
3	天底板 Top cover , Bottom cover	2	アルミ板 A1050P Aluminium A1050P	ﾍｱﾗｲﾝｼﾙﾊﾞｰｱﾙﾏｲﾄ , ﾍｱﾗｲﾝﾌﾞﾗｯｸｱﾙﾏｲﾄ Hairline brushed Silver anodized , Hairline brushed Black anodized
4	固定金具 / Corner support	4	鋼鈑 SPCC / Steel SPCC	三価ｸﾛﾒｰﾄ / Trivalent chromate
5	ゴム足 / Rubber feet	4	ポリウレタン / Polyurethane	ﾌﾞﾗｯｸ / Black
6	取付ビス(M3 x 6 サラ) Screw (M3 – 6 Countersunk)	16	鉄 Steel	ﾆｯｹﾙﾒｯｷ , 三価黒ｸﾛﾒｰﾄ Nickel plated , Black trivalent chromate
7	取付ビス(M3 x 5 座付丸皿) Screw (M3 – 5 Slotted raised countersunk)	12	鉄 Steel	ﾆｯｹﾙﾒｯｷ , 三価黒ｸﾛﾒｰﾄ Nickel plated , Black trivalent chromate

＊ゴム足は任意の場所に貼り付けできます。
＊ Adhesive rubber feet in cluded.

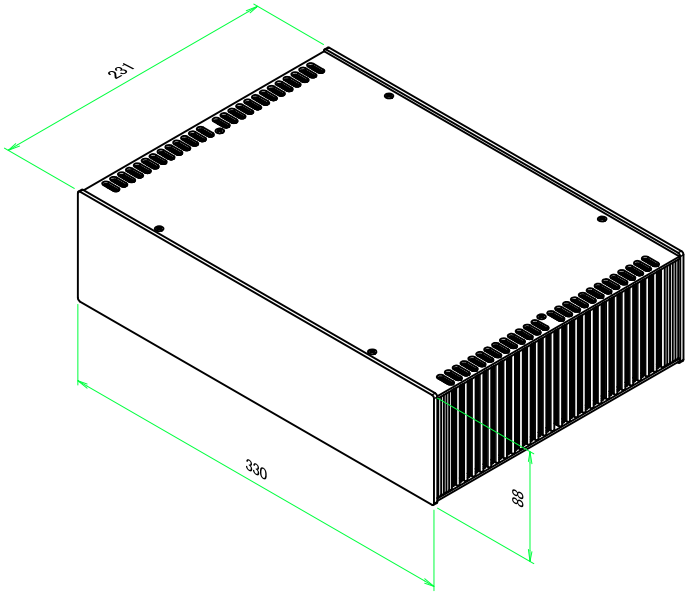

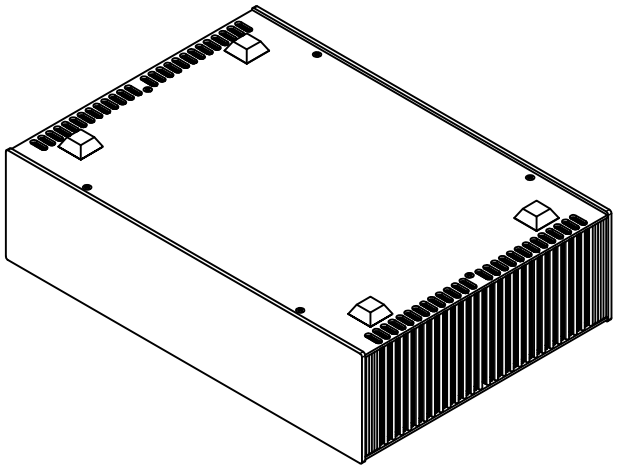

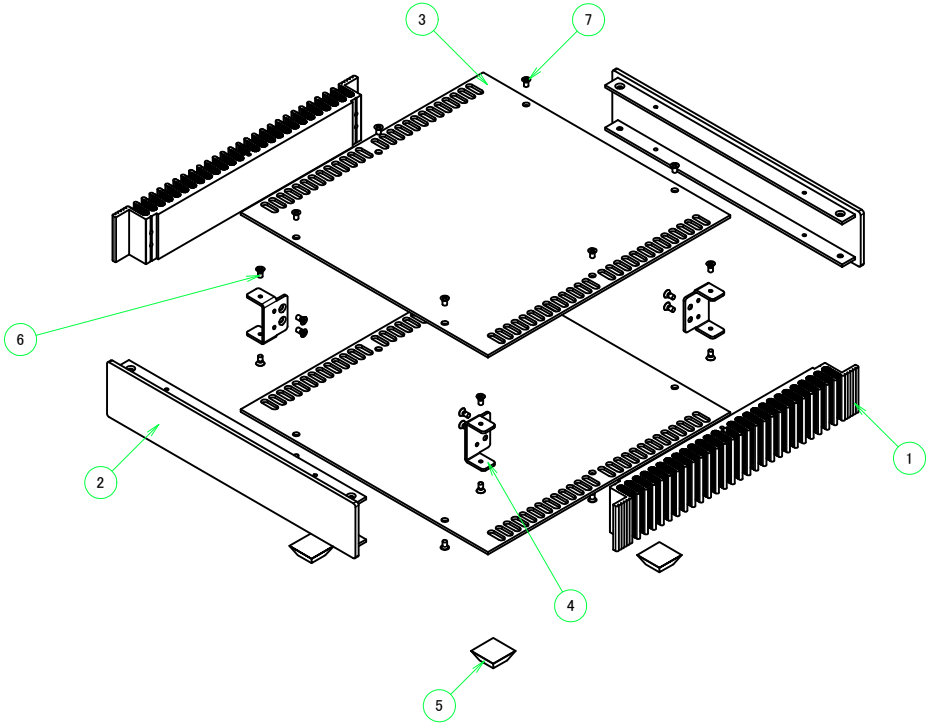

色仕様(型番末尾□) / Color type (End of product number□)	
記号 / Code	色 / Color
S S	シルバー / Silver
B B	ブラック / Black

TAKACHI 株式会社タカチ電機工業
TAKACHI ELECTRONICS ENCLOSURE CO., LTD.

承認/Approved	検図/Checked	製図/Created
中根	王	野村

品名/Title
縦型ヒートシンクケース
HEAT-SINK ALUMINIUM ENCLOSURE

型番/Product number
HY88-33-23□

作成日/Date 2017/06/05

尺度/Scale

パネル2側
Rear panel side

ヒートシンク側板1側
Heat-sink side plate1 side

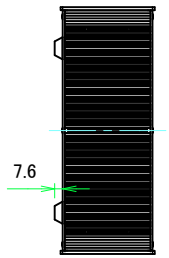

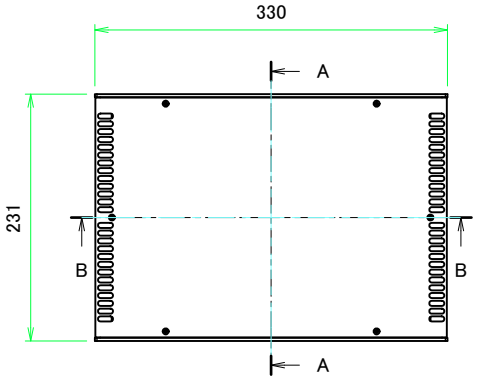

ヒートシンク側板2側
Heat-sink side plate2 side

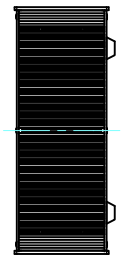

A-A (1 : 5)

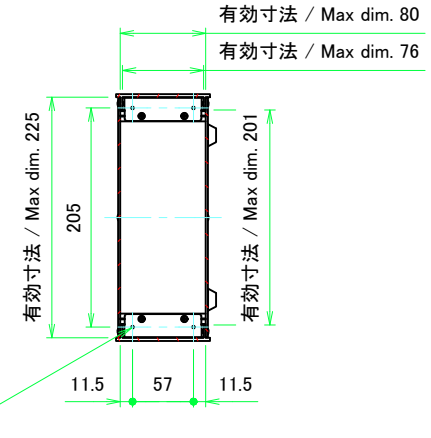

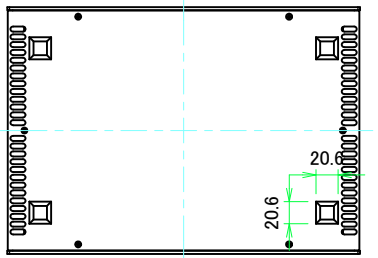

パネル1側
Front panel side

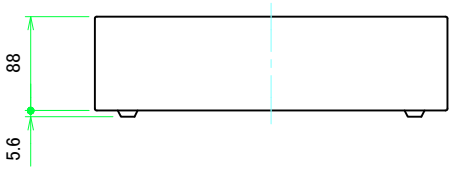

B-B (1 : 5)

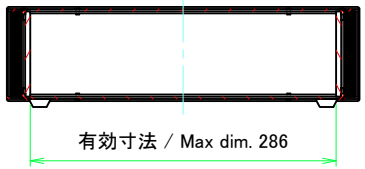

TAKACHI 株式会社タカチ電機工業 TAKACHI ELECTRONICS ENCLOSURE CO., LTD.			品名/Title 縦型ヒートシンクケース HEAT-SINK ALUMINIUM ENCLOSURE	
承認/Approved 中根	検図/Checked 王	製図/Created 野村	型番/Product number HY88-33-23□	尺度/Scale 1:5
			作成日/Date 2017/06/05	2 / 5

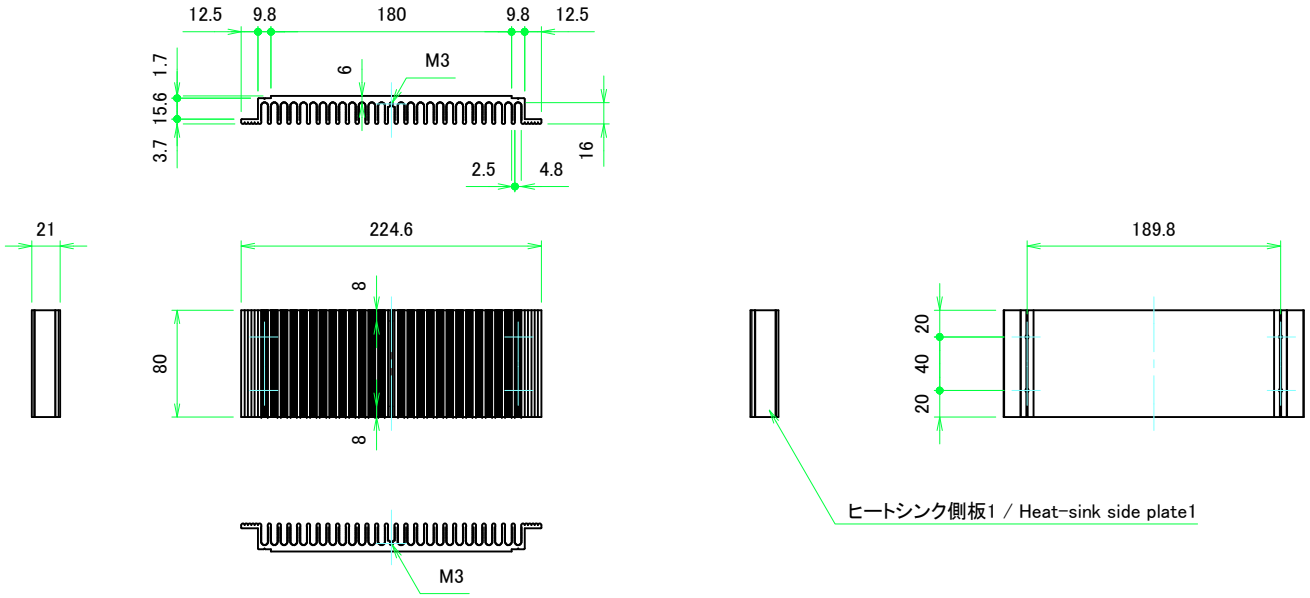

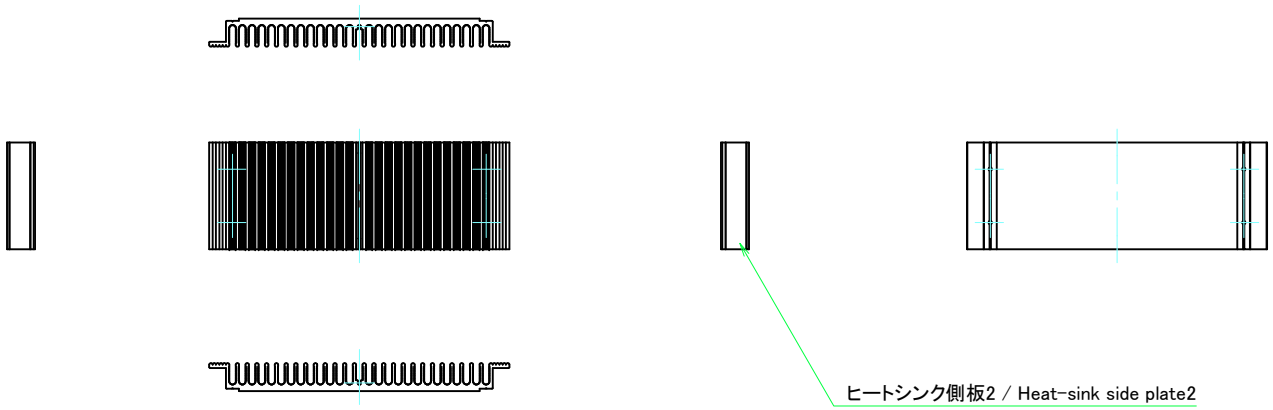

■テクニカルデータ / Technical Data■

熱抵抗値 / Thermal resistance : 1.49 ℃ / W

*熱抵抗値はフィンが地面に垂直、温度上昇60℃の時の値

*Thermal resistance calculation is based on the fins being perpendicular to the ground with temperature at 60℃

TAKACHI 株式会社タカチ電機工業 TAKACHI ELECTRONICS ENCLOSURE CO., LTD.			品名/Title ヒートシンク側板 Heat-sink side plate	
承認/Approved	検図/Checked	製図/Created	型番/Product number H88 - D230	尺度/Scale 1:4
中根	王	野村	作成日/Date 2017/06/05	3 / 5

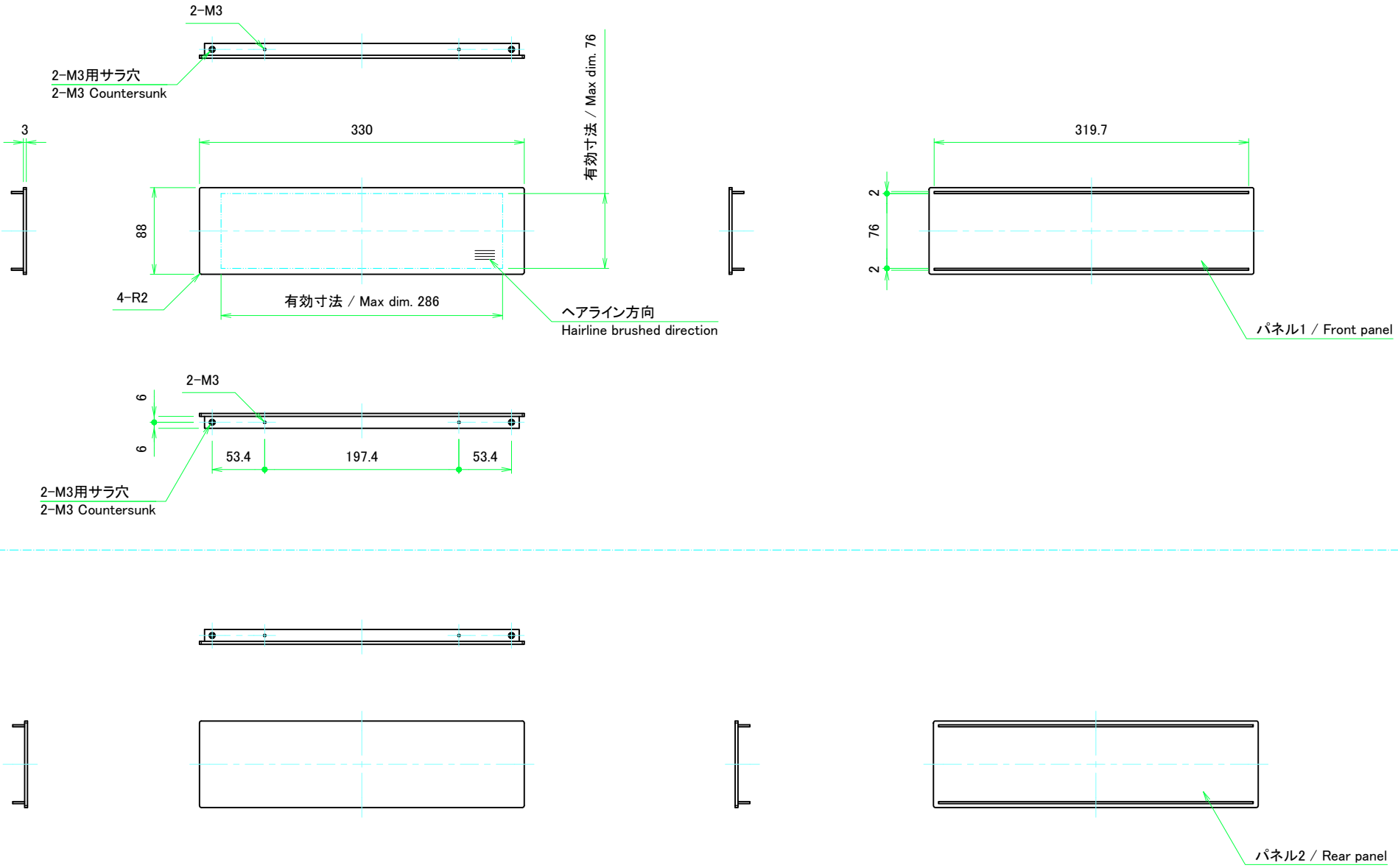

TAKACHI 株式会社タカチ電機工業 TAKACHI ELECTRONICS ENCLOSURE CO., LTD.			品名/Title パネル Front panel , Rear panel	
承認/Approved 中根	検図/Checked 王	製図/Created 野村	型番/Product number W330 − H88	尺度/Scale 1:4
			作成日/Date 2017/06/05	4 / 5

天板 / Top cover

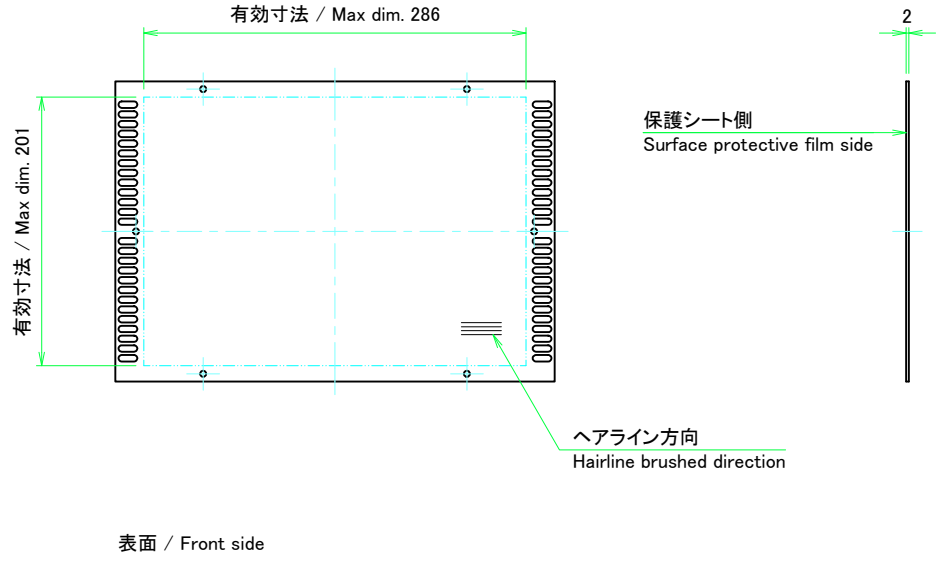

表面 / Front side

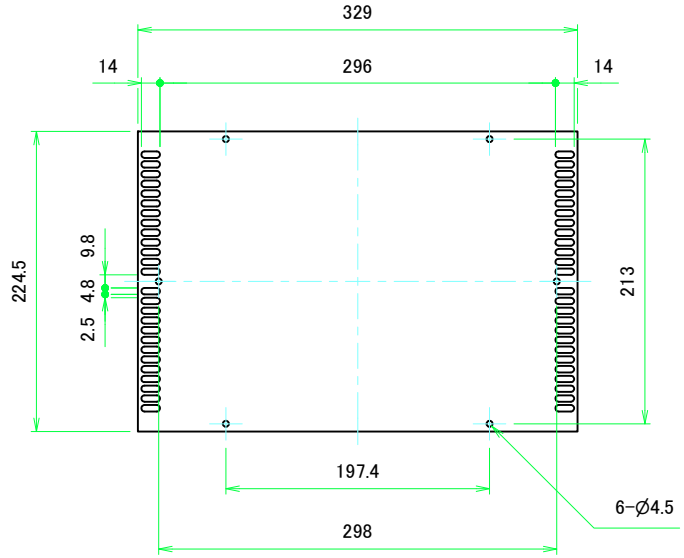

裏面 / Back side

底板 / Bottom cover

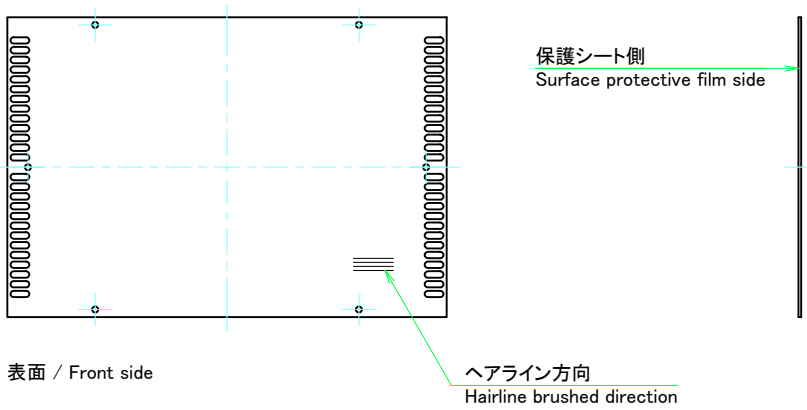

表面 / Front side

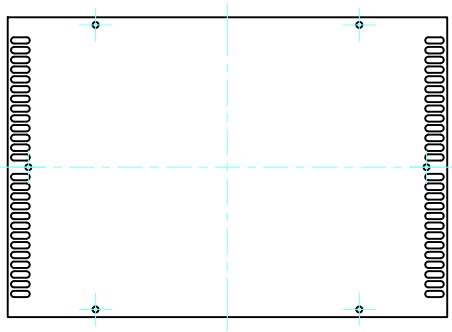

裏面 / Back side

TAKACHI 株式会社タカチ電機工業 TAKACHI ELECTRONICS ENCLOSURE CO., LTD.			品名/Title 天底板 Top cover , Bottom cover	
承認/Approved 中根	検図/Checked 王	製図/Created 野村	型番/Product number W330 − D231	尺度/Scale 1:4
			作成日/Date 2017/06/05	5 / 5