構成内容/Components				
No.	名称/Part name	数量/Pcs	材質・規格/Material	色・表面処理/Color・Finish
1	スペーサー/Spacer	1	PA66	乳白色/Natural

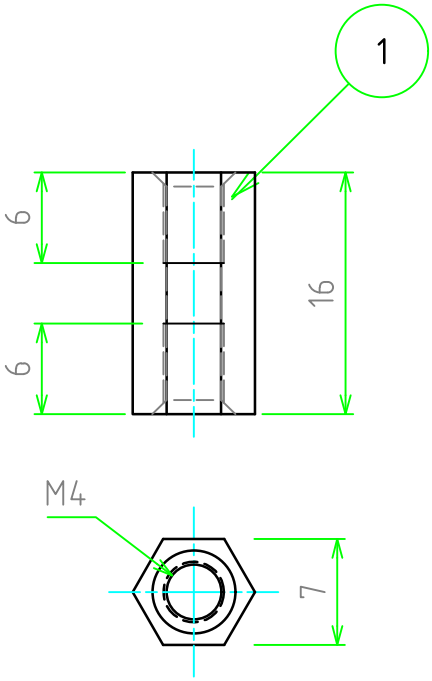

販売単位個数 ： 20セット/袋
Sales unit : 20set/pack

TAKACHI 株式会社タカチ電機工業 TAKACHI ELECTRONICS ENCLOSURE Co., LTD.			品名/Title 六角樹脂スペーサー PA66 Hex Standoff	
承認/Approved 中根	検図/Checked 野村	製図/Created 鎌田	型番/Product number HES4-16	尺度/Scale 2:1
			作成日/Date 2025/01/27	ページ/Page 1 / 1

本図面の著作権は株式会社タカチ電機工業に帰属します。/ Copyright (C) TAKACHI ELECTRONICS ENCLOSURE CO., LTD. All Rights Reserved.