| 構成内容 / Components | | | | |
|---|---|---|---|---|
| No. | 名称 / Part name | 数量 / Pcs | 材質 / Material | 色・表面処理 / Color・Finish |
| 1 | パネル / Panel | 2 | アルミ板 / Aluminium A1100 t=1.5 | シルバーアルマイト , ブラック・塗装 / Silver・Anodized , Black・Painted |
| 2 | 上カバー / Top cover | 1 | アルミ押出材 / Extruded aluminium A6063S-T5 | シルバー・ブラック , アルマイト & クリア塗装 / Silver・Black , Anodized and clear coated |
| 3 | 下カバー / Bottom cover | 1 | アルミ押出材 / Extruded aluminium A6063S-T5 | シルバー・ブラック , アルマイト & クリア塗装 / Silver・Black , Anodized and clear coated |
| 4 | フレーム / Exterior frame | 2 | PC+ABS樹脂 / Polycarbonate-ABS UL94V-0 | 塗装無 : ブラック , グレー / Black , Gray・Unpainted<br>塗装付 : インディゴ , ネイビー , ライム , イエロー , オレンジ , レッド / Indigo , Navy , Lime , Yellow , Orange , Red・Painted |
| 5 | コーナーガード / Corner guard | 8 | シリコンゴム / Silicone | ダークグレー , ブラック / Dark gray , Black |
| 6 | 取付ビス(M5×12 六角穴付) / Screw | 8 | ステンレス / Stainless steel | 無処理 / Unfinished |
| 7 | チルトレッグ / Tilt leg | 1set | PC+ABS樹脂・TPE / Polycarbonate-ABS UL94V-0・TPE | ブラック , ブラック・ネイビー , グレー・ライトグレー , グレー / シボ / Black , Black・Navy , Gray・Lightgray , Gray |

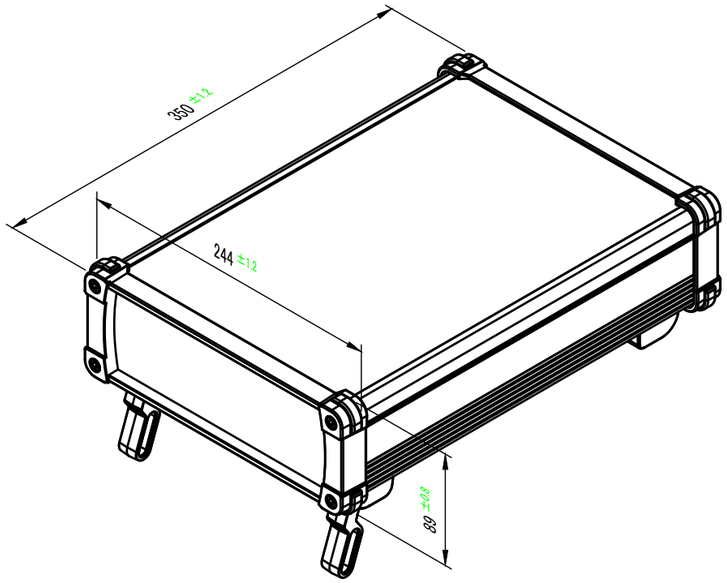


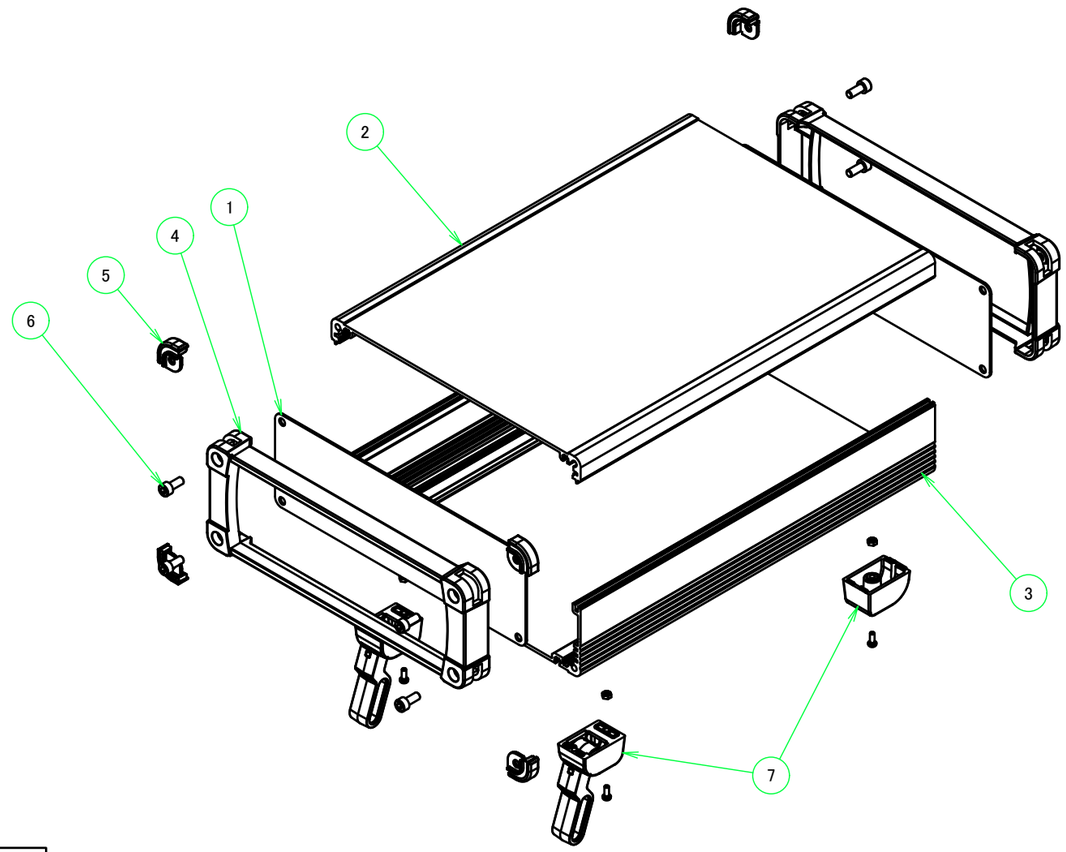


| 色仕様(型番末尾□□) / Color type | | | | |
|---|---|---|---|---|
| 記号 / Code | 上下カバー / Cover | フレーム / Exterior | コーナーガード / Corner guard | チルトレッグ / Tilt leg |
| SB | シルバー / Silver | ブラック / Black | ブラック / Black | ブラック / Black |
| SG | シルバー / Silver | グレー / Gray | ダークグレー / Darkgray | ライトグレー / Lightgray |
| SI | シルバー / Silver | インディゴ / Indigo | ダークグレー / Darkgray | ライトグレー / Lightgray |
| SN | シルバー / Silver | ネイビー / Navy | ダークグレー / Darkgray | ネイビー / Navy |
| SL | シルバー / Silver | ライム / Lime | ダークグレー / Darkgray | ライトグレー / Lightgray |
| SY | シルバー / Silver | イエロー / Yellow | ダークグレー / Darkgray | ライトグレー / Lightgray |
| SO | シルバー / Silver | オレンジ / Orange | ダークグレー / Darkgray | ライトグレー / Lightgray |
| SR | シルバー / Silver | レッド / Red | ダークグレー / Darkgray | ライトグレー / Lightgray |
| BB | ブラック / Black | ブラック / Black | ブラック / Black | ブラック / Black |
| BG | ブラック / Black | グレー / Gray | ブラック / Black | ブラック / Black |
| BI | ブラック / Black | インディゴ / Indigo | ブラック / Black | ブラック / Black |
| BN | ブラック / Black | ネイビー / Navy | ブラック / Black | ブラック / Black |
| BL | ブラック / Black | ライム / Lime | ブラック / Black | ブラック / Black |
| BY | ブラック / Black | イエロー / Yellow | ブラック / Black | ブラック / Black |
| BO | ブラック / Black | オレンジ / Orange | ブラック / Black | ブラック / Black |
| BR | ブラック / Black | レッド / Red | ブラック / Black | ブラック / Black |

TAKACHI 株式会社タカチ電機工業
TAKACHI ELECTRONICS ENCLOSURE CO., LTD.

品名/Title
チルトレッグ付アルミケース
CORNER GUARD ALUMINIUM CASE with TILT LEG

| 承認/Approved | 検図/Checked | 製図/Created |
|---|---|---|
| 中根 | 岡本 | 大江 |

型番/Product number
EXPT24-9-35□□

作成日/Date 2022/07/06

尺度/Scale
1:4

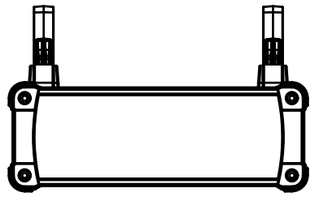

B-B ( 1 : 5 )

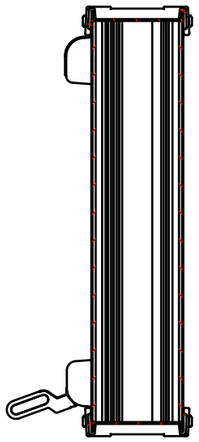

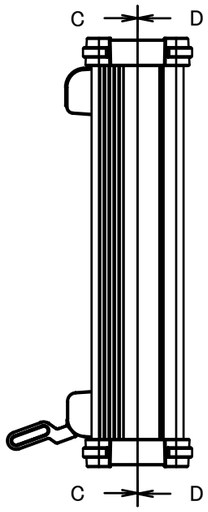


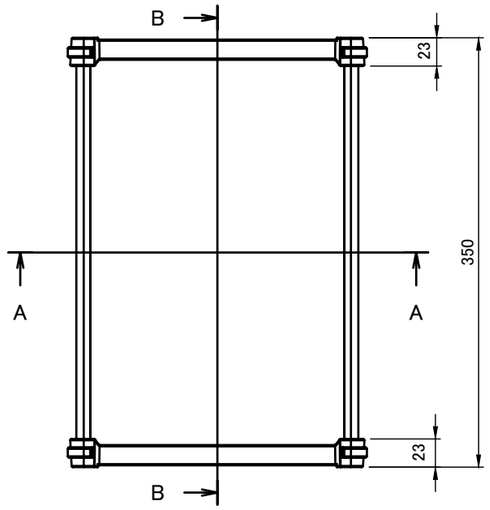


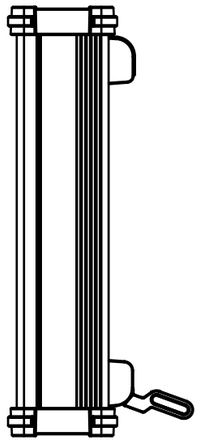

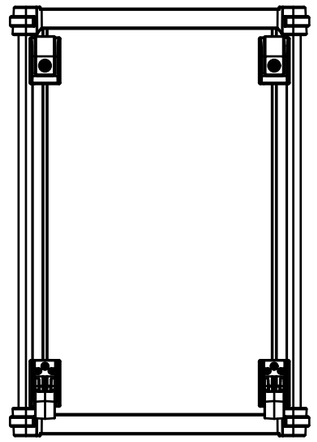

4-M5 六角穴付ボルト
4-M5 Countersunk hole

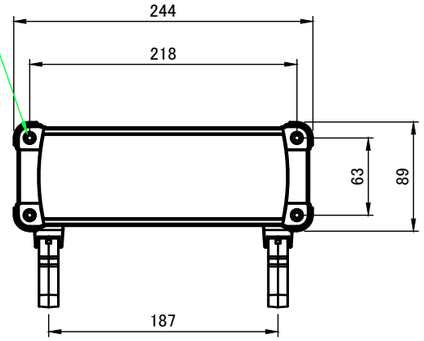


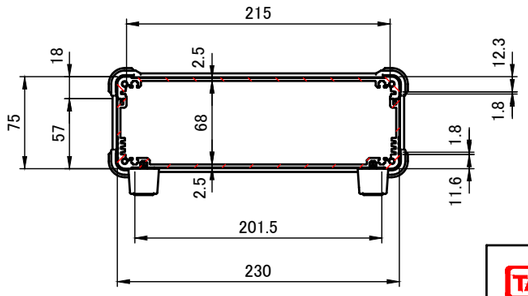


A-A ( 1 : 5 )

C-C ( 1 : 5 )

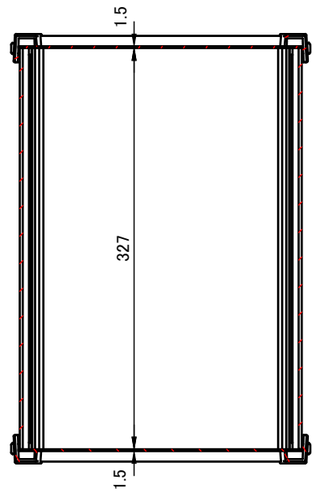


D-D ( 1 : 5 )

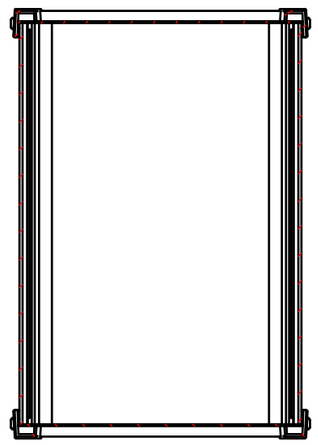

| | | | | |
|---|---|---|---|---|
| TAKACHI 株式会社タカチ電機工業<br>TAKACHI ELECTRONICS ENCLOSURE CO., LTD. | | | 品名/Title<br>チルトレッグ付アルミケース<br>CORNER GUARD ALUMINIUM CASE with TILT LEG | |
| 承認/Approved | 検図/Checked | 製図/Created | 型番/Product number | 尺度/Scale |
| 中根 | 岡本 | 大江 | EXPT24-9-35□□ | 1:5 |
| | | | 作成日/Date 2022/07/06 | 2 / 5 |

# 上カバー / Top cover

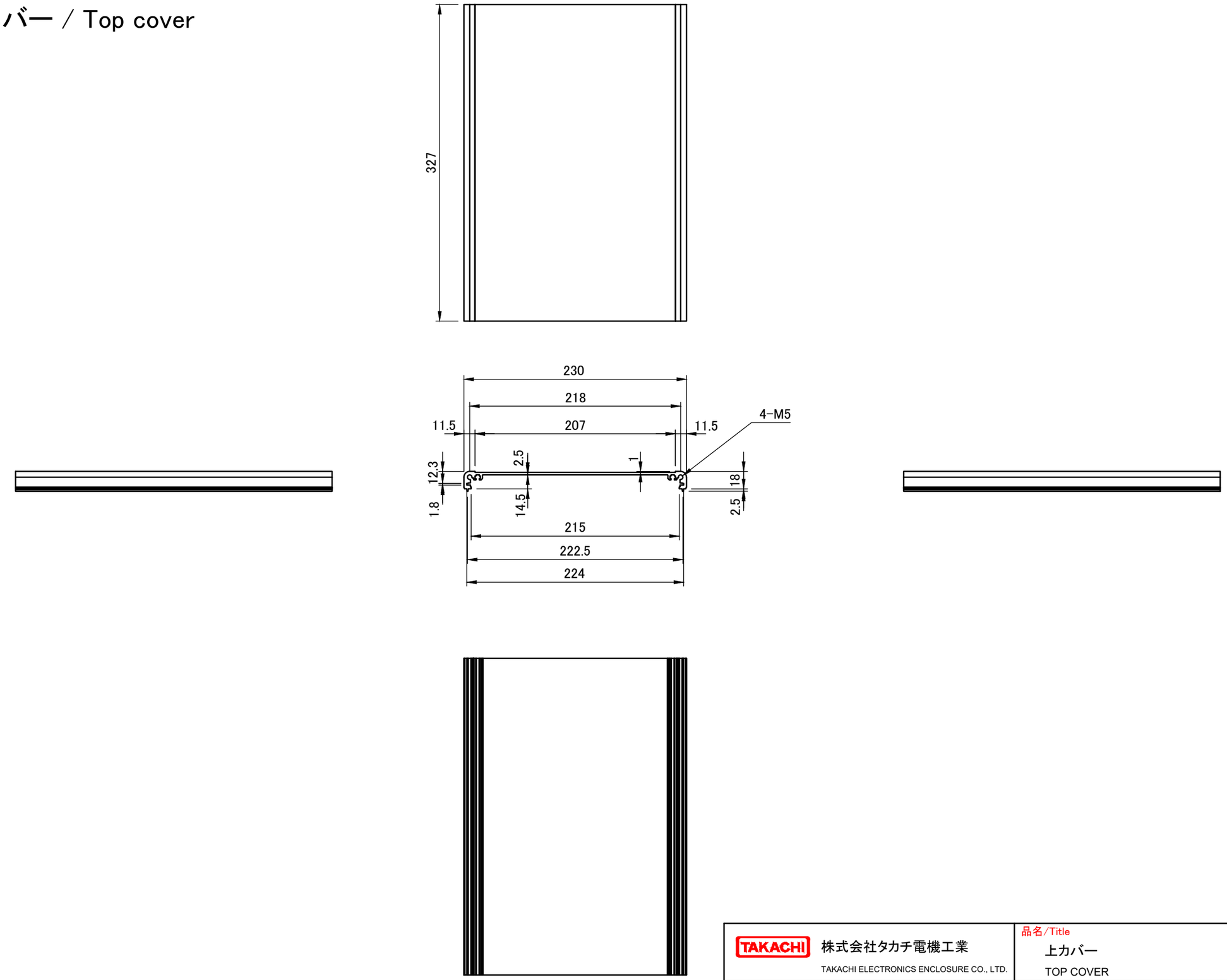


| | | | | |
|---|---|---|---|---|
| TAKACHI 株式会社タカチ電機工業<br>TAKACHI ELECTRONICS ENCLOSURE CO., LTD. | | | 品名/Title<br>上カバー<br>TOP COVER | |
| 承認/Approved | 検図/Checked | 製図/Created | 型番/Product number<br>W230-D327 | 尺度/Scale<br>1:4 |
| | 岡本 | 大江 | 作成日/Date 2019/01/15 | 3 / 5 |

# 下カバー / Bottom cover

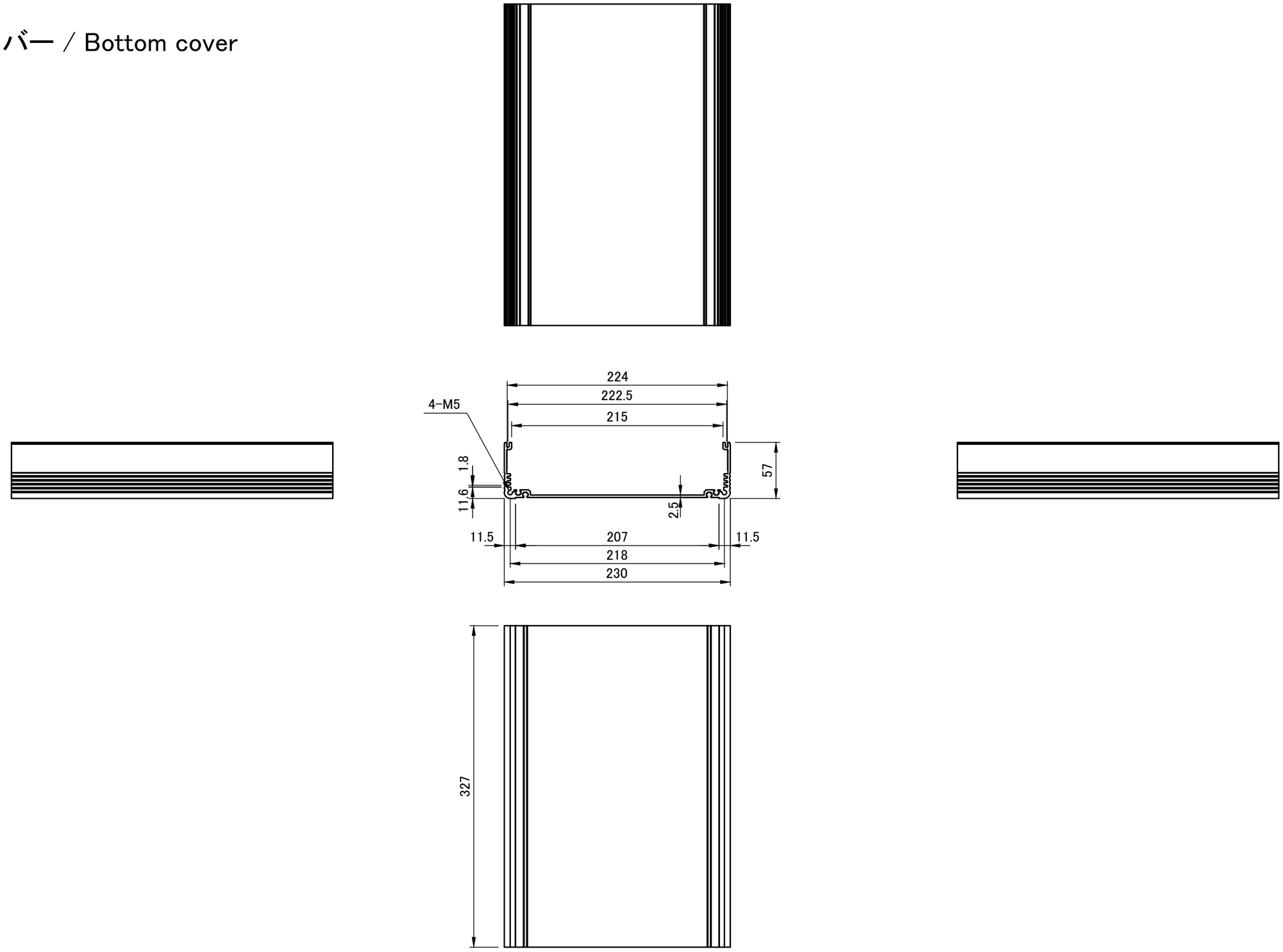


| | | | | |
|---|---|---|---|---|
| TAKACHI 株式会社タカチ電機工業<br>TAKACHI ELECTRONICS ENCLOSURE CO., LTD. | | | 品名/Title<br>下カバー<br>BOTTOM COVER | |
| 承認/Approved | 検図/Checked | 製図/Created | 型番/Product number<br>W230-H75-D327 | 尺度/Scale<br>1:4 |
| | 岡本 | 大江 | 作成日/Date 2019/01/15 | 4 / 5 |

# パネル / Panel

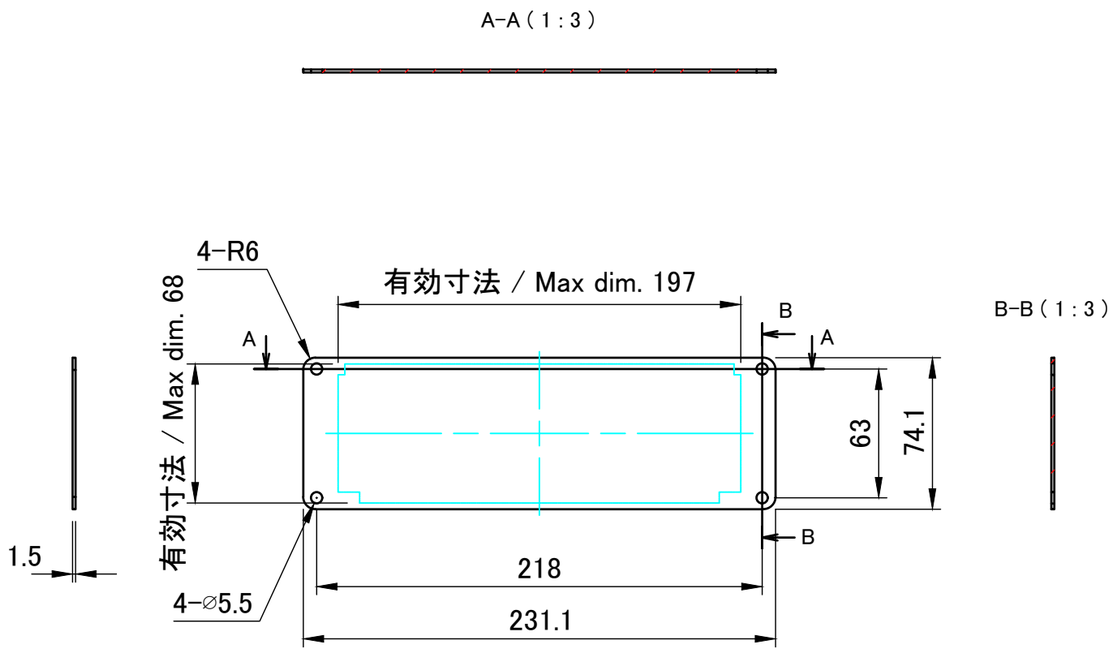


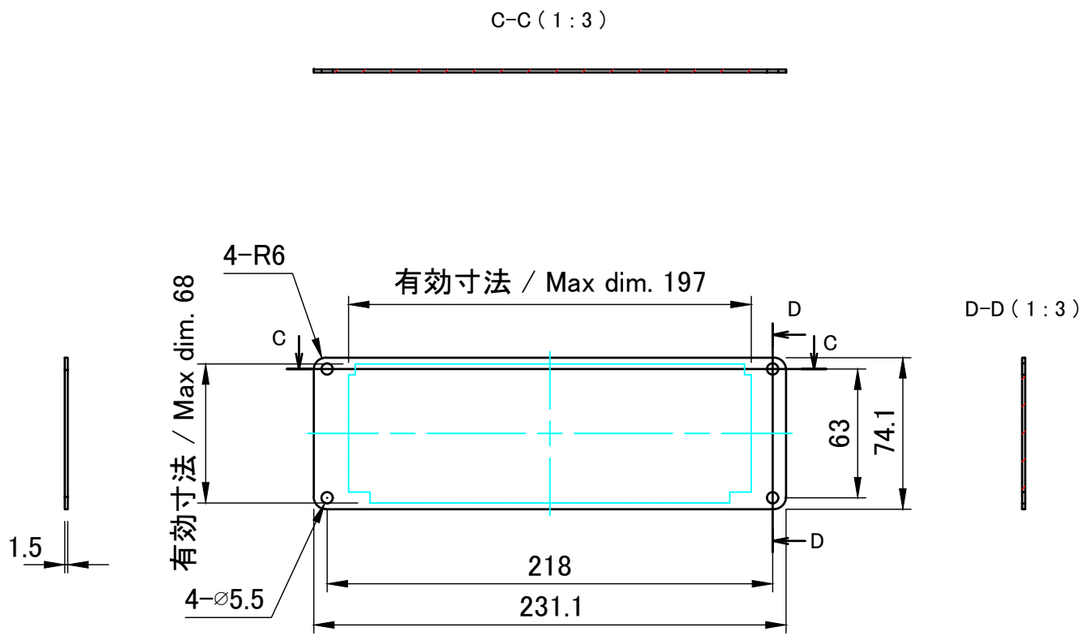


| | | | | |
|---|---|---|---|---|
| TAKACHI 株式会社タカチ電機工業<br>TAKACHI ELECTRONICS ENCLOSURE CO., LTD. | | | 品名/Title<br>パネル<br>PANEL | |
| 承認/Approved | 検図/Checked | 製図/Created | 型番/Product number<br>W230-H75 | 尺度/Scale<br>1:3 |
| | 岡本 | 大江 | 作成日/Date 2022/07/06 | 5 / 5 |