構成内容 / Components				
No.	名称 / Part name	数量 / Pcs	材質 / Material	色・表面処理 / Color・Finish
1	パネル / Panel	2	アルミ板 / Aluminium A1100 t=1.5	シルバーアルマイト , ブラック・塗装 / Silver・Anodized , Black・Painted
2	上カバー / Top cover	1	アルミ押出材 / Extruded aluminium A6063S-T5	シルバー・ブラック , アルマイト & クリア塗装 / Silver , Black・Anodized and clear coated
3	下カバー / Bottom cover	1	アルミ押出材 / Extruded aluminium A6063S-T5	シルバー・ブラック , アルマイト & クリア塗装 / Silver , Black・Anodized and clear coated
4	フレーム / Exterior frame	2	PC+ABS樹脂 / Polycarbonate-ABS UL94V-0	塗装無 : ブラック , グレー / Black , Gray・Unpainted 塗装付 : インディゴ , ネイビー , ライム , イエロー , オレンジ , レッド / Indigo , Navy , Lime , Yellow , Orange , Red・Painted
5	コーナーガード / Corner guard	8	シリコンゴム / Silicone	ダークグレー , ブラック / Dark gray , Black
6	取付ビス(M4×12 六角穴付) / Screw	8	ステンレス / Stainless steel	無処理 / Unfinished
7	チルトレッグ / Tilt leg	1set	PC+ABS樹脂・TPE / Polycarbonate-ABS UL94V-0・TPE	ブラック , ブラック・ネイビー , グレー・ライトグレー , グレー / シボ / Black , Black・Navy , Gray・Lightgray , Gray

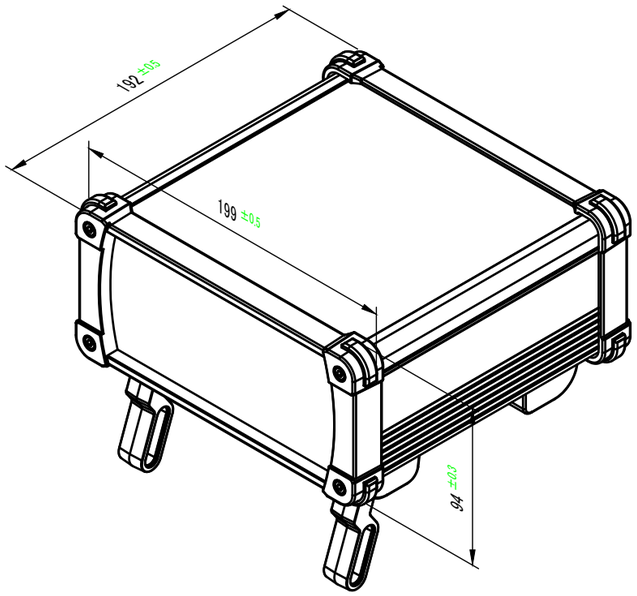

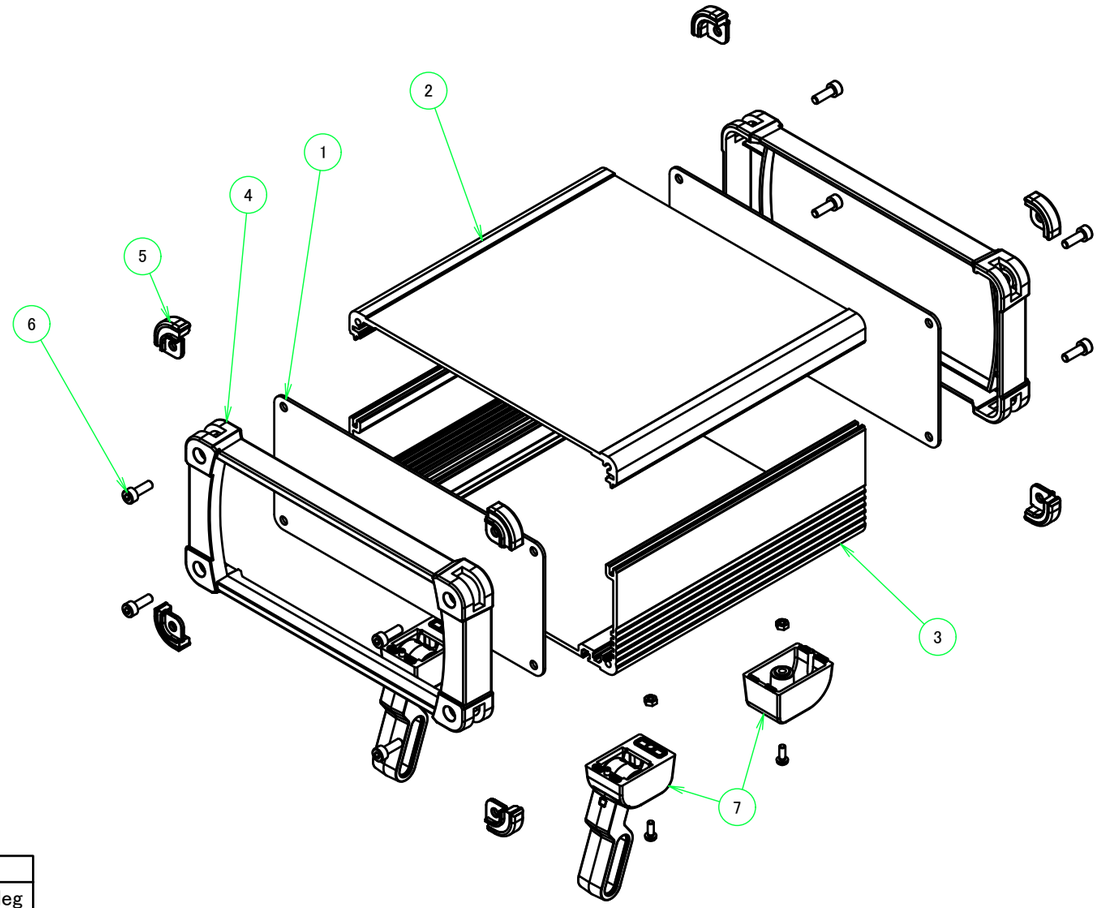

色仕様(型番末尾□□) / Color type				
記号 / Code	上下カバー / Cover	フレーム / Exterior	コーナーガード / Corner guard	チルトレッグ / Tilt leg
SB	シルバー / Silver	ブラック / Black	ブラック / Black	ブラック / Black
SG	シルバー / Silver	グレー / Gray	ダークグレー / Darkgray	ライトグレー / Lightgray
SI	シルバー / Silver	インディゴ / Indigo	ダークグレー / Darkgray	ライトグレー / Lightgray
SN	シルバー / Silver	ネイビー / Navy	ダークグレー / Darkgray	ネイビー / Navy
SL	シルバー / Silver	ライム / Lime	ダークグレー / Darkgray	ライトグレー / Lightgray
SY	シルバー / Silver	イエロー / Yellow	ダークグレー / Darkgray	ライトグレー / Lightgray
SO	シルバー / Silver	オレンジ / Orange	ダークグレー / Darkgray	ライトグレー / Lightgray
SR	シルバー / Silver	レッド / Red	ダークグレー / Darkgray	ライトグレー / Lightgray
BB	ブラック / Black	ブラック / Black	ブラック / Black	ブラック / Black
BG	ブラック / Black	グレー / Gray	ブラック / Black	ブラック / Black
BI	ブラック / Black	インディゴ / Indigo	ブラック / Black	ブラック / Black
BN	ブラック / Black	ネイビー / Navy	ブラック / Black	ブラック / Black
BL	ブラック / Black	ライム / Lime	ブラック / Black	ブラック / Black
BY	ブラック / Black	イエロー / Yellow	ブラック / Black	ブラック / Black
BO	ブラック / Black	オレンジ / Orange	ブラック / Black	ブラック / Black
BR	ブラック / Black	レッド / Red	ブラック / Black	ブラック / Black

TAKACHI 株式会社タカチ電機工業
TAKACHI ELECTRONICS ENCLOSURE CO., LTD.

品名/Title
チルトレッグ付アルミケース
CORNER GUARD ALUMINIUM CASE with TILT LEG

承認/Approved	検図/Checked	製図/Created
中根	岡本	大江

型番/Product number
EXPT20-9-19□□

作成日/Date 2022/07/06

尺度/Scale
1:3

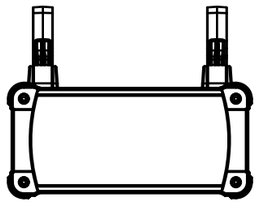

D-D (1 : 5)

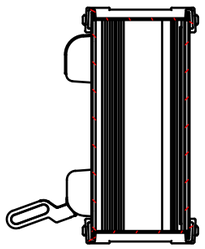

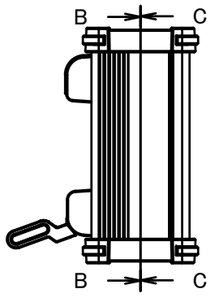

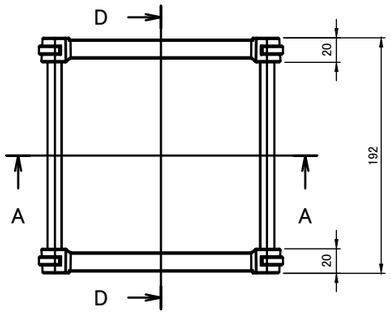

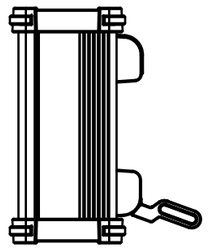

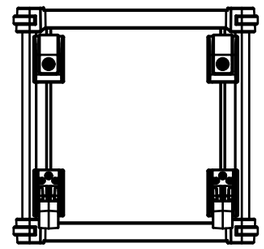

4-M4 六角穴付ボルト
4-M4 Countersunk hole

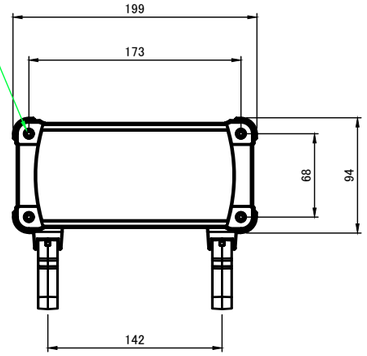

B-B (1 : 5)

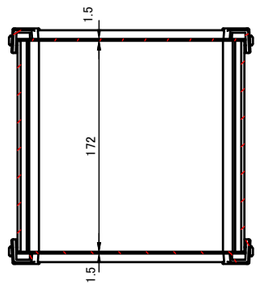

C-C (1 : 5)

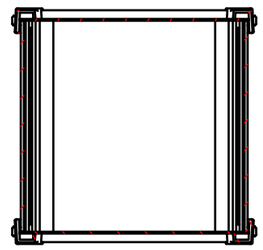

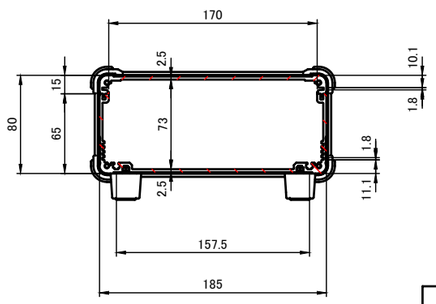

A-A (1 : 5)

TAKACHI 株式会社タカチ電機工業 TAKACHI ELECTRONICS ENCLOSURE CO., LTD.			品名/Title チルトレッグ付アルミケース CORNER GUARD ALUMINIUM CASE with TILT LEG	
承認/Approved	検図/Checked	製図/Created	型番/Product number EXPT20-9-19□□	尺度/Scale 1:5
中根	岡本	大江	作成日/Date 2022/07/06	2 / 5

上カバー / Top cover

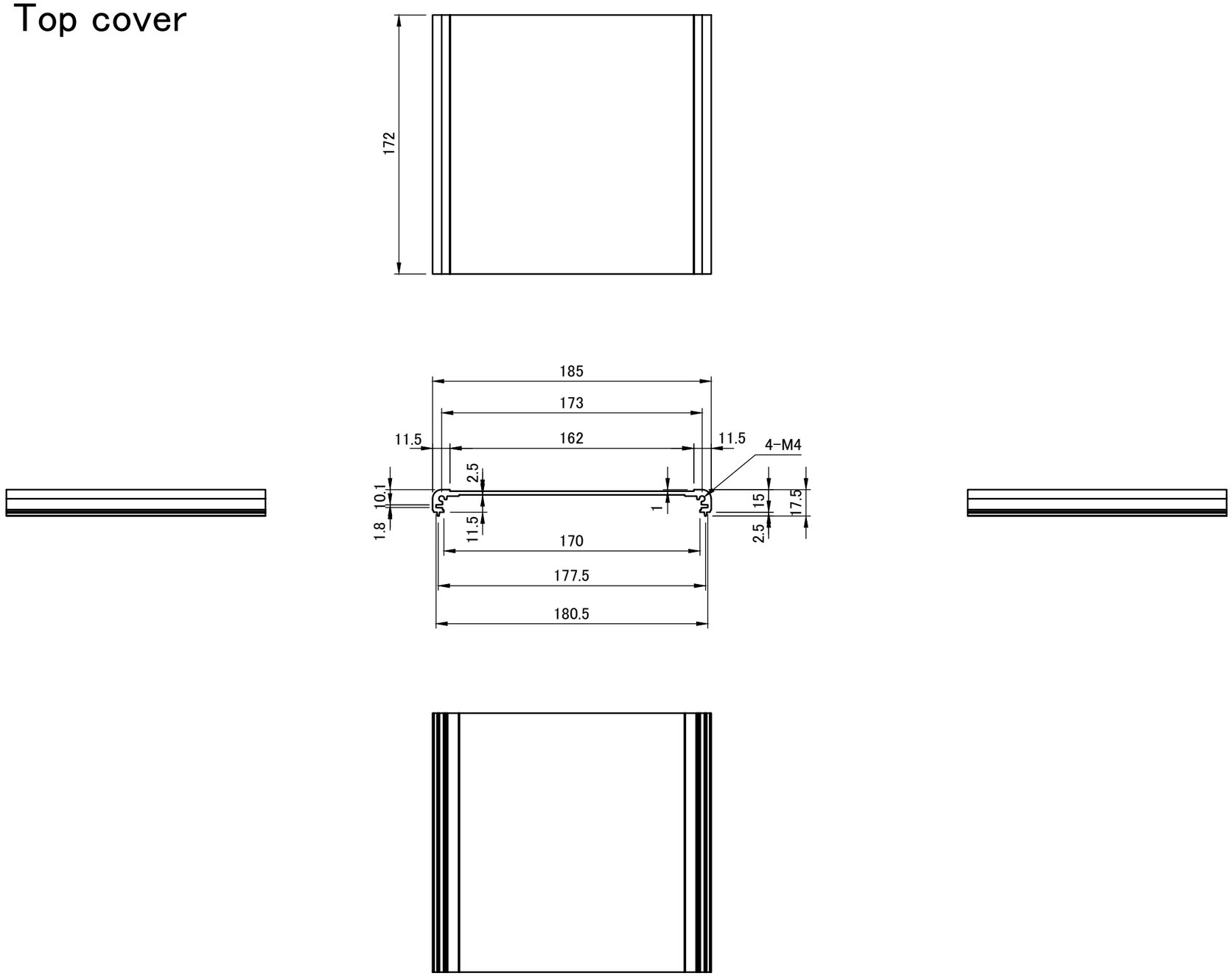

TAKACHI 株式会社タカチ電機工業 TAKACHI ELECTRONICS ENCLOSURE CO., LTD.			品名/Title 上カバー TOP COVER	
承認/Approved	検図/Checked	製図/Created	型番/Product number W185-D172	尺度/Scale 1:3
	岡本	大江	作成日/Date 2019/01/15	3 / 5

下カバー / Bottom cover

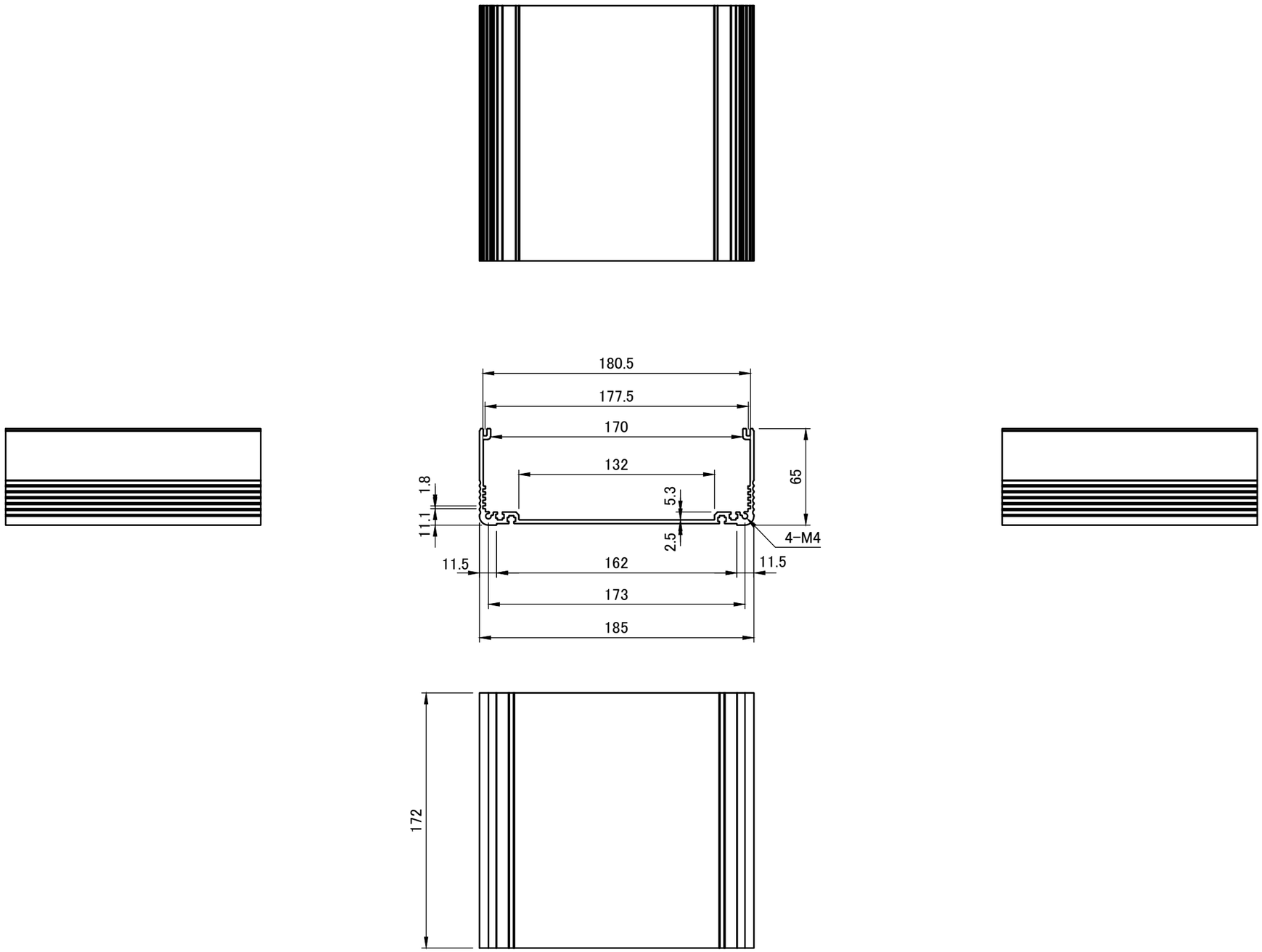

TAKACHI 株式会社タカチ電機工業 TAKACHI ELECTRONICS ENCLOSURE CO., LTD.			品名/Title 下カバー BOTTOM COVER	
承認/Approved	検図/Checked	製図/Created	型番/Product number W185-H80-D172	尺度/Scale 1:3
	岡本	大江	作成日/Date 2019/01/15	4 / 5

パネル / Panel

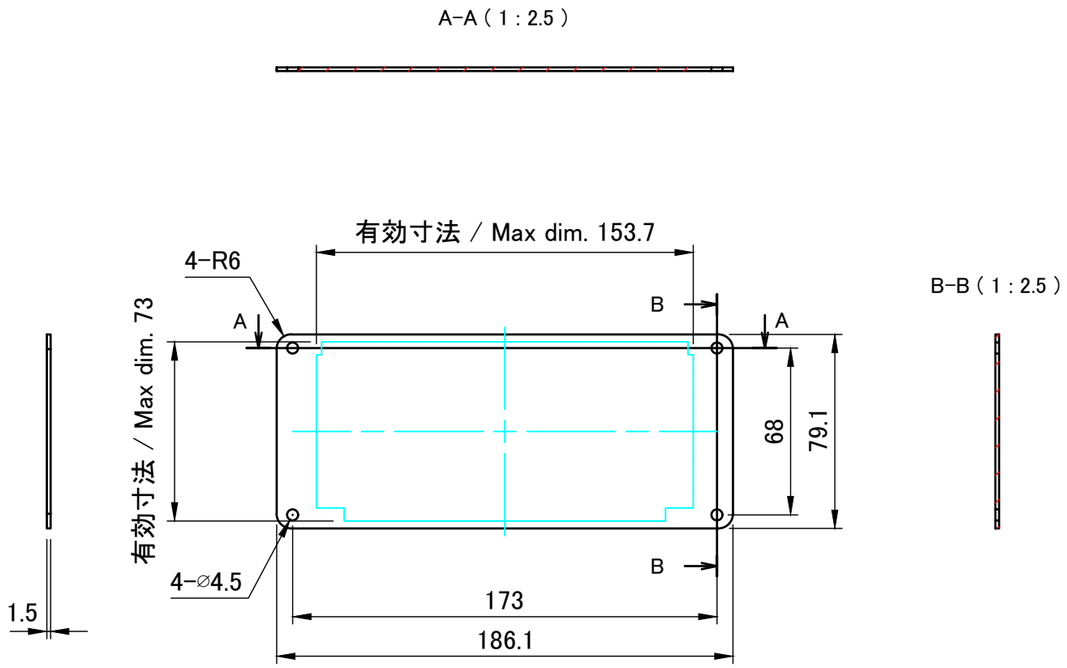

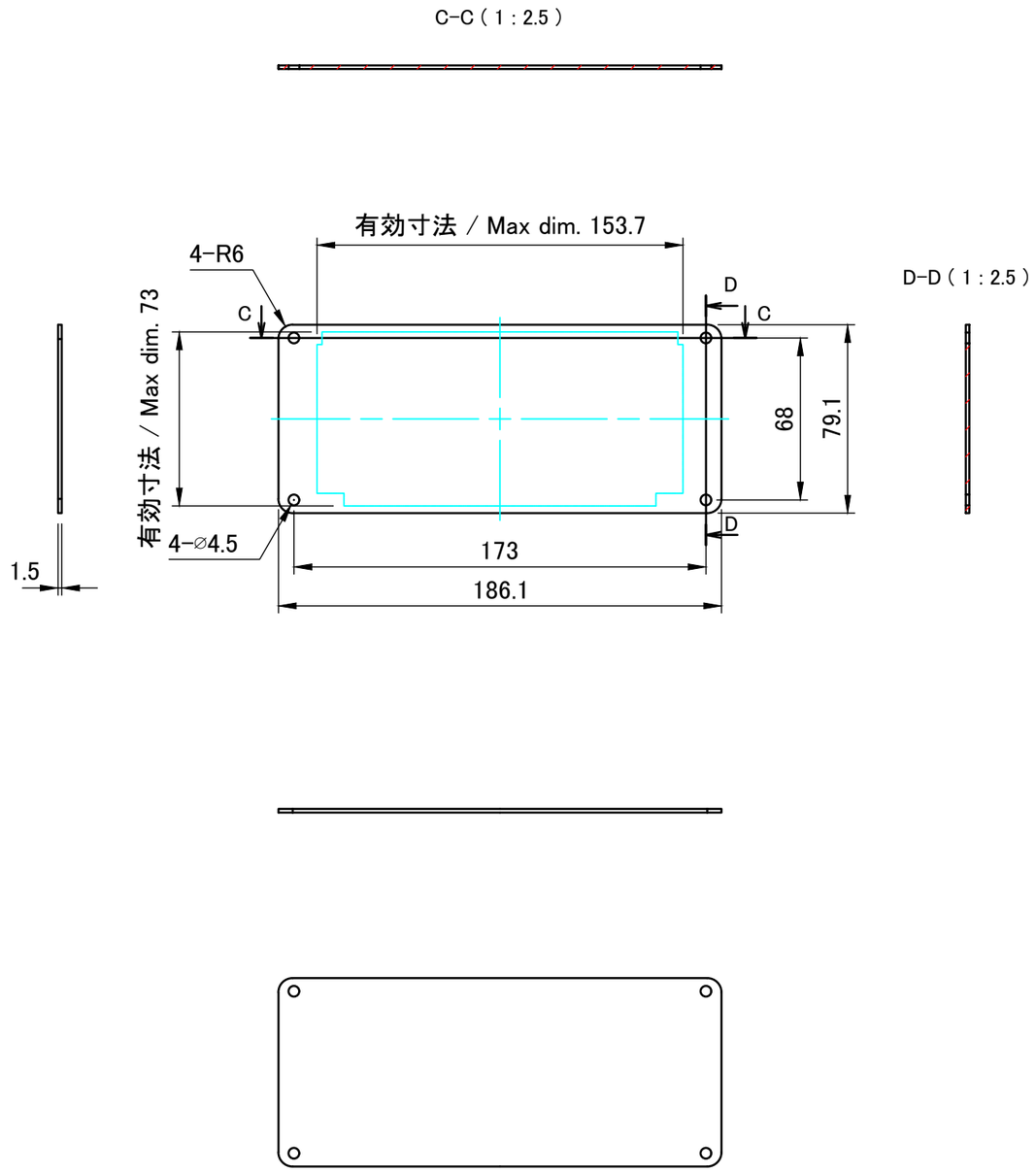

TAKACHI 株式会社タカチ電機工業 TAKACHI ELECTRONICS ENCLOSURE CO., LTD.			品名/Title パネル PANEL	
承認/Approved	検図/Checked	製図/Created	型番/Product number W185-H80	尺度/Scale 1:2.5
	岡本	大江	作成日/Date 2022/07/06	5 / 5