ケース型番 / Product Number

EXHS 106 - 46 - □ F □

D　フランジタイプ Flanged Type　色記号 Color Code

寸法制限範囲 / Dimension limit range
D = 40 ～ 500

構成内容 / Components				
No.	名称 / Part name	数量 / Pcs	材質 / Material	色・表面処理 / Color・Finish
1	フランジパネル Flanged panel	2	アルミ板 A1050P Aluminium A1050P	ﾒﾀﾘｯｸｼﾙﾊﾞｰ・表面塗装-裏面無処理,ﾌﾞﾗｯｸｱﾙﾏｲﾄ Metallic Silver・Painted (Unfinished inside),Black anodized
2	ヒートシンクカバー Heat-sink top cover	1	アルミ押出材 A6063S-T5 Extruded aluminium A6063S-T5	ﾒﾀﾘｯｸｼﾙﾊﾞｰ・表面塗装-内面無処理,ﾌﾞﾗｯｸｱﾙﾏｲﾄ Metallic Silver・Painted (Unfinished inside),Black anodized
3	下カバー Bottom frame	1	アルミ押出材 A6063S-T5 Extruded aluminium A6063S-T5	ﾒﾀﾘｯｸｼﾙﾊﾞｰ・表面塗装-内面無処理,ﾌﾞﾗｯｸｱﾙﾏｲﾄ Metallic Silver・Painted (Unfinished inside),Black anodized
4	取付ビス(六角穴付皿 M3×8) Screw (Hexagonal M3-8)	8	ステンレス Stainless steel	無処理 Unfinished
5	差込ゴム足 / Rubber feet	4	シリコンゴム / Silicone	ブラック / Black

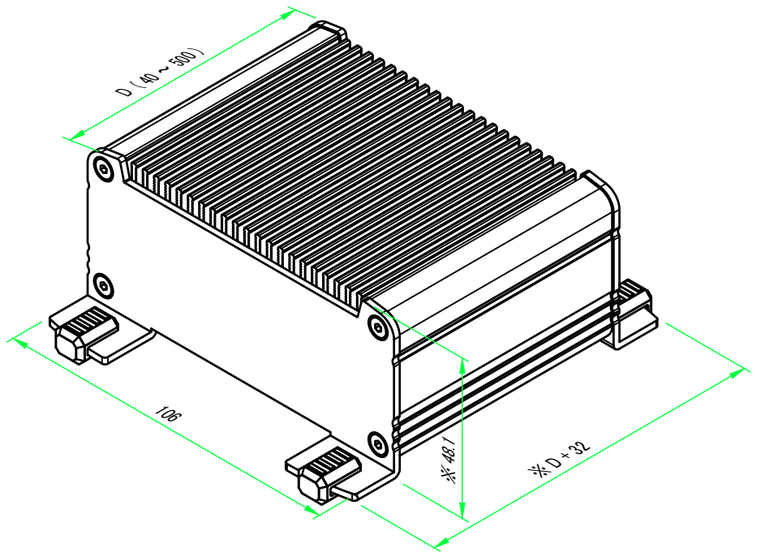

※ゴム足寸法は含んでおりません。
※Rubber feet dimensions are not included.

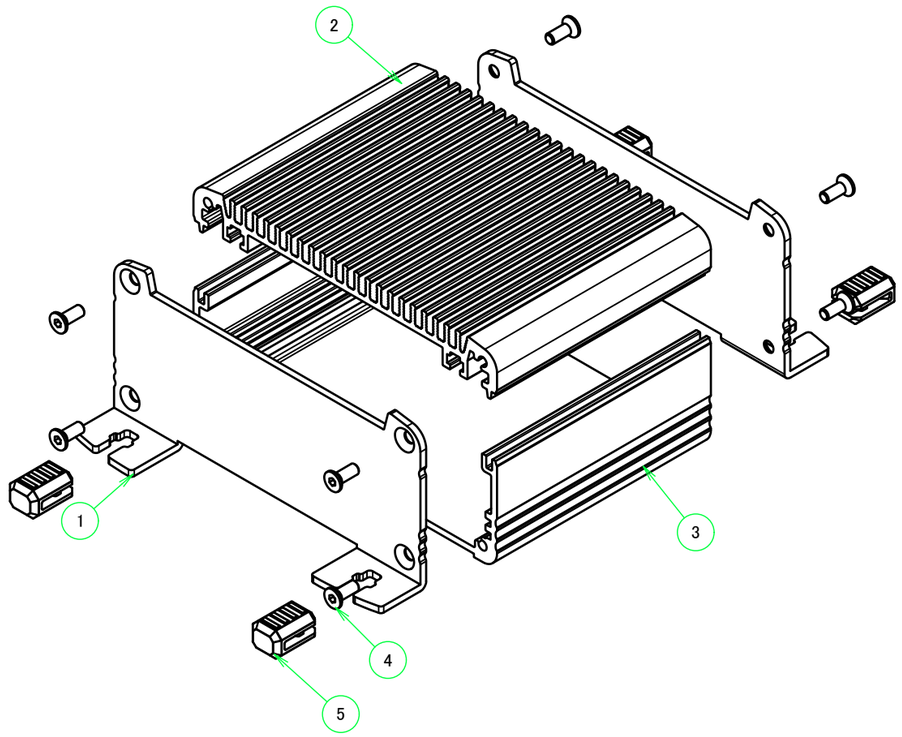

本図面および付帯する部品図の著作権は株式会社タカチ電機工業に帰属します。/ Copyright (C) TAKACHI ELECTRONICS ENCLOSURE CO., LTD. All Rights Reserved.

色仕様(型番末尾□)/Color type		
記号/Code	ヒートシンク・下カバー/Cover	パネル/Panel
S	シルバー/Silver	シルバー/Silver
B	ブラック/Black	ブラック/Black

TAKACHI 株式会社タカチ電機工業 TAKACHI ELECTRONICS ENCLOSURE CO., LTD.			品名/Title フリーサイズヒートシンクケース CUSTOM SIZED HEAT-SINK ENCLOSURE
承認/Approved	検図/Checked	製図/Created	型番/Product number EXHS106-46-□F□
中根	大江	岡本	作成日/Date 2023/03/22

尺度/Scale 1 : 1.5

1 / 5

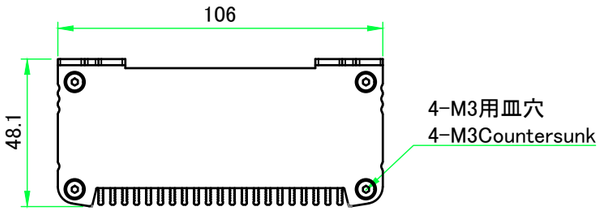

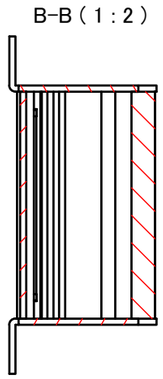

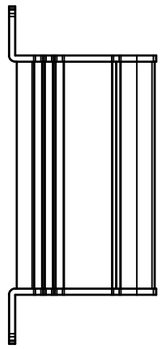

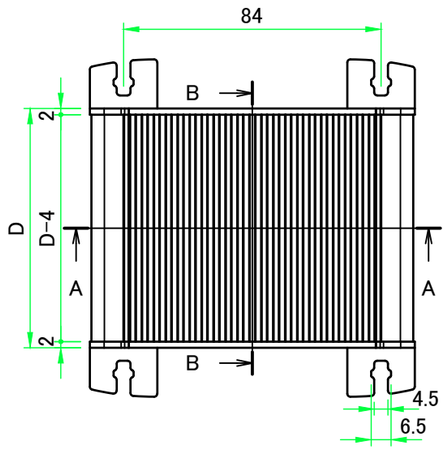

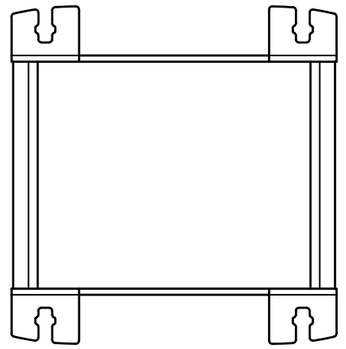

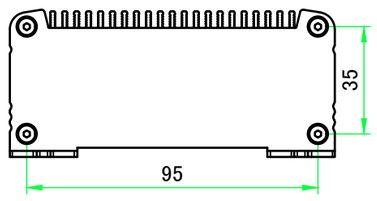

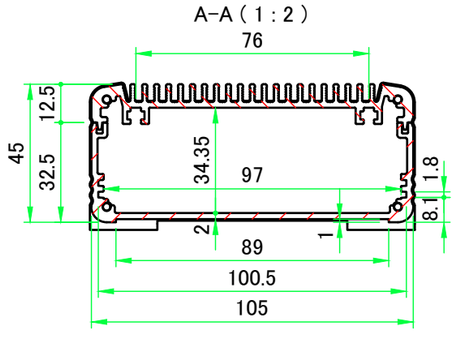

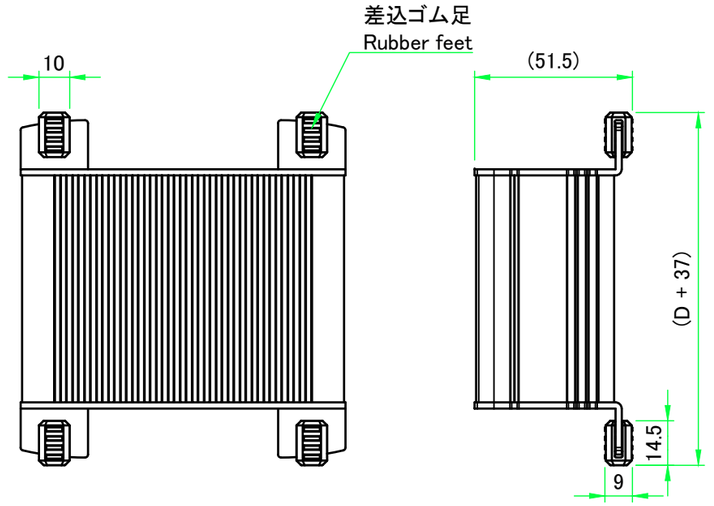

TAKACHI 株式会社タカチ電機工業 TAKACHI ELECTRONICS ENCLOSURE CO., LTD.			品名/Title フリーサイズヒートシンクケース CUSTOM SIZED HEAT-SINK ENCLOSURE	
承認/Approved 中根	検図/Checked 大江	製図/Created 岡本	型番/Product number EXHS106-46-□F□	尺度/Scale 1 : 2
			作成日/Date 2022/10/14	2 / 5

ヒートシンクカバー / Heat-sink top cover

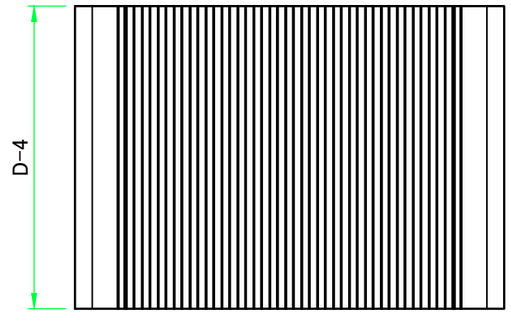

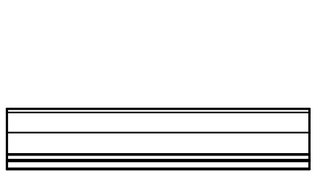

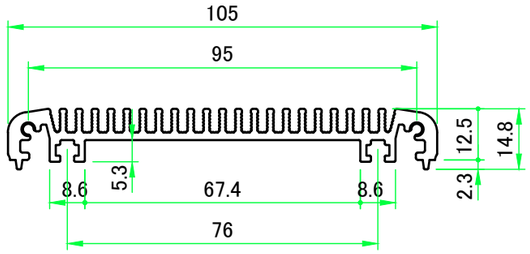

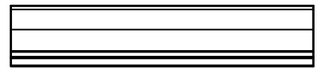

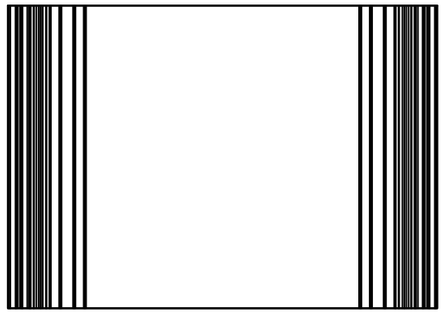

TAKACHI 株式会社タカチ電機工業 TAKACHI ELECTRONICS ENCLOSURE CO., LTD.			品名/Title ヒートシンクカバー HEAT-SINK TOP COVER	
承認/Approved 中根	検図/Checked 大江	製図/Created 岡本	型番/Product number W105 作成日/Date 2022/10/14	尺度/Scale 1 : 1.5 3 / 5

下カバー / Bottom frame

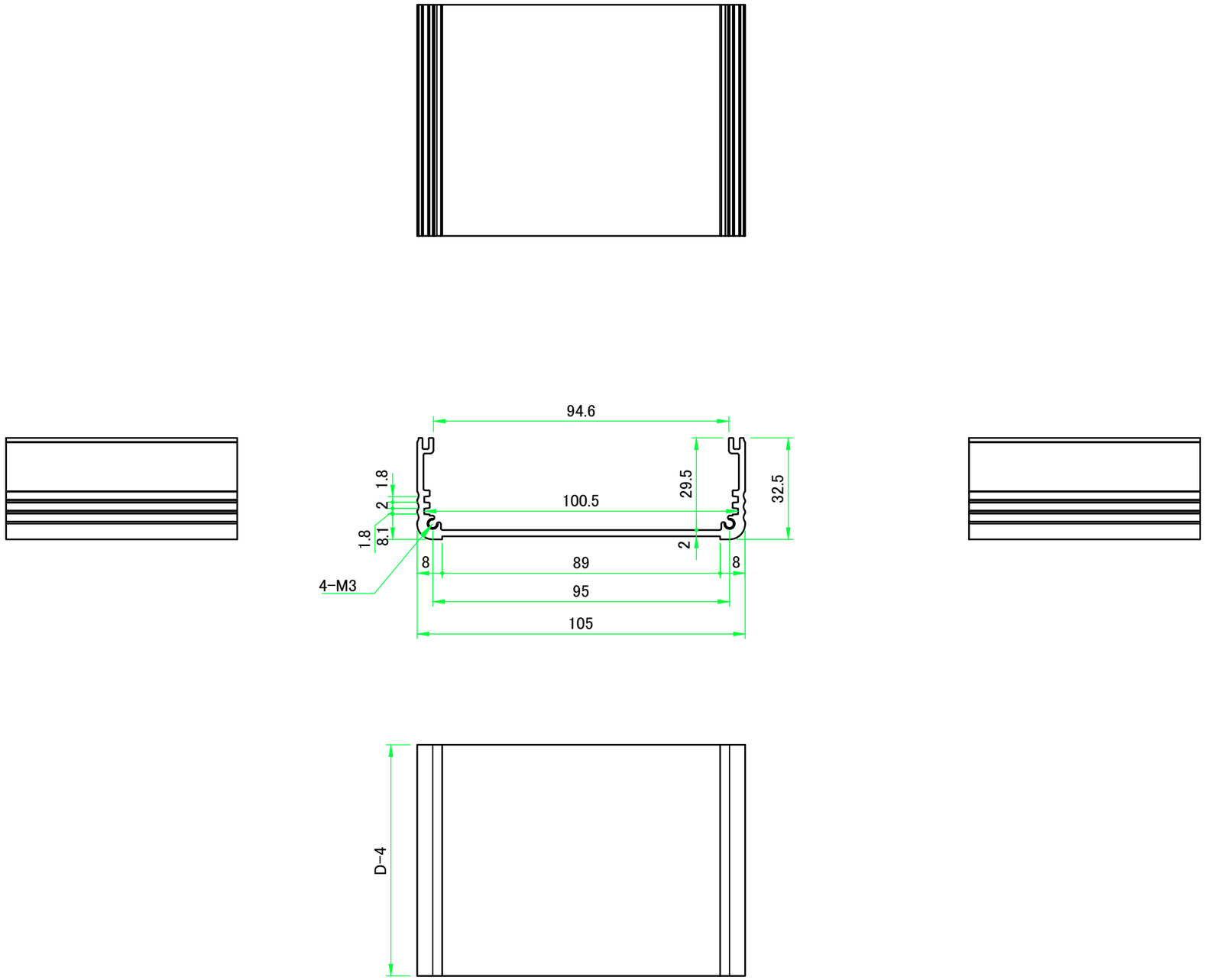

TAKACHI 株式会社タカチ電機工業 TAKACHI ELECTRONICS ENCLOSURE CO., LTD.			品名/Title 下カバー BOTTOM FRAME	
承認/Approved 中根	検図/Checked 大江	製図/Created 岡本	型番/Product number W105-H45	尺度/Scale 1 : 1.5
			作成日/Date 2022/10/14	4 / 5

フランジパネル / Flange Panel

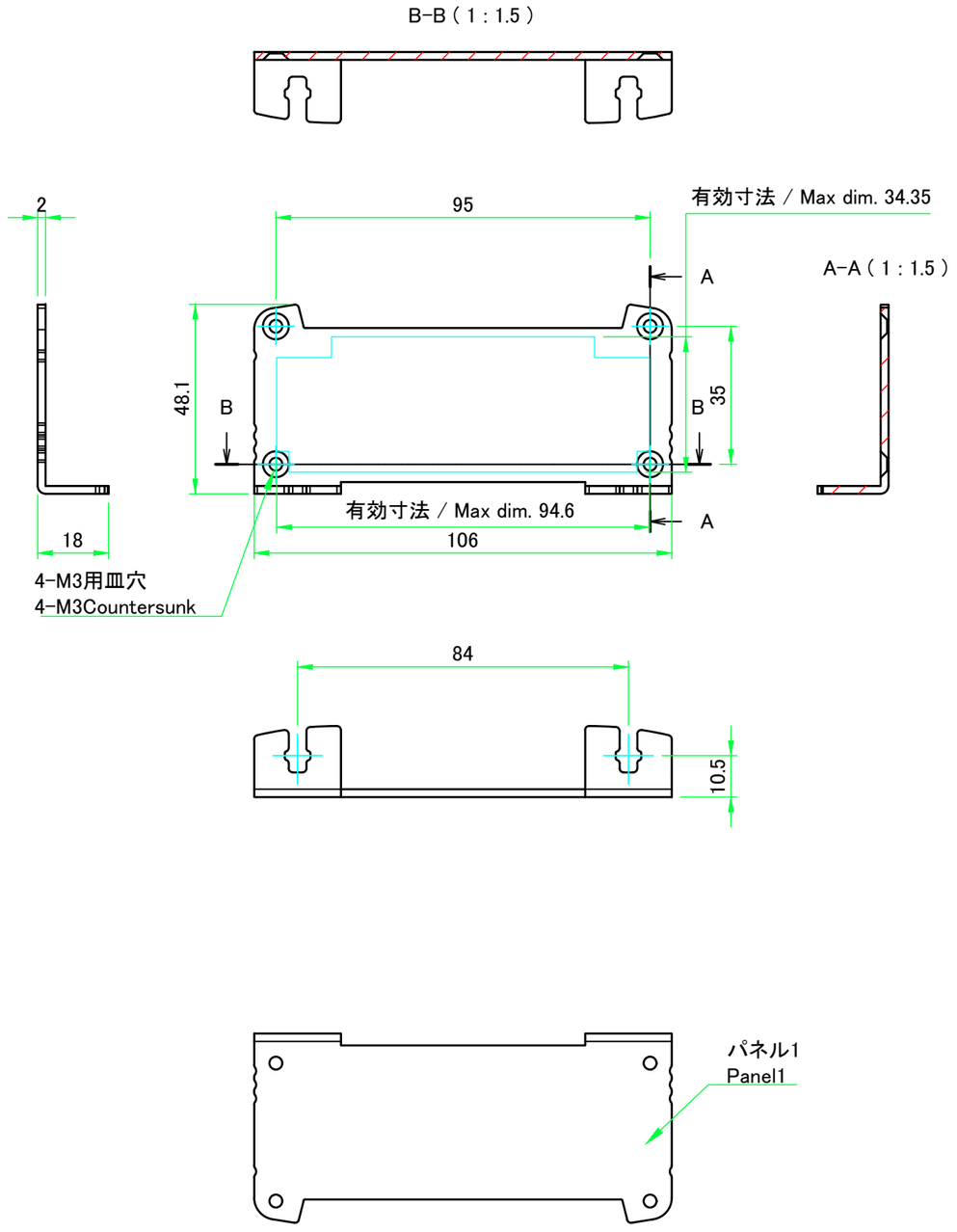

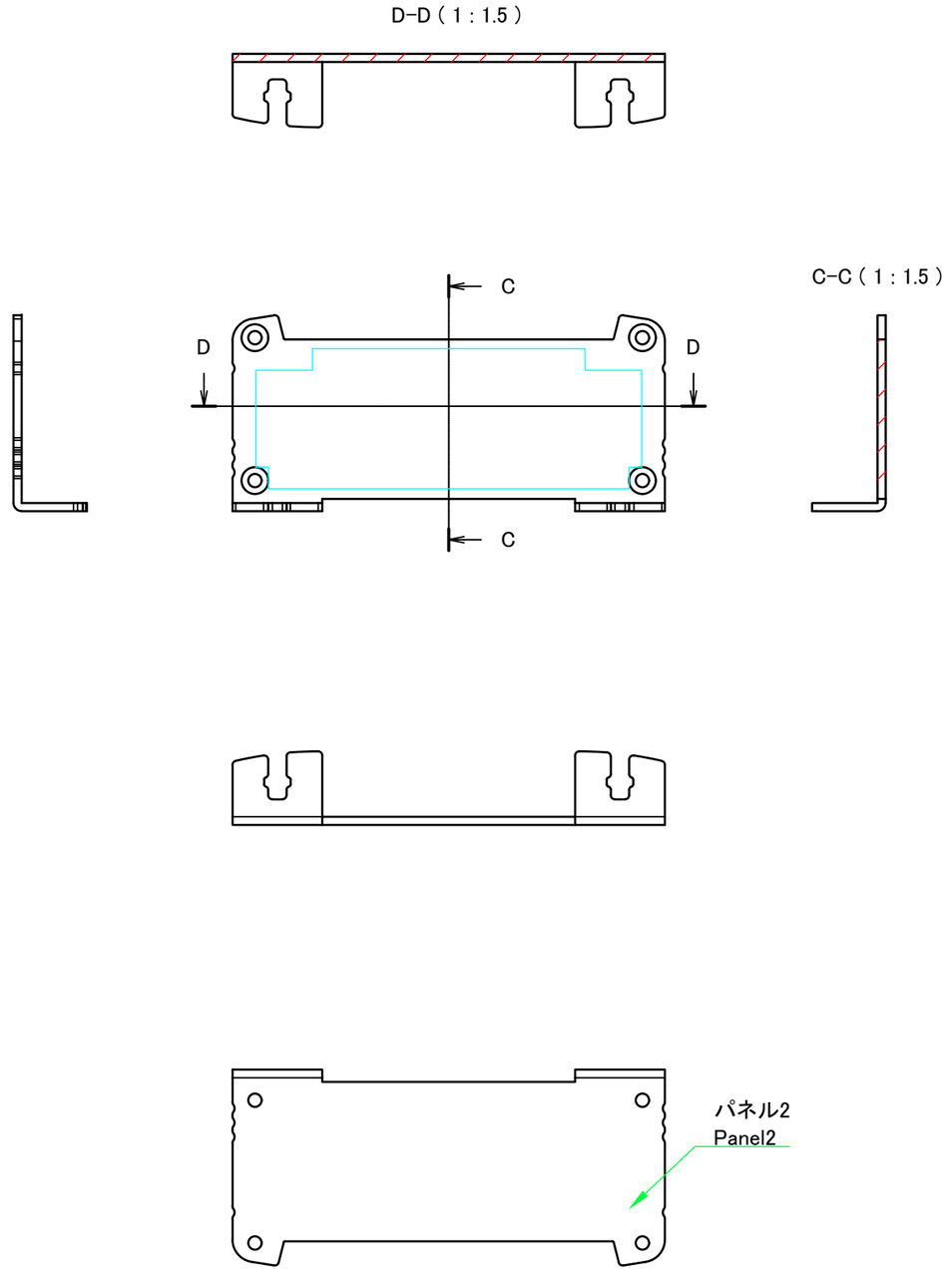

TAKACHI 株式会社タカチ電機工業 TAKACHI ELECTRONICS ENCLOSURE CO., LTD.			品名/Title フランジパネル FLANGED PANEL	
承認/Approved	検図/Checked	製図/Created	型番/Product number	尺度/Scale
中根	野村	岡本	W106-H48.1	1 : 1.5
			作成日/Date 2022/02/28	5 / 5