構成内容 / Components				
No.	名称 / Part name	数量 / Pcs	材質 / Material	色・表面処理 / Color・Finish
1	パネル / End Panel	2	アルミ板 A1050P / Aluminium A1050P	ﾌﾞﾗｯｸ , ｼﾙﾊﾞｰ・ｱﾙﾏｲﾄ / Black , Silver・Anodized
2	上カバー / Top Cover	1	アルミ押出材 A6063S-T5 / Extruded aluminium A6063S-T5	ﾌﾞﾗｯｸ , ｼﾙﾊﾞｰ・ｱﾙﾏｲﾄ & ｸﾘｱ塗装 / Black , Silver・Anodized with clear coating
3	下カバー / Bottom Cover	1	アルミ押出材 A6063S-T5 / Extruded aluminium A6063S-T5	ﾌﾞﾗｯｸ , ｼﾙﾊﾞｰ・ｱﾙﾏｲﾄ & ｸﾘｱ塗装 / Black , Silver・Anodized with clear coating
4	フランジブラケット / Flange Bracket	4	アルミ押出材 A6063S-T5 / Extruded aluminium A6063S-T5	ﾒﾀﾘｯｸｼﾙﾊﾞｰ・塗装 , ﾌﾞﾗｯｸｱﾙﾏｲﾄ / Metallic Silver・Painted , Black anodized
5	パネル取付ビス（十字穴付皿 M4 x 10） / Panel Screw (Phillips M4-10)	8	ステンレス / Stainless steel	無処理 / Unfinished
6	フランジ取付ビス / Flange Screw	4	鉄 / Steel	三価黒クロメート / Black trivalent chromate
7	フランジ取付ナット / Flange Nut	4	鉄 / Steel	三価黒クロメート / Black trivalent chromate
8	差込ゴム足 / Rubber Feet	4	シリコンゴム / Silicone	ブラック / Black

型番 / Product Number

EXFS 187 － 107 － □ □

D　色記号 Color Code

寸法制限範囲 / Dimension limit range
D = 80 ～ 500

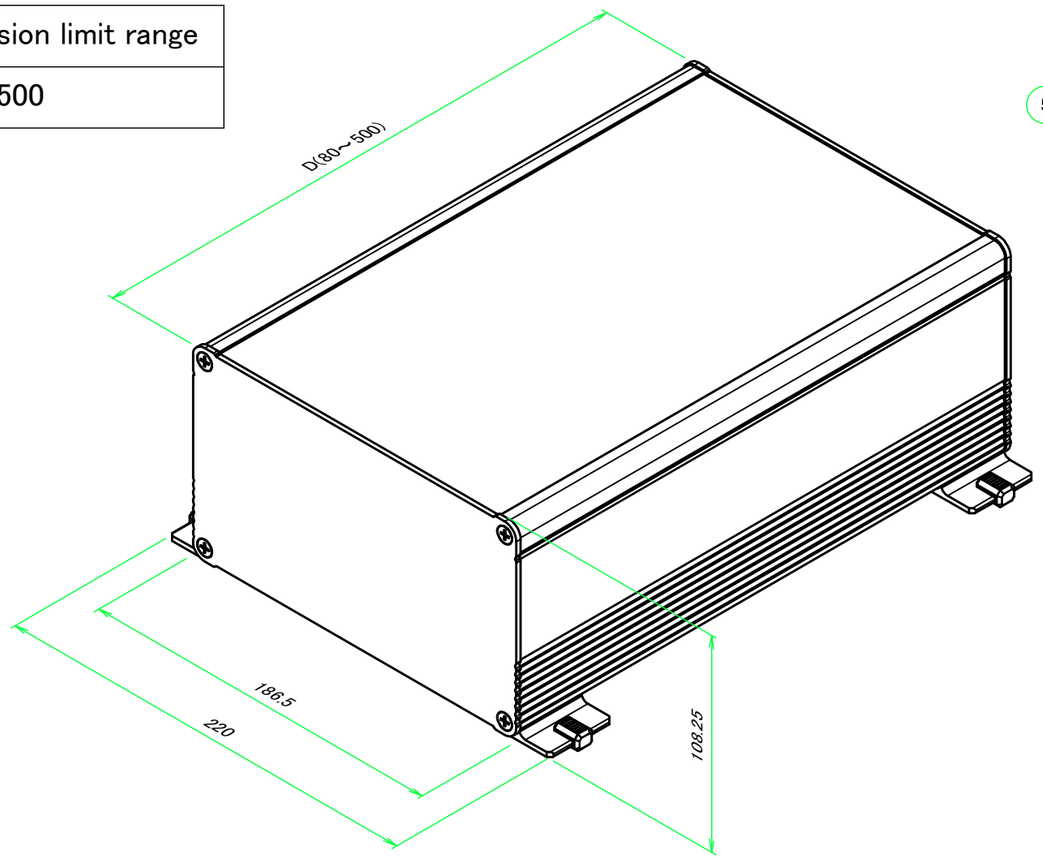

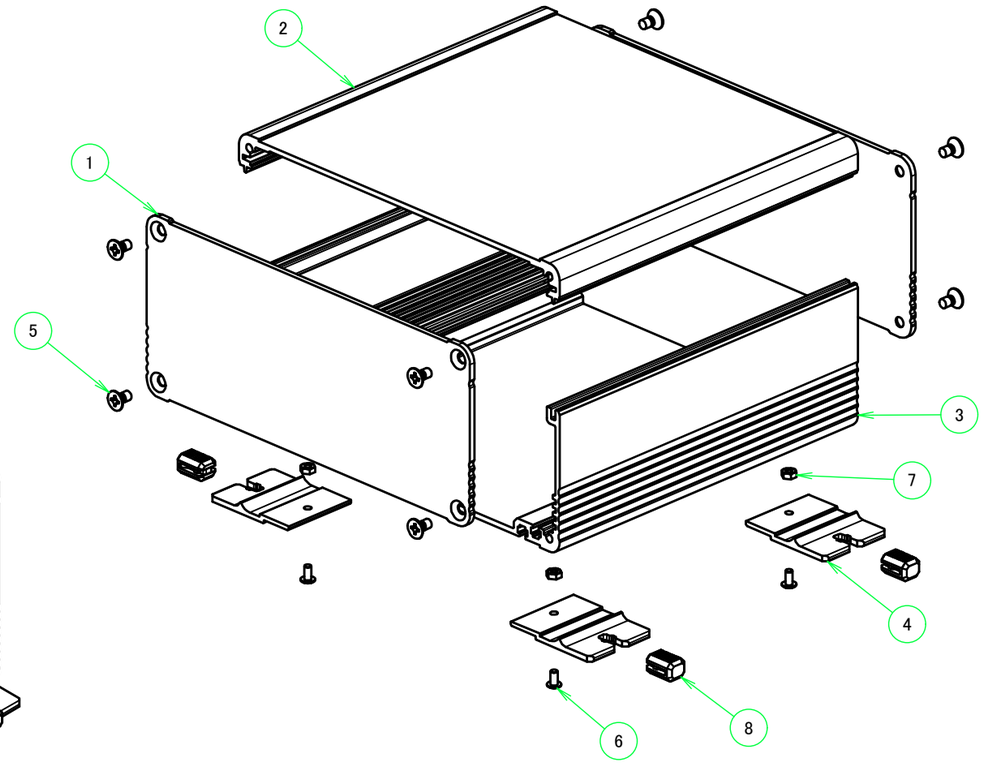

※ゴム足寸法は含んでおりません。
※Rubber feet dimensions are not included.

色仕様（型番末尾□） / Color Type (End of product number□)				
記号 / Code	上カバー / Top Cover	下カバー / Bottom Cover	フランジブラケット / Flange Bracket	パネル / End Panel
S S	シルバー / Silver	シルバー / Silver	シルバー / Silver	シルバー / Silver
S B	シルバー / Silver	シルバー / Silver	シルバー / Silver	ブラック / Black
B S	ブラック / Black	ブラック / Black	ブラック / Black	シルバー / Silver
B B	ブラック / Black	ブラック / Black	ブラック / Black	ブラック / Black

TAKACHI 株式会社タカチ電機工業
TAKACHI ELECTRONICS ENCLOSURE CO., LTD.

品名/Title
フリーサイズフランジ足付アルミ押出材ケース
Custom Sized Wallmount Extruded Aluminum Enclosure

承認/Approved	検図/Checked	製図/Created	型番/Product number
中根	野村	益子	EXFS187-107-□□
			作成日/Date 2024/06/25

尺度/Scale

ページ/Page 1 / 6

本図面の著作権は株式会社タカチ電機工業に帰属します。 / Copyright (C) TAKACHI ELECTRONICS ENCLOSURE CO., LTD. All Rights Reserved.

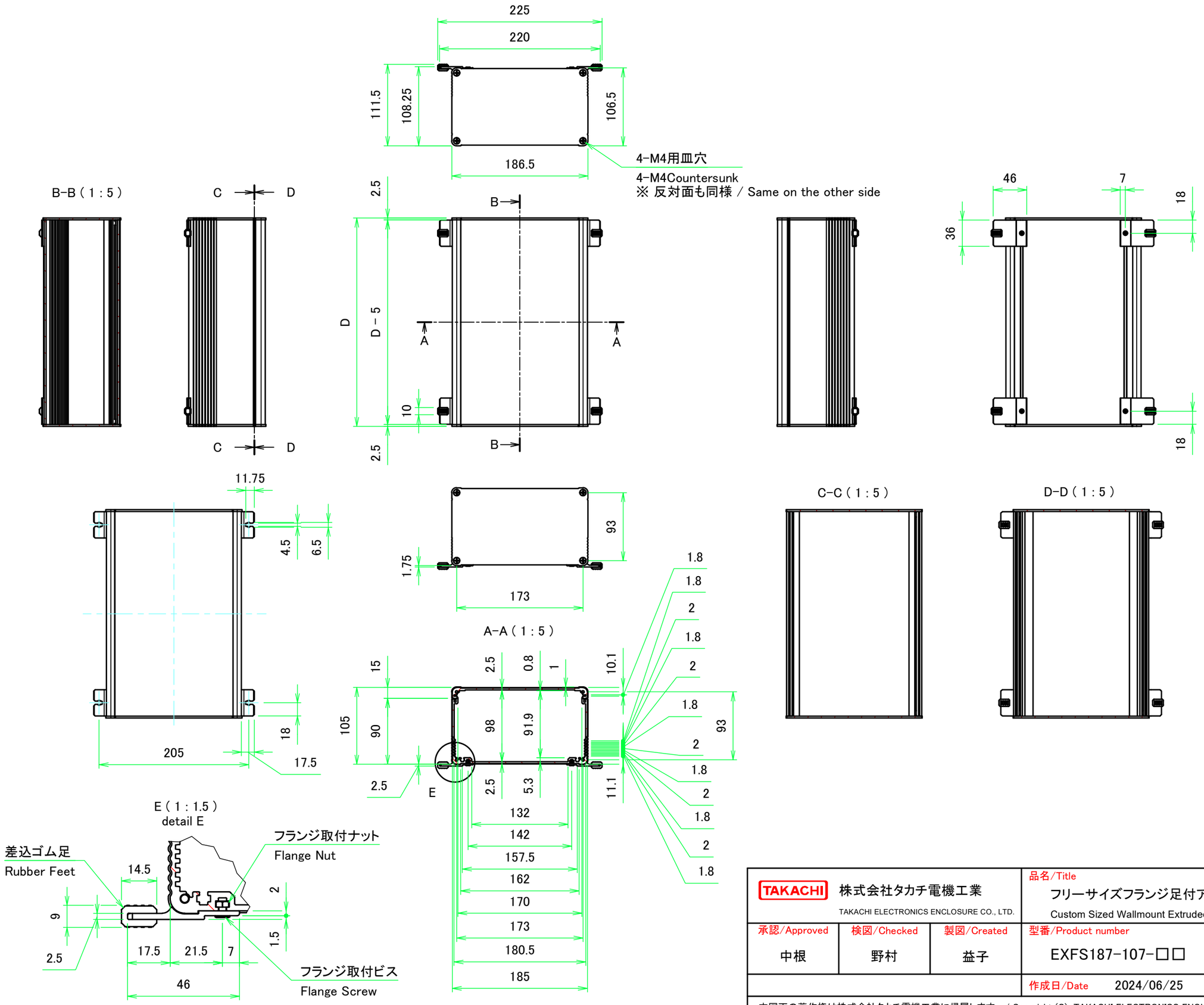

TAKACHI 株式会社タカチ電機工業 TAKACHI ELECTRONICS ENCLOSURE CO., LTD.			品名/Title フリーサイズフランジ足付アルミ押出材ケース Custom Sized Wallmount Extruded Aluminum Enclosure	
承認/Approved	検図/Checked	製図/Created	型番/Product number	尺度/Scale
中根	野村	益子	EXFS187-107-□□	1:5
			作成日/Date 2024/06/25	ページ/Page 2 / 6

本図面の著作権は株式会社タカチ電機工業に帰属します。 / Copyright (C) TAKACHI ELECTRONICS ENCLOSURE CO., LTD. All Rights Reserved.

上カバー / Top Cover

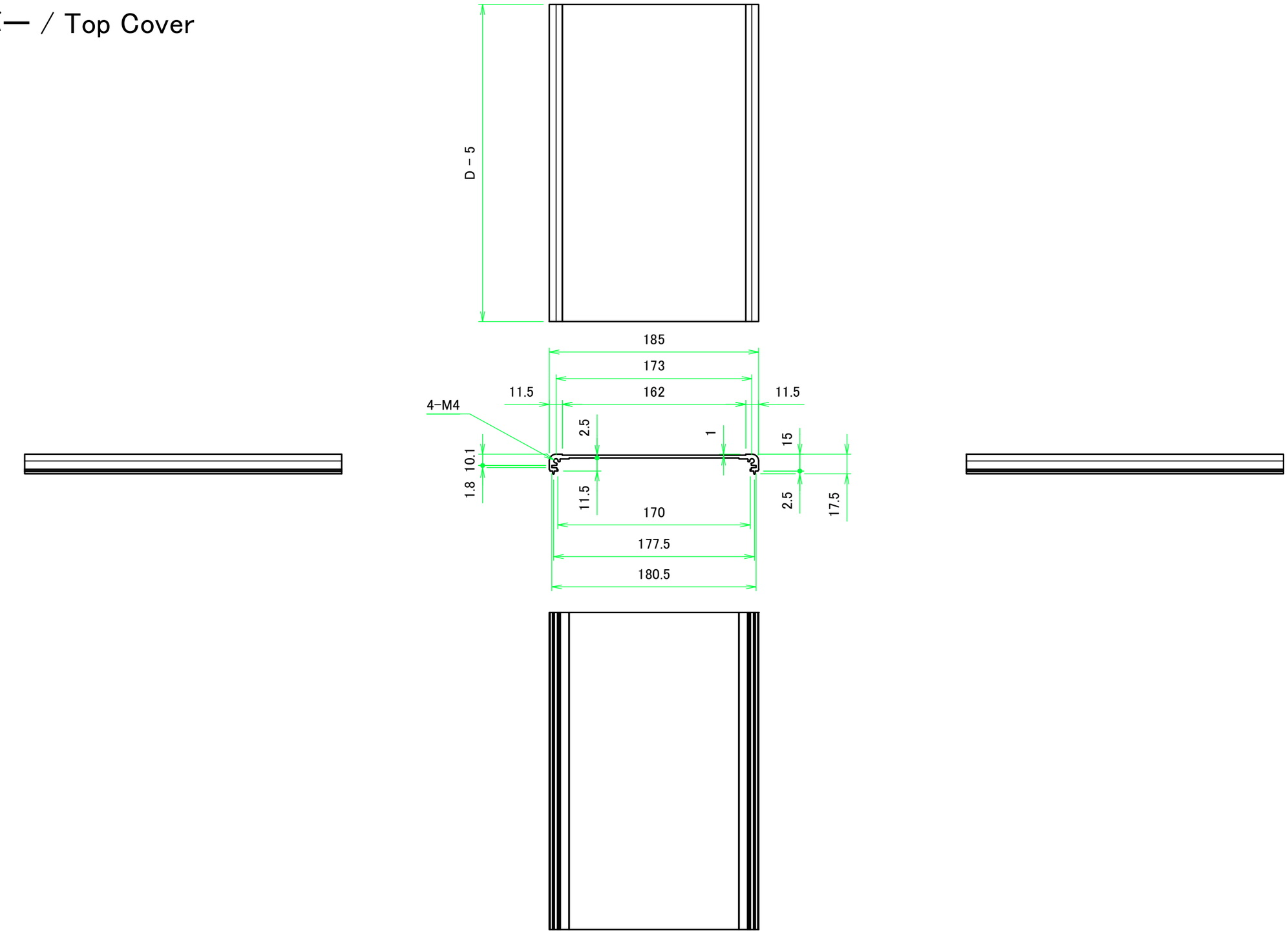

TAKACHI 株式会社タカチ電機工業 TAKACHI ELECTRONICS ENCLOSURE CO., LTD.			品名/Title 上カバー Top Cover	
承認/Approved	検図/Checked	製図/Created	型番/Product number	尺度/Scale 1:3.5
中根	野村	益子		ページ/Page 3 / 6
W185 － D75～495			作成日/Date 2024/06/25	

本図面の著作権は株式会社タカチ電機工業に帰属します。/ Copyright (C) TAKACHI ELECTRONICS ENCLOSURE CO., LTD. All Rights Reserved.

下カバー / Bottom Cover

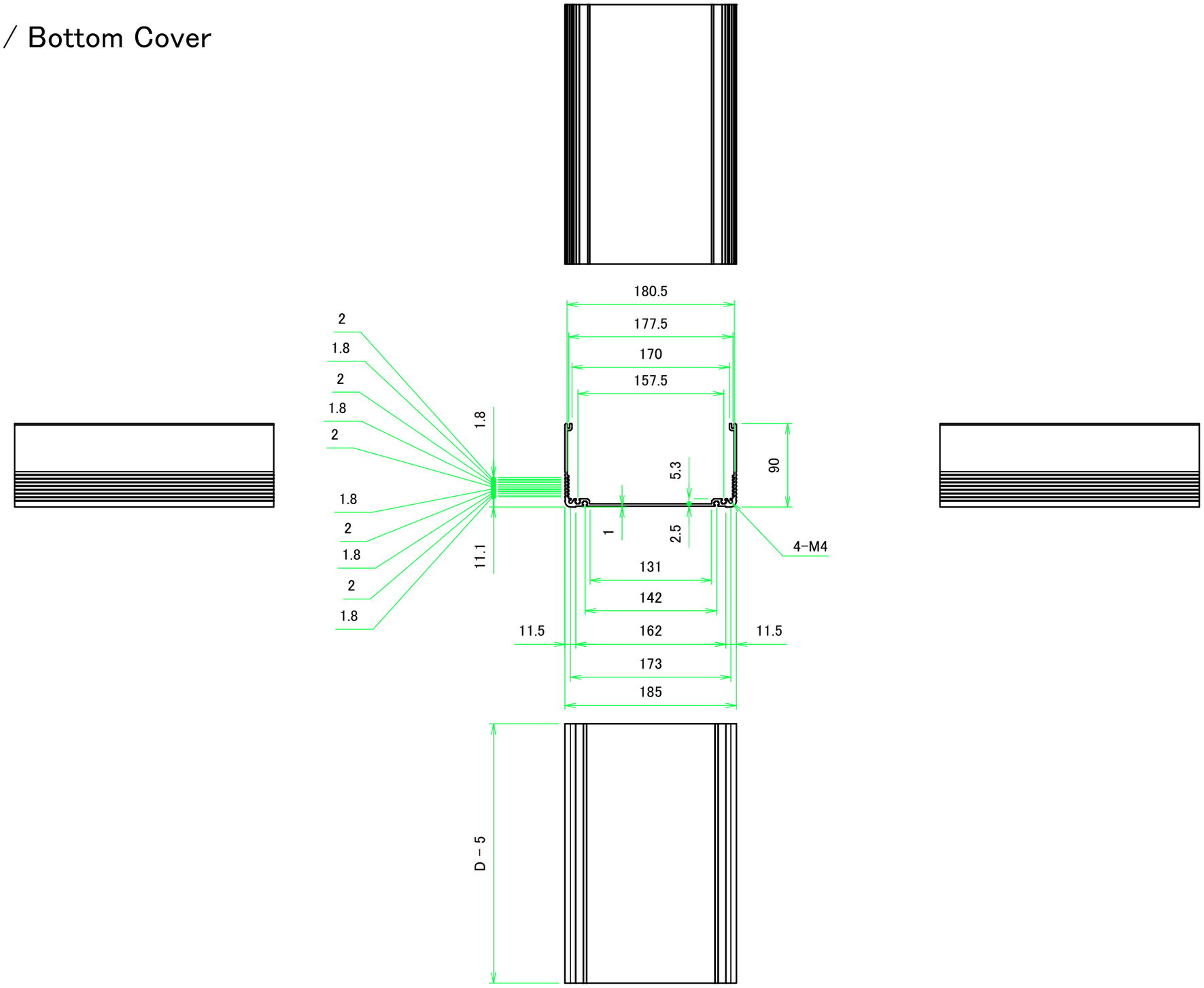

TAKACHI 株式会社タカチ電機工業 TAKACHI ELECTRONICS ENCLOSURE CO., LTD.			品名/Title 下カバー Bottom Cover
承認/Approved	検図/Checked	製図/Created	型番/Product number
中根	野村	益子	
W185 － H105 － D75～495			作成日/Date 2024/06/25

尺度/Scale 1:4.5

ページ/Page 4 / 6

本図面の著作権は株式会社タカチ電機工業に帰属します。/ Copyright (C) TAKACHI ELECTRONICS ENCLOSURE CO., LTD. All Rights Reserved.

パネル / End Panel

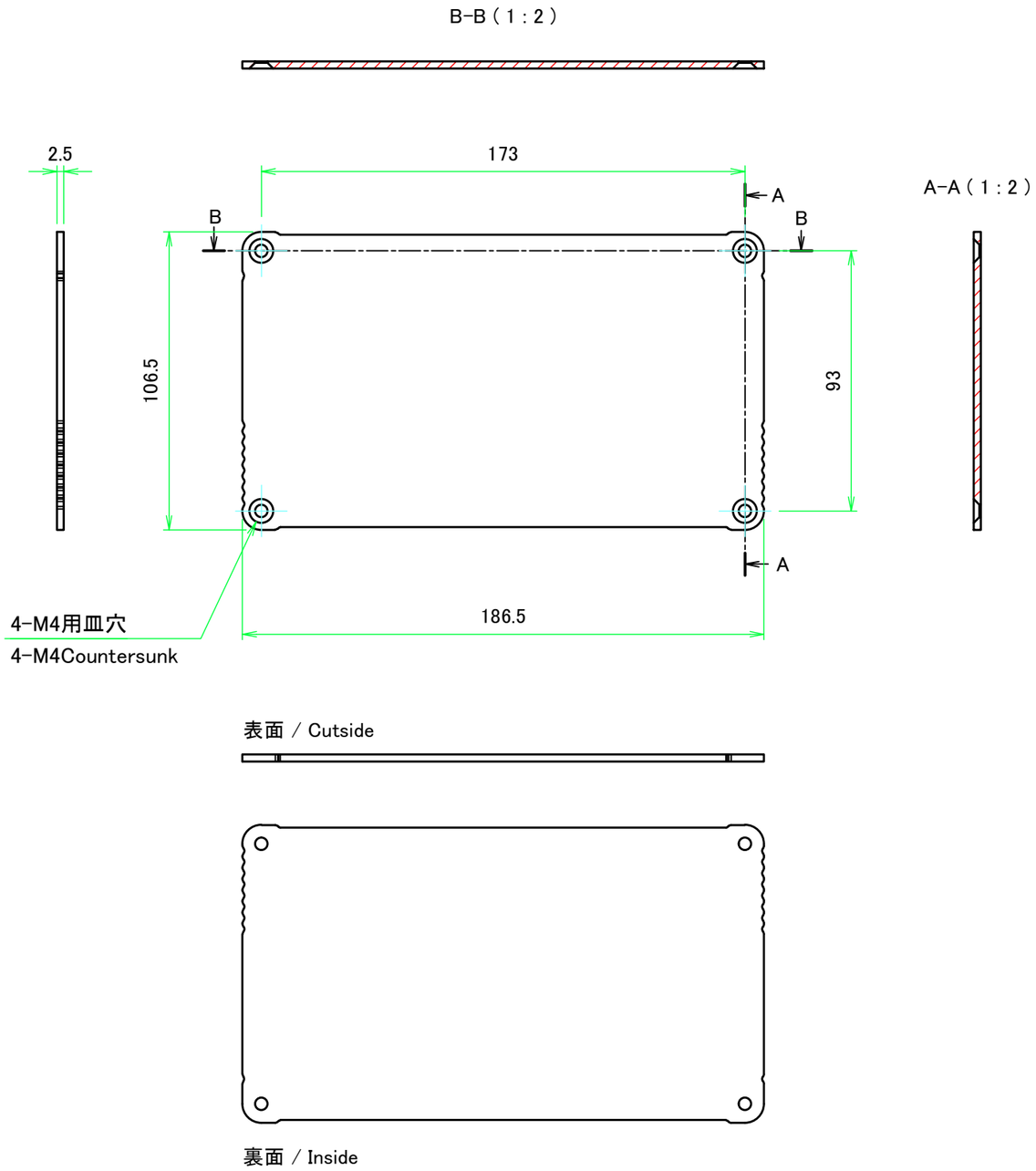

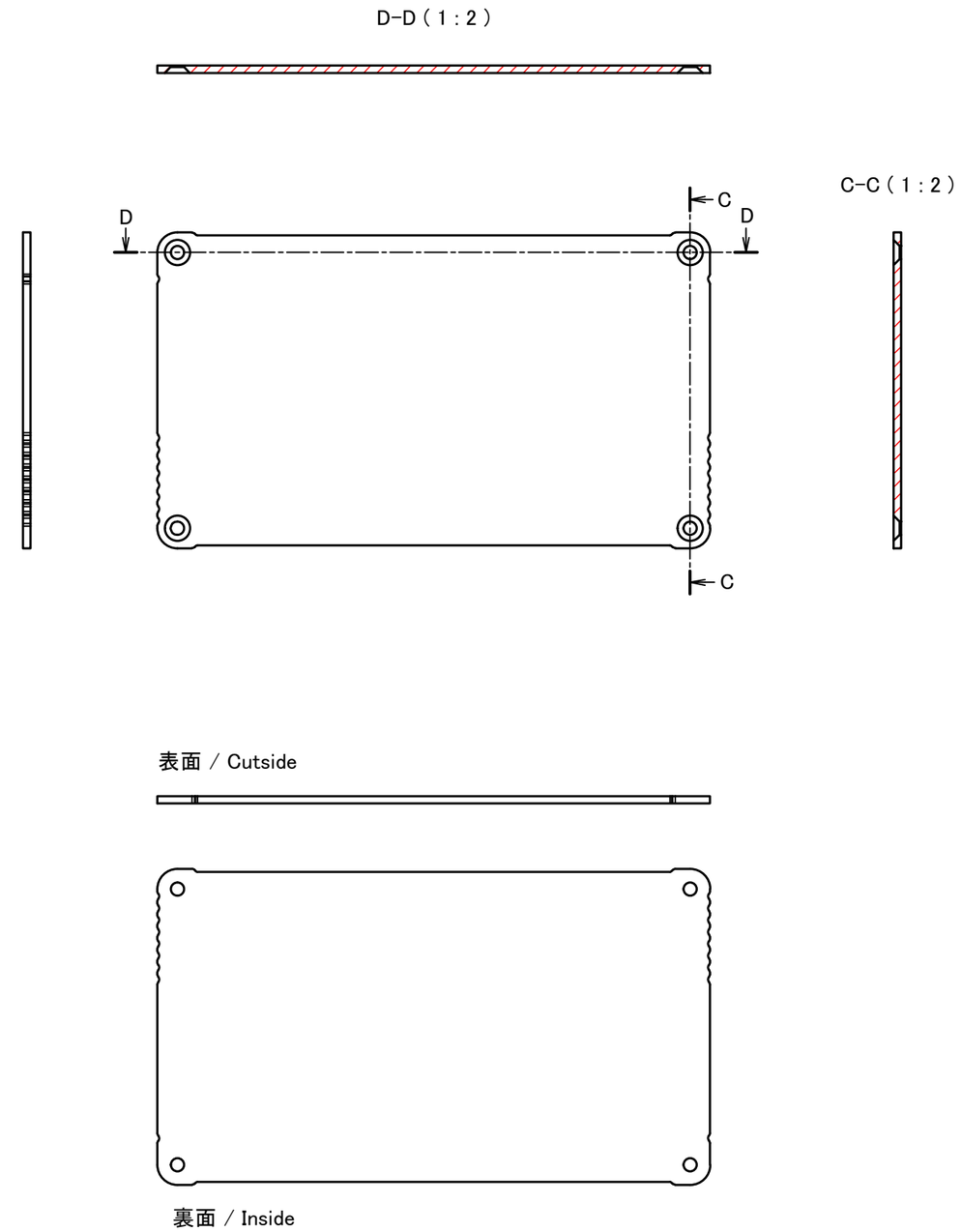

TAKACHI 株式会社タカチ電機工業 TAKACHI ELECTRONICS ENCLOSURE CO., LTD.			品名/Title パネル End Panel	
承認/Approved 中根	検図/Checked 大江	製図/Created 益子	型番/Product number	尺度/Scale 1:2
W186.5 - H106.5			作成日/Date 2024/08/09	ページ/Page 5 / 6

本図面の著作権は株式会社タカチ電機工業に帰属します。/ Copyright (C) TAKACHI ELECTRONICS ENCLOSURE CO., LTD. All Rights Reserved.

構成内容 / Components				
No.	名称 / Part name	数量 / Pcs	材質 / Material	色・表面処理 / Color・Finish
1	フランジブラケット / Flange Bracket	4	アルミ押出材 A6063S-T5 / Extrudedaluminium A6063S-T5	メタリックシルバー・塗装 , ブラックアルマイト / Metallic Silver・Painted , Black Anodized
2	フランジ取付ビス (スリムヘッドM3×6) / Flange Screw (M3 - 6)	4	鉄 / Steel	三価黒クロメート / Black trivalent chromate
3	フランジ取付ナット ナット (M3用) / Flange Nut (M3)	4	鉄 / Steel	三価黒クロメート / Black trivalent chromate
4	差込ゴム足 / Rubber Feet	4	シリコンゴム / Silicone	ブラック / Black

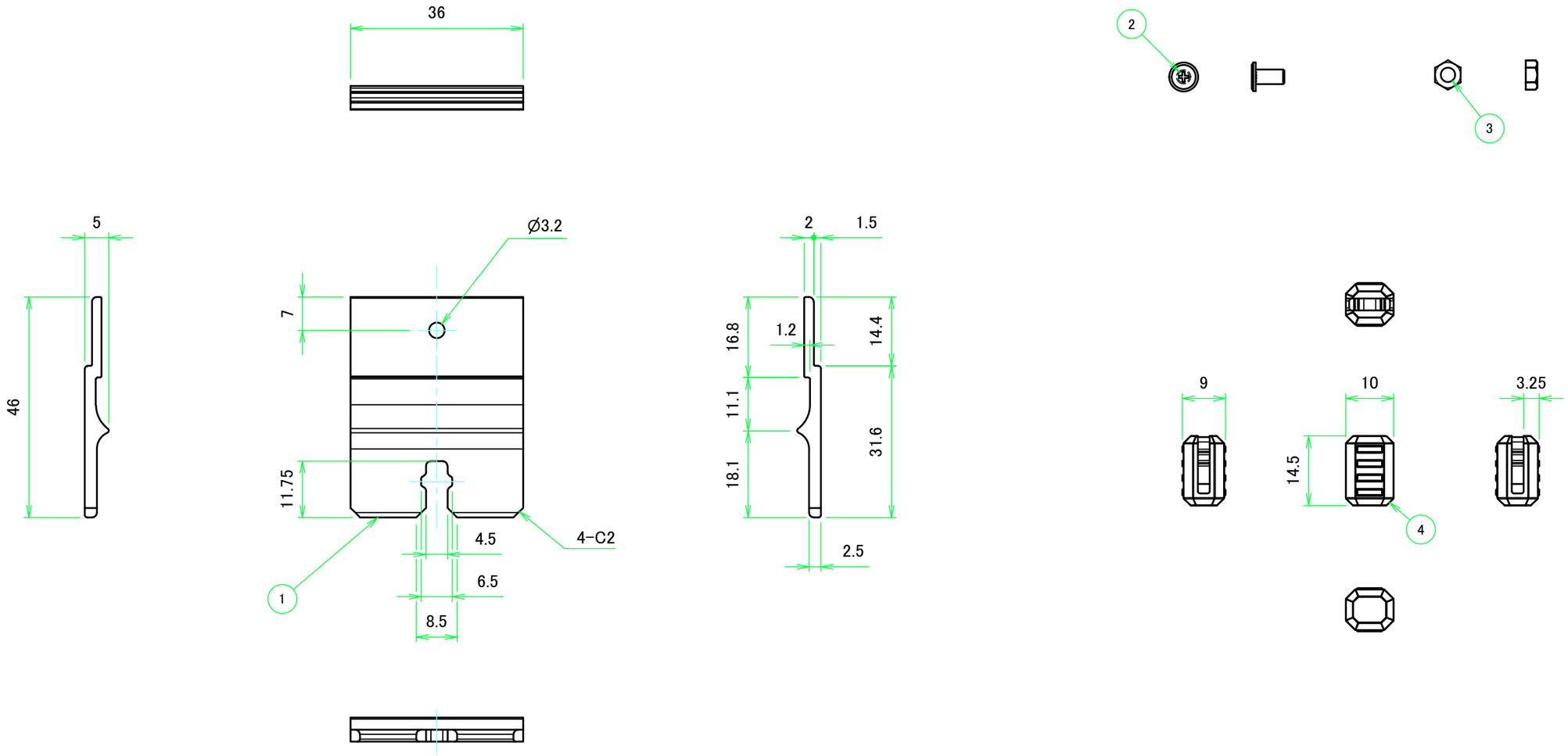

色仕様(型番末尾□) / Color Type (End of product number□)	
記号 / Code	色 / Color
S	メタリックシルバー / Metallic Silver
B	ブラック / Black

TAKACHI 株式会社タカチ電機工業
TAKACHI ELECTRONICS ENCLOSURE CO., LTD.

承認/Approved	検図/Checked	製図/Created
中根	野村	益子

品名/Title
フランジブラケット
Flange Bracket

型番/Product number
EF-36□

作成日/Date 2024/06/07

尺度/Scale
1:1

ページ/Page
6 / 6

本図面の著作権は株式会社タカチ電機工業に帰属します。/ Copyright (C) TAKACHI ELECTRONICS ENCLOSURE CO., LTD. All Rights Reserved.