(文書番号：TY-34)2008.02.08

構成内容

No.	名称	数量	材質	色・表面処理
1	フレーム	1	アルミ	無処理
2	メッシュ	1	ステンレス	無処理

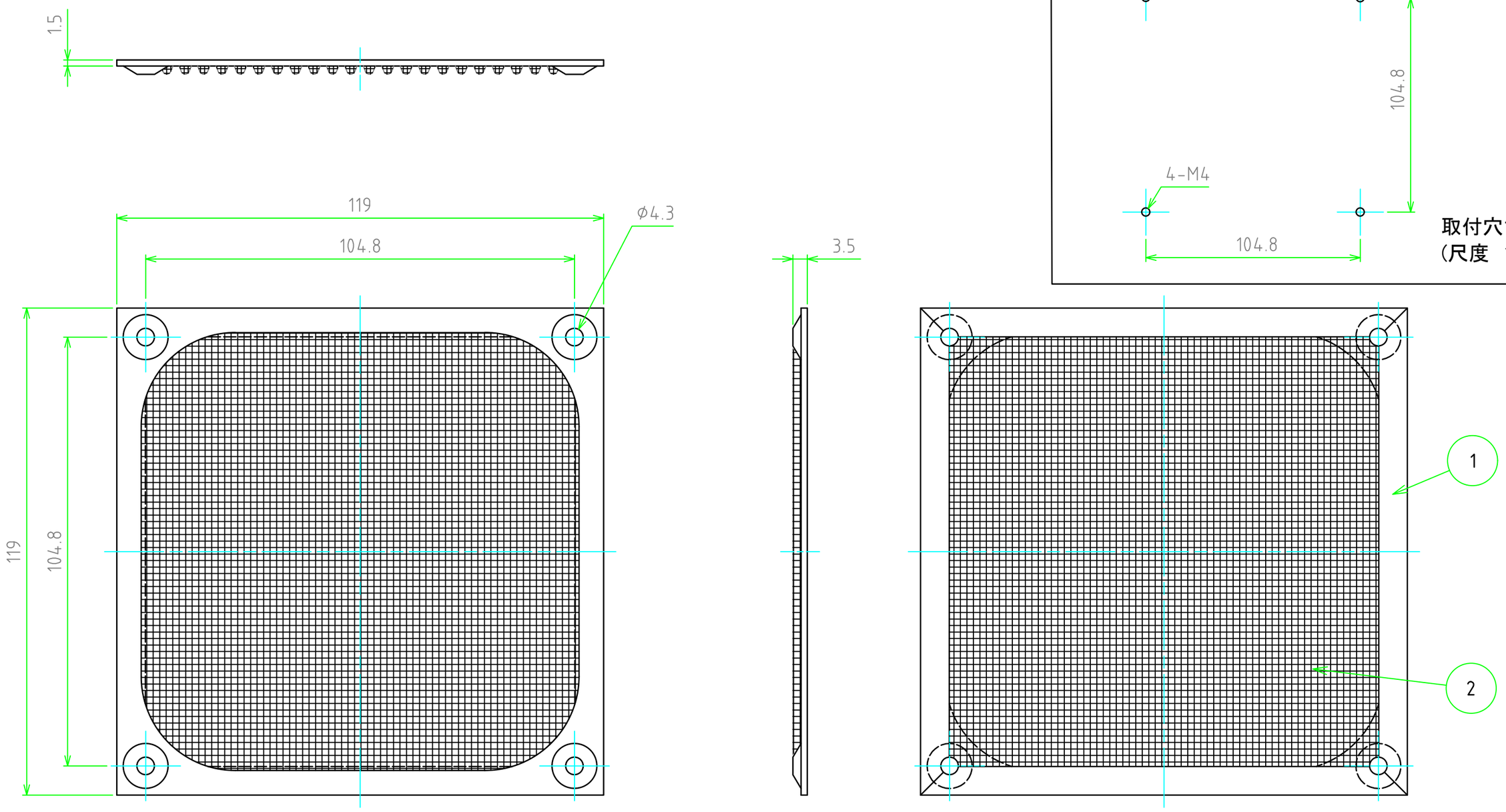

取付穴寸法
(尺度 1:2)

TAKACHI 株式会社タカチ電機工業 TAKACHI ELECTRONICS ENCLOSURE Co., LTD.			品名/Title シールドファンフィルター Shield Fan Filter	
承認/Approved 中根	検図/Checked 中根	製図/Created 鎌田	型番/Product number EMF-120	尺度/Scale 1:1
			作成日/Date 2025/08/20	ページ/Page 1 / 1

本図面の著作権は株式会社タカチ電機工業に帰属します。/ Copyright (C) TAKACHI ELECTRONICS ENCLOSURE CO., LTD. All Rights Reserved.