構成内容				(文書番号：TY-34)2008.02.08
照番	名称	数量	材質	色・表面処理
1	ホルダー	1	りん青銅	ニッケルメッキ

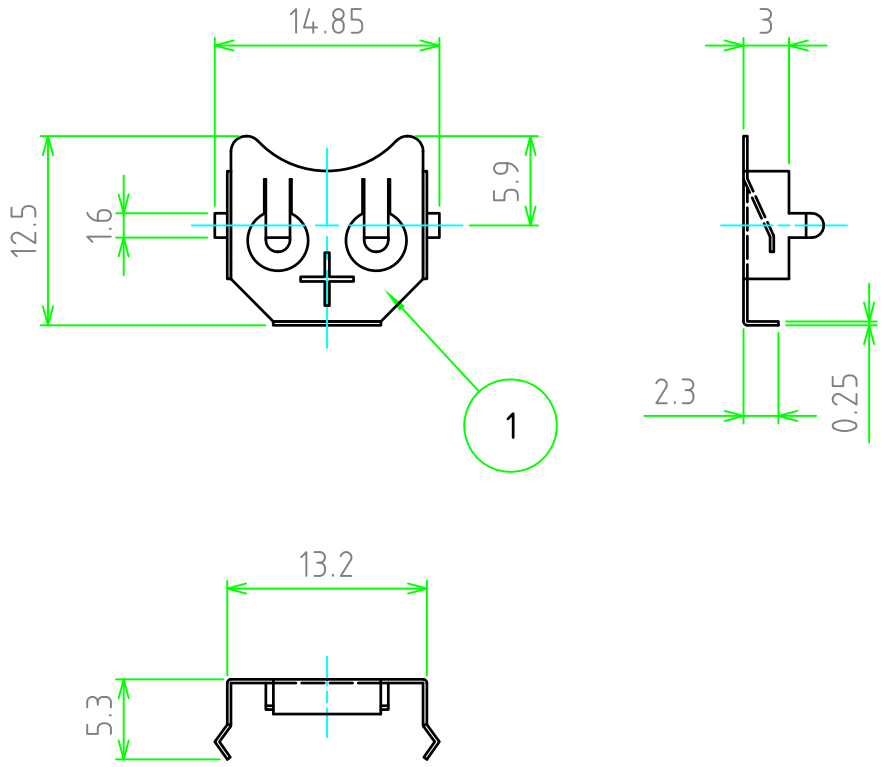

基板実装図

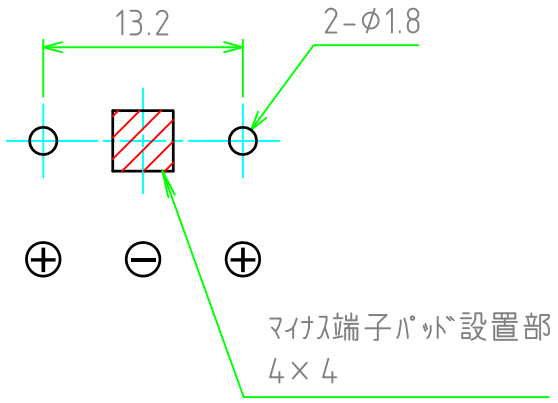

販売単位個数 ： 10個

	品名 BK型コイン電池ホルダー(CR1220/BR1225用)	株式会社タカチ電機工業		
尺度 2:1	型番 BK-890	承認 高地（一）	検図 中根	製図 野村
作成日 2013/02/06	図番			