(文書番号：TY-34)2008.02.08

## 外視 / External View

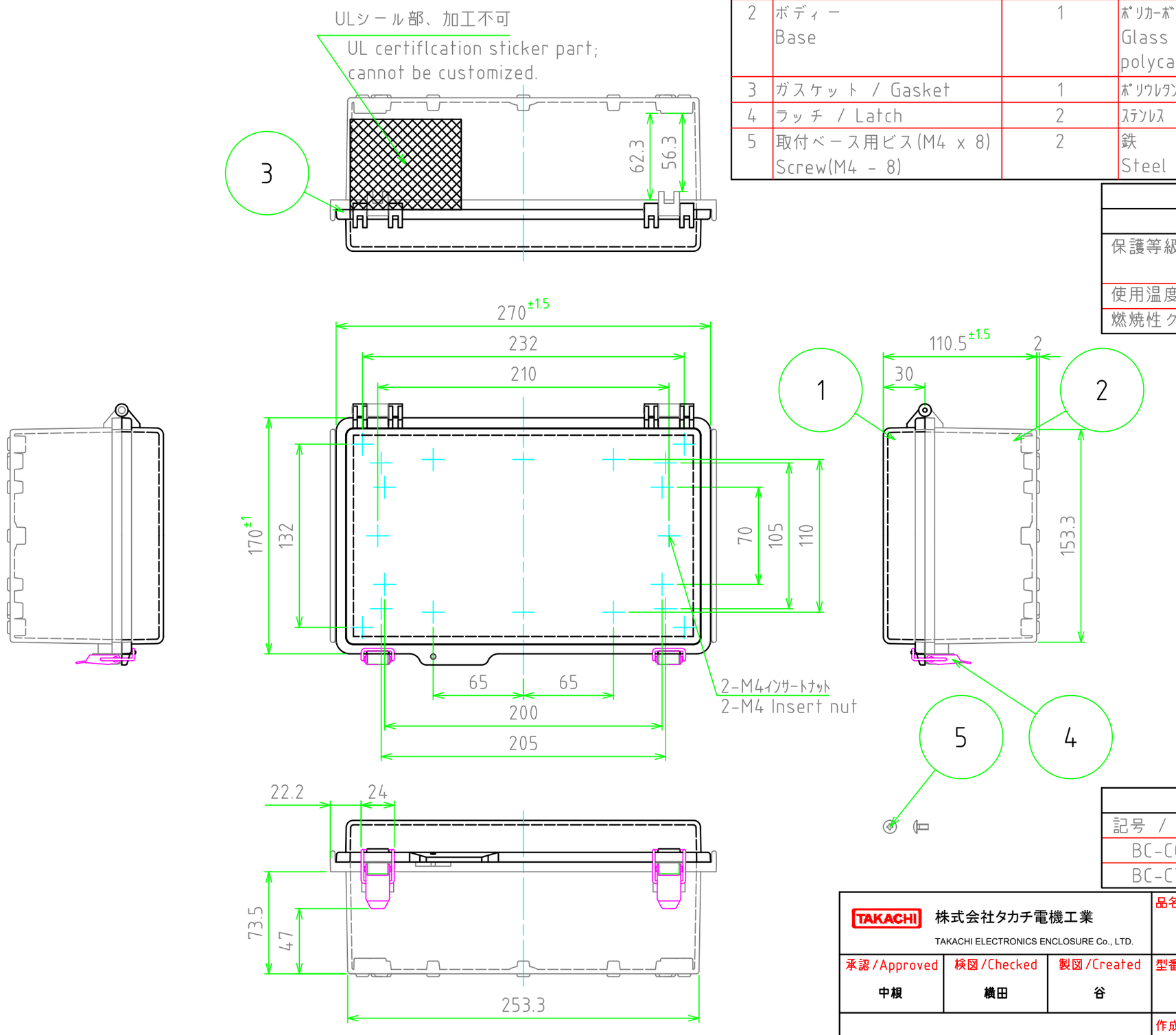


構成内容 / Components

| No. | 名称 / Part name | 数量 / Pcs | 材質 / Material | 色・表面処理 / Color・Finish |
|---|---|---|---|---|
| 1 | トップカバー / Top cover | 1 | ポリカーボネート / Polycarbonate | ライトグレー / Light gray<br>透明 / Transparent |
| 2 | ボディー<br>Base | 1 | ポリカーボネートグラスファイバー<br>Glass fiber filled polycarbonate | ライトグレー<br>Light gray |
| 3 | ガスケット / Gasket | 1 | ポリウレタン / Polyurethane | ブラック / Black |
| 4 | ラッチ / Latch | 2 | ステンレス / Stainless steel | 無処理 / Unfinished |
| 5 | 取付ベース用ビス(M4 x 8)<br>Screw(M4 - 8) | 2 | 鉄<br>Steel | 三価クロメート<br>Trivalent chromate |

UL FILE No,E343339

テクニカルデータ / Technical Data

| | |
|---|---|
| 保護等級 / Protection class | NEMA Type 1 , 4X<br>(IP56相当) |
| 使用温度範囲 / Operating temperature | -20℃ ～ +75℃ |
| 燃焼性クラス / Flammability class | UL94V-0 |

色仕様 / Color Type

| 記号 / Code | トップカバー / Top cover | ボディー / Base |
|---|---|---|
| BC-CGP | ライトグレー / Light gray | ライトグレー / Light gray |
| BC-CTP | 透明 / Transparent | ライトグレー / Light gray |

TAKACHI 株式会社タカチ電機工業
TAKACHI ELECTRONICS ENCLOSURE Co., LTD.

品名/Title
UL認証 防水・防塵ポリカーボネートプラボックス
NEMA 4X POLYCARBONATE BOX

| 承認/Approved | 検図/Checked | 製図/Created |
|---|---|---|
| 中根 | 横田 | 谷 |

型番/Product number
BC-CGP-172711 / BC-CTP-172711

作成日/Date 2025/04/24

尺度/Scale 1:3

ページ/Page 1 / 2

本図面の著作権は株式会社タカチ電機工業に帰属します。/ Copyright (C) TAKACHI ELECTRONICS ENCLOSURE CO., LTD. All Rights Reserved.

# 内視 / Internal View

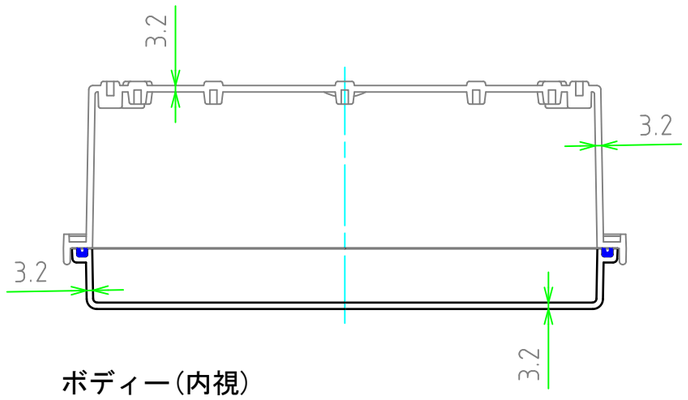


ボディー(内視)
Base(Internal View)

カバー(内視)
Cover(Internal View)

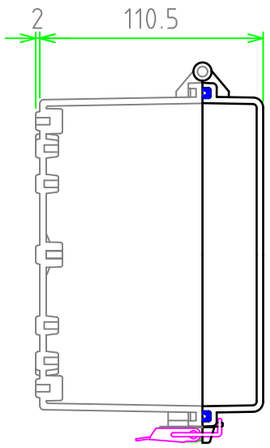


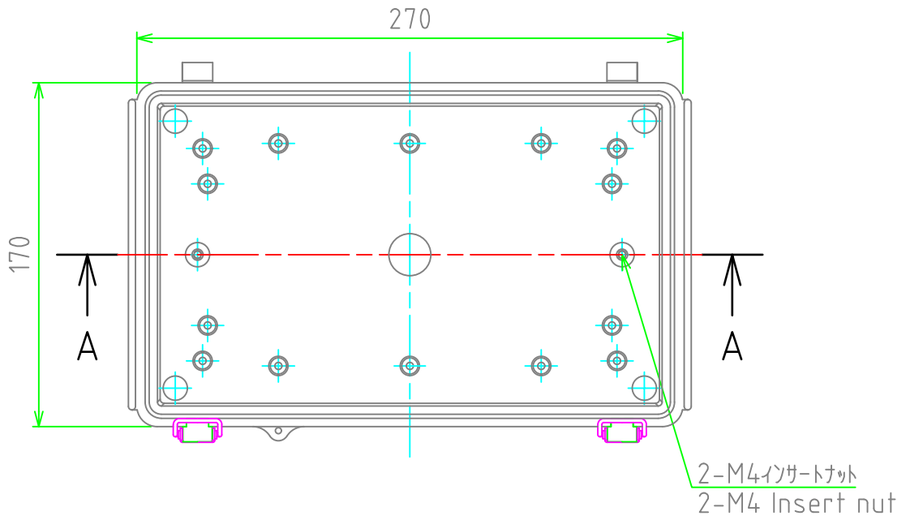


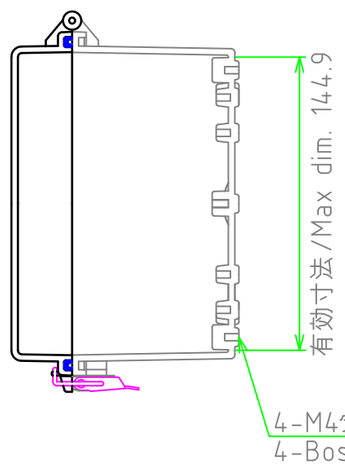


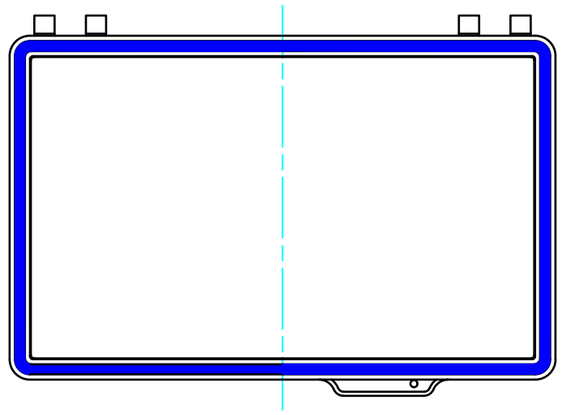

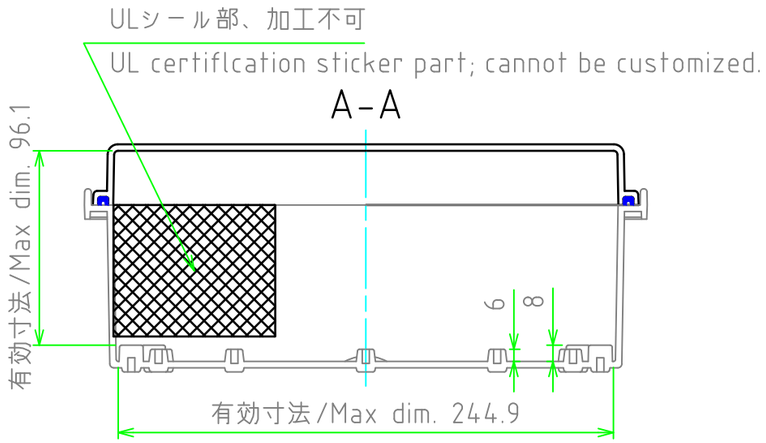


| | | | | |
|---|---|---|---|---|
| TAKACHI 株式会社タカチ電機工業 TAKACHI ELECTRONICS ENCLOSURE Co., LTD. | | | 品名/Title UL認証 防水・防塵ﾎﾟﾘｶｰﾎﾞﾈｰﾄﾌﾟﾗﾎﾞｯｸｽ NEMA 4X POLYCARBONATE BOX | |
| 承認/Approved | 検図/Checked | 製図/Created | 型番/Product number | 尺度/Scale |
| 中根 | 横田 | 谷 | BC-CGP-172711 / BC-CTP-172711 | 1:3 |
| | | | 作成日/Date 2025/04/24 | ページ/Page 2 / 2 |

本図面の著作権は株式会社タカチ電機工業に帰属します。/ Copyright (C) TAKACHI ELECTRONICS ENCLOSURE CO., LTD. All Rights Reserved.