| 構成内容/Components | | | | (文書番号：TY-34)2008.02.08 |
|---|---|---|---|---|
| No. | 名称/Part name | 数量/Pcs | 材質・規格/Material | 色・表面処理/Color・Finish |
| 1 | ゴム足/Feet | 1 | 天然ゴム/Rubber | ブラック/Black |

天然ゴムは長期間経過すると色が移行します。Rubber material color may fade over time.

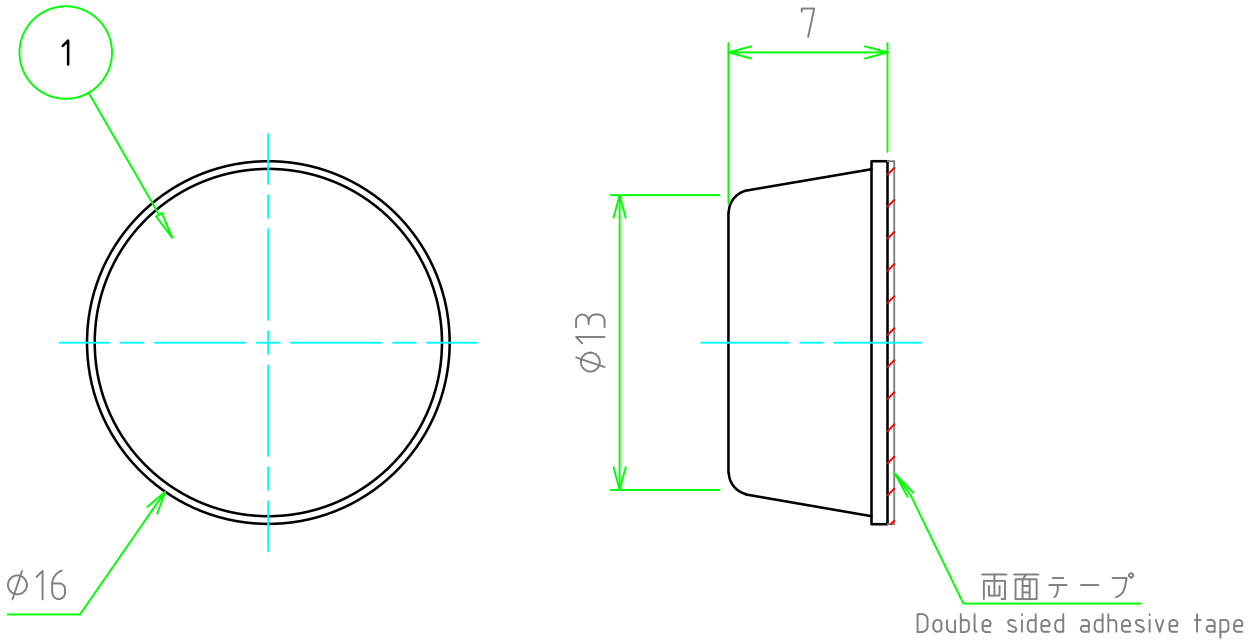


販売単位個数 ： 10個(1袋)

Sales unit quantity : 10 pieces (1 bag)

| | | | | |
|---|---|---|---|---|
| TAKACHI 株式会社タカチ電機工業 TAKACHI ELECTRONICS ENCLOSURE Co., LTD. | | | 品名/Title 貼付ゴム足・成型タイプ Adhesive Rubber Feet | |
| 承認/Approved 中根 | 検図/Checked 中根 | 製図/Created 鎌田 | 型番/Product number B16-7 | 尺度/Scale 3:1 |
| | | | 作成日/Date 2025/05/28 | ページ/Page 1 / 1 |

本図面の著作権は株式会社タカチ電機工業に帰属します。/ Copyright (C) TAKACHI ELECTRONICS ENCLOSURE CO., LTD. All Rights Reserved.