■テクニカルデータ/Technical Data■	
保護等級/Protection class	IP68(水深1m 24h)/IP68(24hours/1m depth)
温度範囲/Operating temperature	-40℃～＋105℃
締め付けトルク/Recommended torque	1.0N・m(10kgf・cm)
※熱抵抗値/Thermal resistant rate	4.37℃/W

※熱抵抗値算出の条件/Thermal resistance test condition
・自然空冷/Ambient air cooling
・フィンが地面に垂直で温度上昇60℃の時/Heat-sink fins are set perpendicular to the ground with temperature at 60℃
・押出しがアルマイト品/Anodized extruded alminium
・全面素子/Heat source is applied on the opposite side (inner side) of the fins

構成内容 / Components

No.	名称 / Part name	数量 / Pcs	材質 / Material	色・表面処理 / Color・Finish
1	ﾊﾟﾈﾙ/End panel	2	ADC12/Diecast alminiumADC12	ﾒﾀﾘｯｸｸﾞﾚｰ,ﾌﾞﾗｯｸ・粉体塗装/Metalic gray,black・Anodized
2	ﾎﾞﾃﾞｨﾌﾚｰﾑ/Body frame	1	ｱﾙﾐ押出材/Extruded alminium A6063S-T5	ｼﾙﾊﾞｰ,ﾌﾞﾗｯｸ・ｱﾙﾏｲﾄ&ｸﾘｱ塗装/Silver,black・Anodized with clear coating
3	ｶﾞｽｹｯﾄ/Gasket	2	ｼﾘｺﾝ/Sillicone	ﾌﾞﾗｯｸ/Black
4	取付ﾋﾞｽ/Screw	8	ｽﾃﾝﾚｽ(ﾊﾞｲﾝﾄﾞM3×12)/Stainless steel	無処理/Unfinished
5	ゴム足/Rubber feet	4	ﾎﾟﾘｳﾚﾀﾝ/Polyurethane	ﾌﾞﾗｯｸ/Black

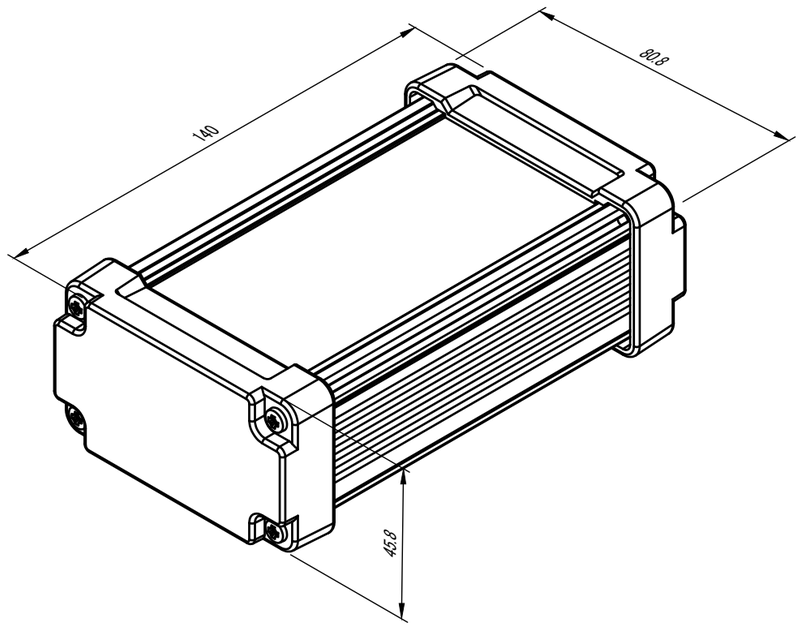

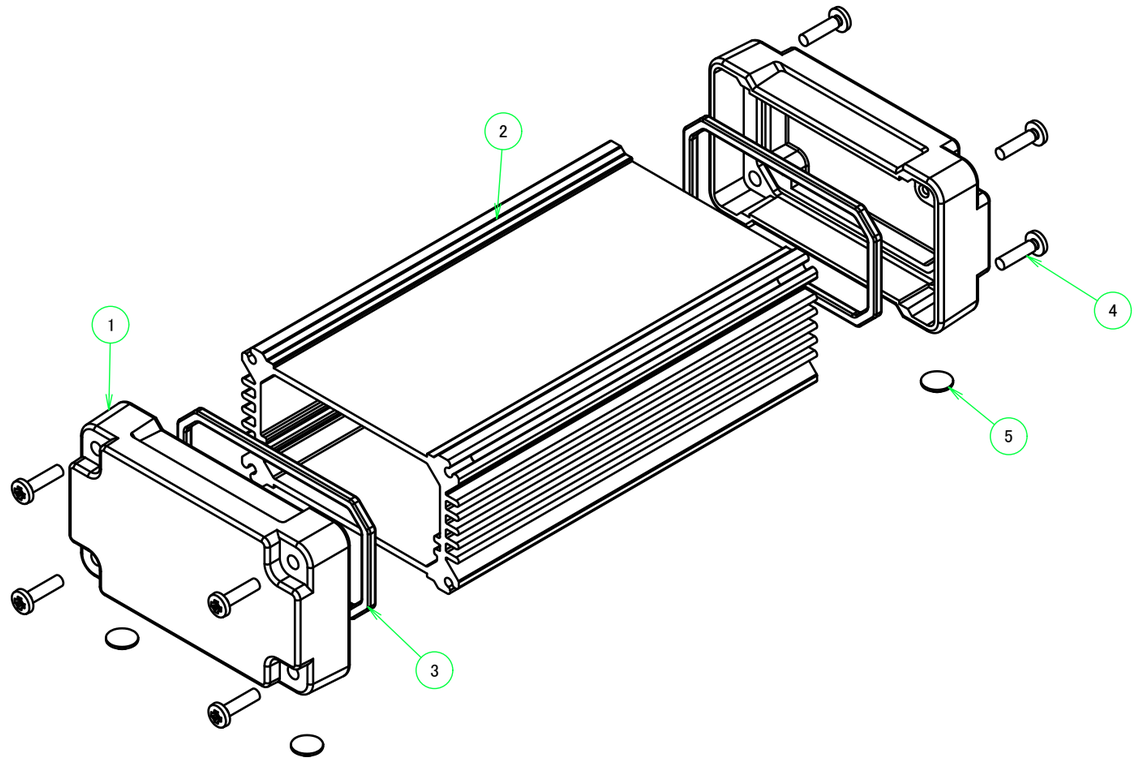

色仕様(型番末尾□□)/Color type		
記号/Code	パネル/Panel	ﾎﾞﾃﾞｨﾌﾚｰﾑ/Body frame
GS	ﾒﾀﾘｯｸｸﾞﾚｰ/Metallic gray	ｼﾙﾊﾞｰ/Silver
BS	ﾌﾞﾗｯｸ/Black	ｼﾙﾊﾞｰ/Silver
BB	ﾌﾞﾗｯｸ/Black	ﾌﾞﾗｯｸ/Black

本図面および付帯する部品図の著作権は株式会社タカチ電機工業に帰属します。/ Copyright (C) TAKACHI ELECTRONICS ENCLOSURE CO., LTD. All Rights Reserved.

TAKACHI 株式会社タカチ電機工業 TAKACHI ELECTRONICS ENCLOSURE CO., LTD.			品名/Title 防水・防塵アルミケース IP68 HEAT-SINK ALUMINIUM ENCLOSURE	
承認/Approved	検図/Checked	製図/Created	型番/Product number AWN8-5-14N□□	尺度/Scale 1 : 1.5
中根	王	岡本	作成日/Date 2023/04/12	1 / 4

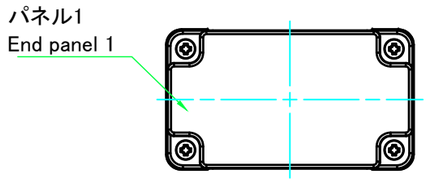

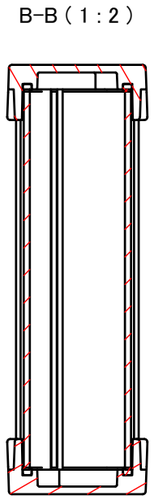

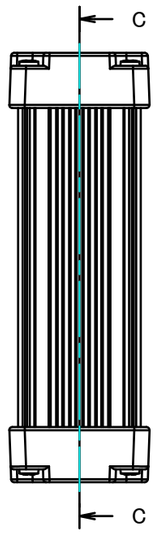

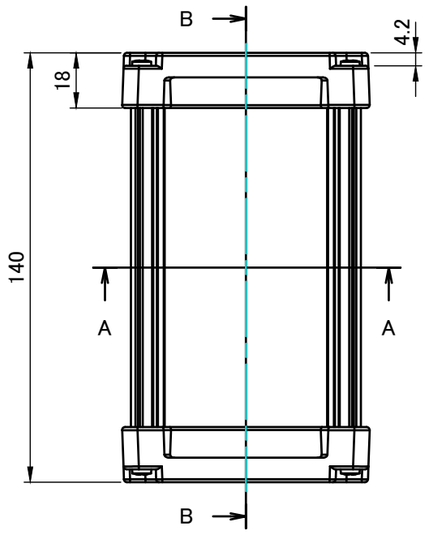

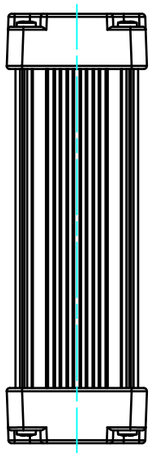

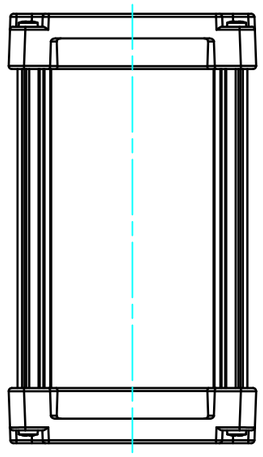

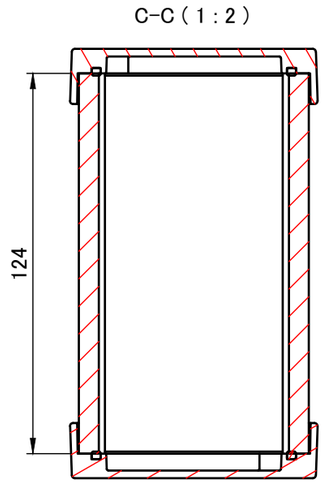

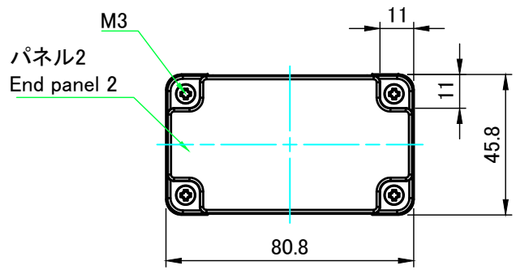

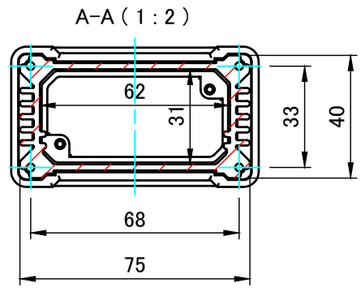

TAKACHI 株式会社タカチ電機工業 TAKACHI ELECTRONICS ENCLOSURE CO., LTD.			品名/Title 防水・防塵アルミケース IP68 HEAT-SINK ALUMINIUM ENCLOSURE	
承認/Approved	検図/Checked	製図/Created	型番/Product number	尺度/Scale
中根	王	岡本	AWN8-5-14N□□	1 : 2
			作成日/Date 2023/04/12	2 / 4

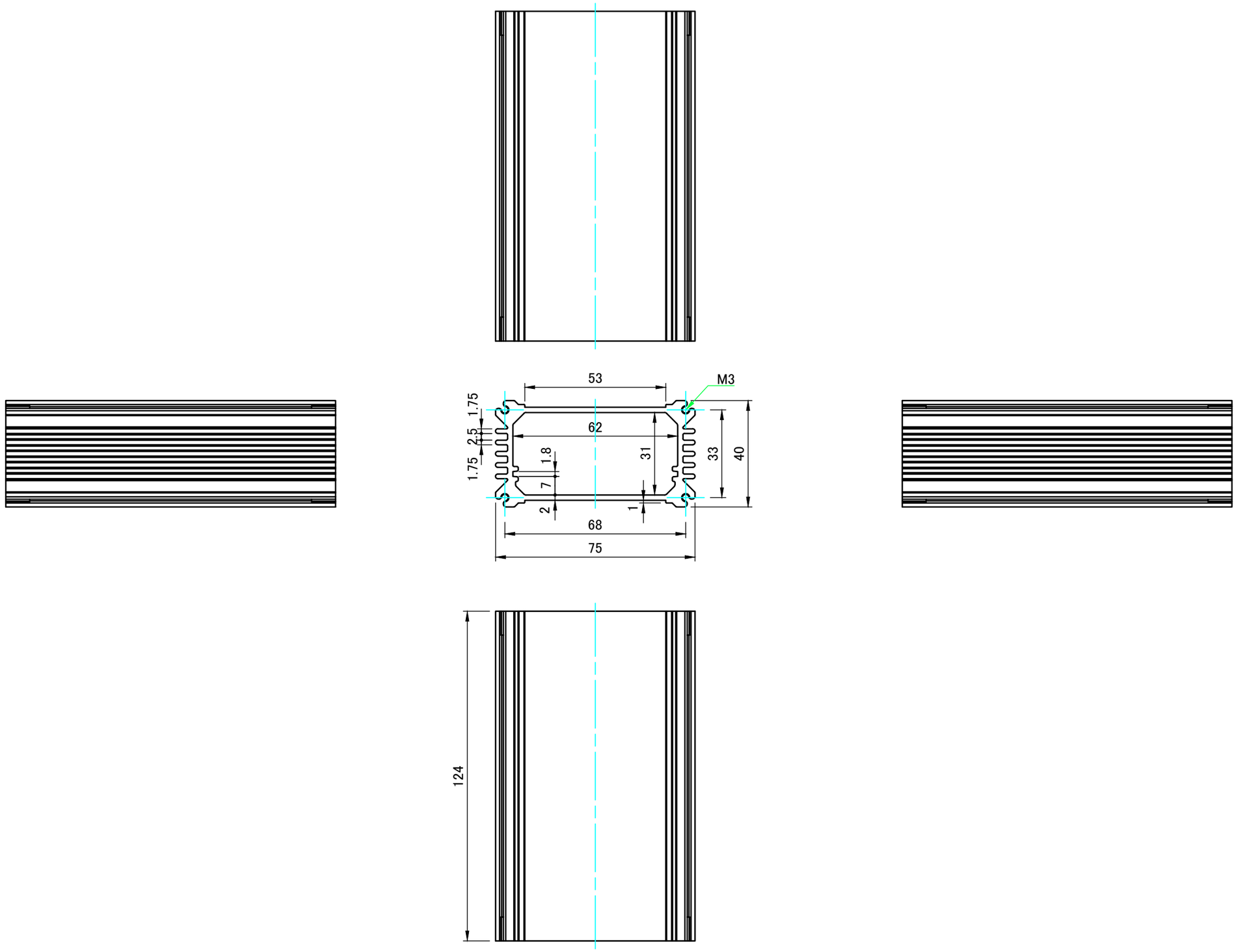

TAKACHI 株式会社タカチ電機工業 TAKACHI ELECTRONICS ENCLOSURE CO., LTD.			品名/Title ボディフレーム Body frame	
承認/Approved	検図/Checked	製図/Created	型番/Product number W75-H40-D124	尺度/Scale 1 : 1.5
中根	王	岡本	作成日/Date 2017/07/14	3 / 4

パネル1
End panel1

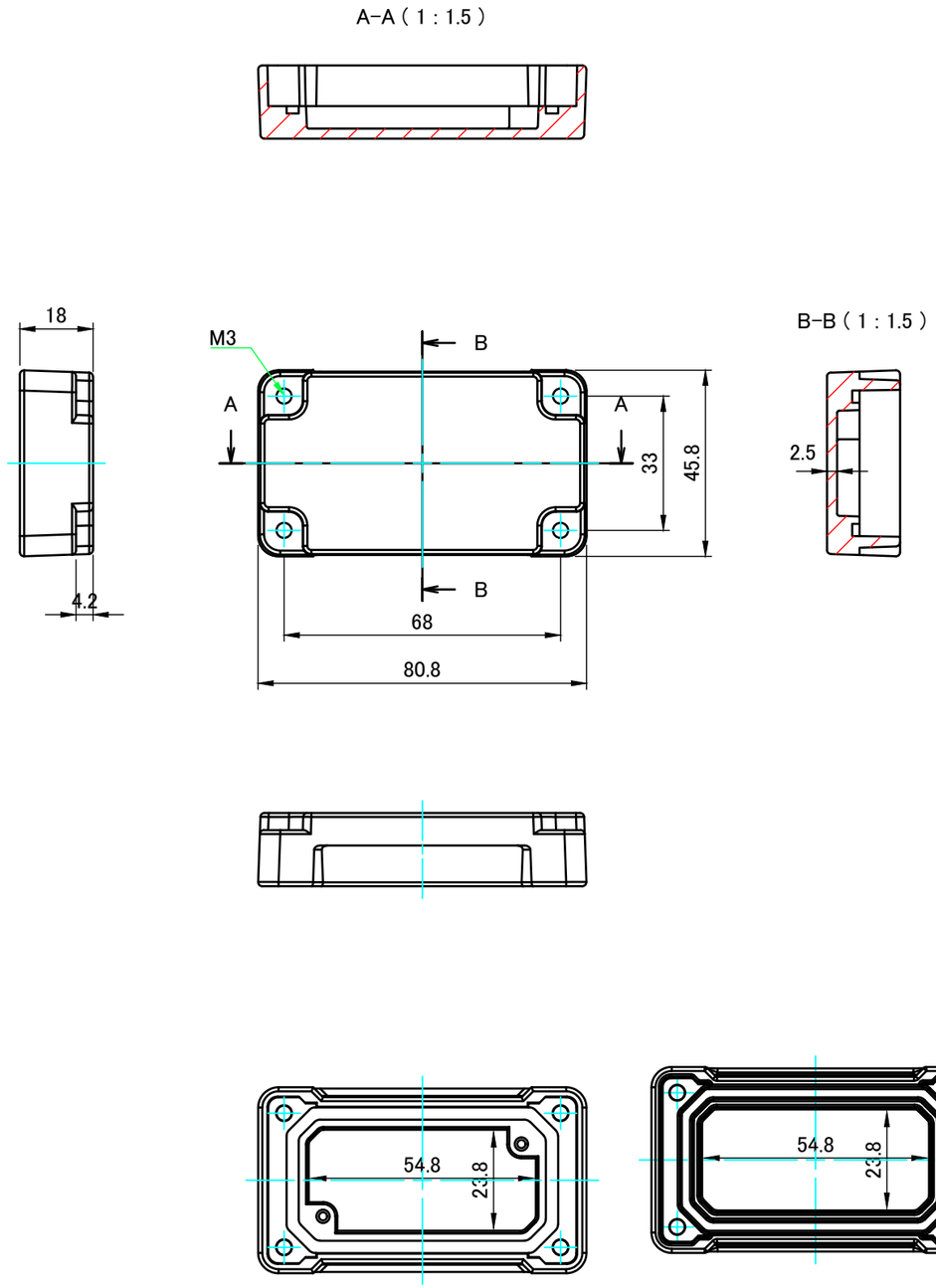

※ 仕様変更後図
加工有効寸法を広げるためパネル内側の
ボスを無くす仕様変更がございます。
在庫が無くなり次第順次切り替えになります。

パネル2
End panel2

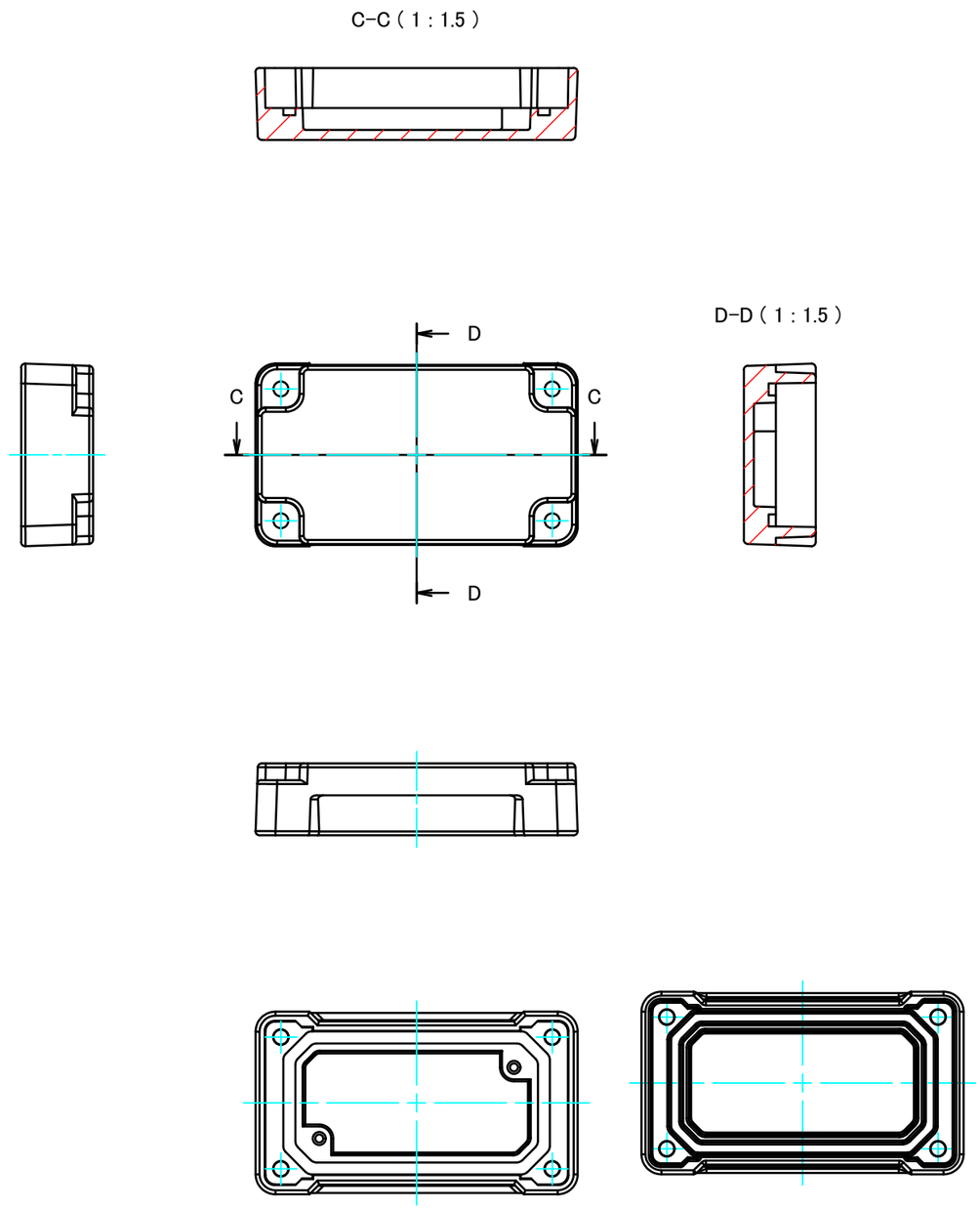

※ 仕様変更後図
加工有効寸法を広げるためパネル内側の
ボスを無くす仕様変更がございます。
在庫が無くなり次第順次切り替えになります。

TAKACHI 株式会社タカチ電機工業 TAKACHI ELECTRONICS ENCLOSURE CO., LTD.			品名/Title パネル End panel	
承認/Approved	検図/Checked	製図/Created	型番/Product number W75-H40	尺度/Scale 1 : 1.5
中根	王	岡本	作成日/Date 2020/10/01	4 / 4