■テクニカルデータ / Technical Data■

締付トルク / Recommended torque

M2.5 : 0.15N･m ～ 0.2N･m

M3、M4 : 0.3N･m ～ 0.6N･m

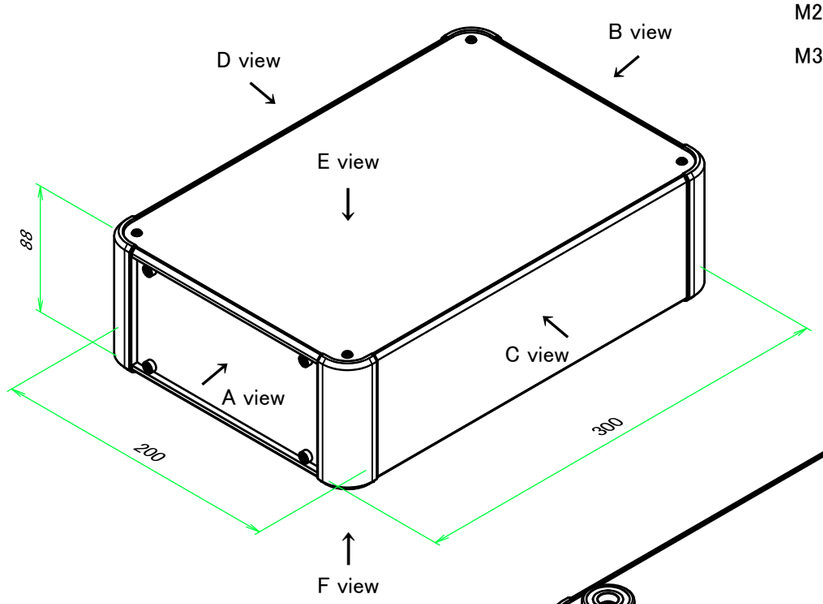

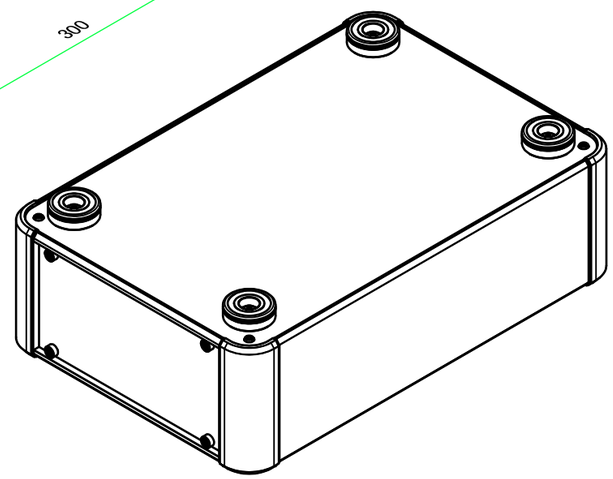

構成内容 / Components

No.	名称 / Part name	数量 / Pcs	材質 / Material	色･表面処理 / Color･Finish
1	コーナーブロック Corner block	4	アルミダイキャスト ADC12 Diecast aluminium ADC12	シルバー , ブラック･塗装 (内部無処理) Silver , Black･Painted (Unfinished inside)
2	側板 Frame	2	アルミ押出材 A6063S-T5 Extruded aluminium A6063S-T5	シルバー･塗装 (内部無処理) Silver･Painted (Unfinished inside)
3	フレーム Panel support frame	4	アルミ押出材 A6063S-T5 Extruded aluminium A6063S-T5	シルバー･塗装 (内部無処理) Silver･Painted (Unfinished inside)
4	パネル Panel	2	アルミ板 A1100P Aluminium A1100P	シルバー･塗装 (裏面導通処理) Silver･Painted (Conductive inside)
5	カバー Top cover	1	アルミ板 A1100P Aluminium A1100P	シルバー･塗装 (裏面導通処理) Silver･Painted (Conductive inside)
6	下カバー Bottom cover	1	アルミ板 A1100P Aluminium A1100P	シルバー･塗装 (裏面導通処理) Silver･Painted (Conductive inside)
7	ゴム足 Ruber feet アルミ足 Aluminium feet	4	TPE (エラストマ) TPE (Elastomer) アルミ & シリコンゴム Aluminium & Silicone	ブラック Black シルバー･アルマイト & ブラック Silver･Anodized & Black
8	EMCシールドガスケット EMC shielding gasket	16	導電性繊維 (UL94V-0) Conductive fiber UL94V-0	メタリックグレー Metallic gray
9	取付ビス (皿M3 x 8) Screw (Flat head M3 - 8)	16	鉄 Steel	ニッケルメッキ Nickel plated
10	取付ビス (台形M3 x 5) Screw (Trapezoid head M3 - 5)	8	鉄 Steel	ニッケルメッキ Nickel plated
11	取付ビス (バインドM4 x 8) Screw (Bind head M4 - 8)	4	鉄 Steel	三価黒クロメート Black trivalent chromate
12	取付ビス (落下防止ナベM2.5 x 7) Screw (Captive pan head M2.5 - 7)	8	鉄 Steel	ニッケルメッキ Nickel plated

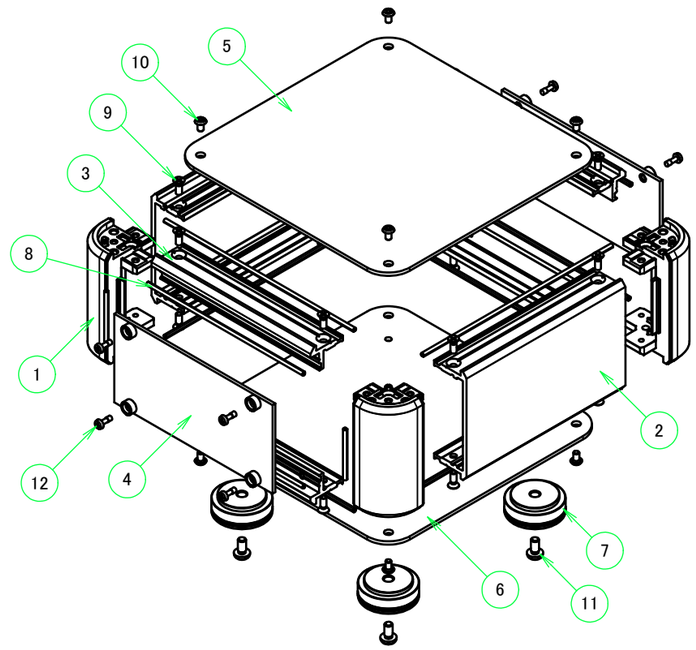

型番 / Product Number

AUPE □ - □ - □ □ □ - □□

H寸法 H dimension	W寸法 W dimension	D寸法 D dimension	足 (R / A) Feet (R or A)	ビス (P / H) Screw (P or H)	色仕様 Color Type

足仕様 / Feet specification

Ø30 / 10	Ø30 / 12
R ゴム足 / Rubber feet	A アルミ足 / Aluminium feet

台形ビス仕様 / Original trapezoid head screw specification

P プラス / Phillips	H 六角 / Hexagon-socket

色仕様 / Color Type

記号 / Code	コーナーブロック / Corner block	側板 / Frame	パネル / Panel	カバー / Top cover	下カバー / Bottom cover
S S	シルバー / Silver	シルバー / Silver	シルバー / Silver	シルバー / Silver	シルバー / Silver
S B	ブラック / Black	シルバー / Silver	シルバー / Silver	シルバー / Silver	シルバー / Silver

TAKACHI 株式会社タカチ電機工業 TAKACHI ELECTRONICS ENCLOSURE CO., LTD.			品名/Title パネル脱着EMCシールドケース EMC SHIELDED ENCLOSURE with DETACHABLE PANELS	尺度/Scale
承認/Approved 中根	検図/Checked 王	製図/Created 野村	型番/Product number AUPE88-20-30□□-□□ 作成日/Date 2022/08/24	ページ/Page 1 / 7

B-B (1 : 4)

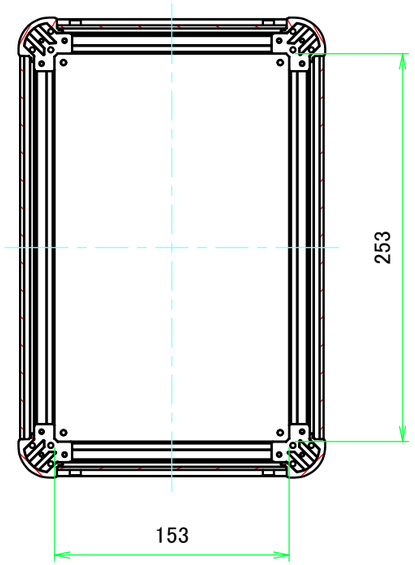

E view

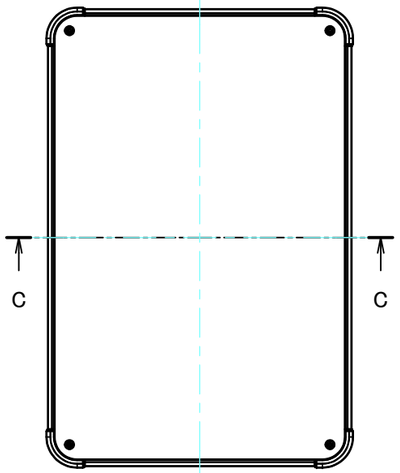

A-A (1 : 4)

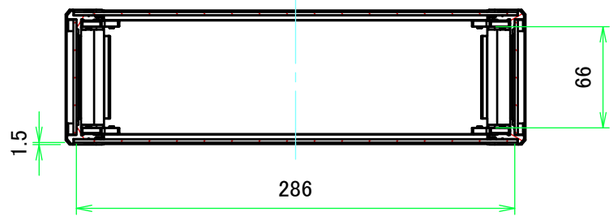

C-C (1 : 4)

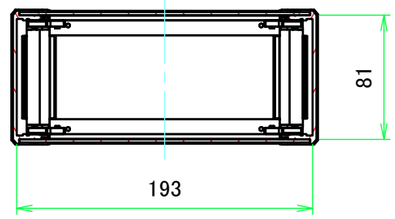

D view

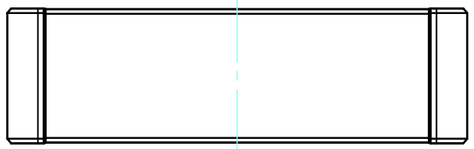

A view

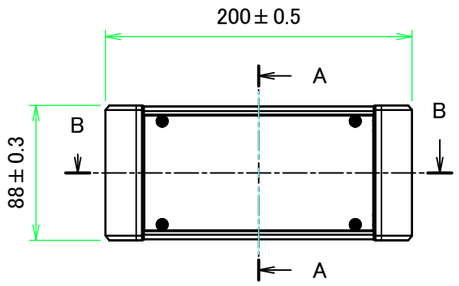

C view

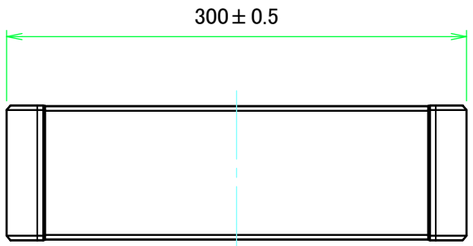

B view

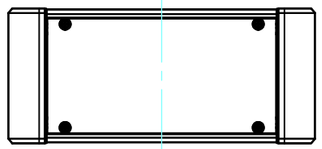

F view

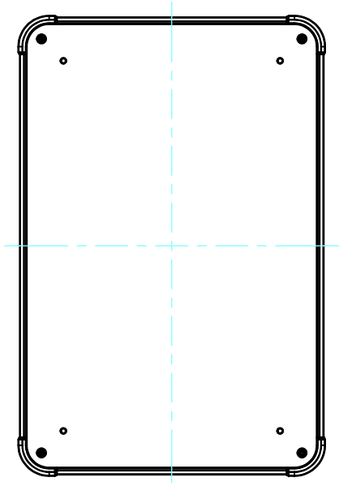

TAKACHI 株式会社タカチ電機工業 TAKACHI ELECTRONICS ENCLOSURE CO., LTD.			品名/Title パネル脱着EMCシールドケース EMC SHIELDED ENCLOSURE with DETACHABLE PANELS	
承認/Approved	検図/Checked	製図/Created	型番/Product number AUPE88-20-30□□-□□	尺度/Scale 1:4
中根	王	野村	作成日/Date 2022/08/24	ページ/Page 2 / 7

C 側板 / C Frame

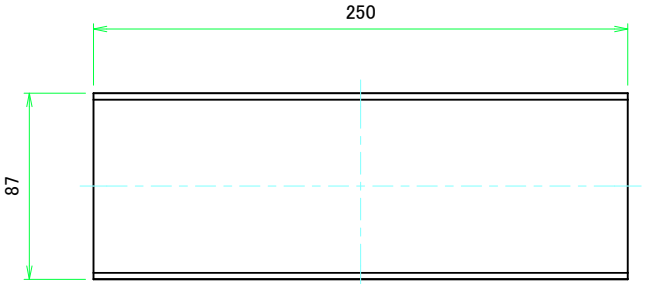

表面 / Front side

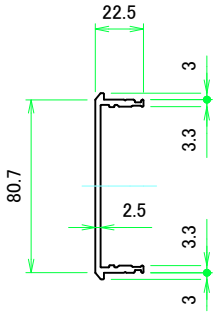

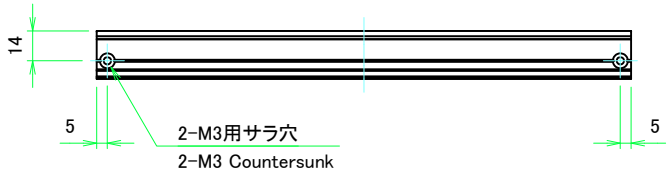

※ 反対面も同様 / Same on the other side.

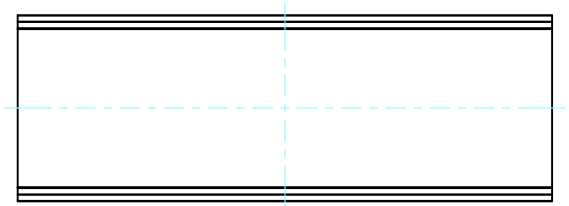

裏面 / Back side

D 側板 / D Frame

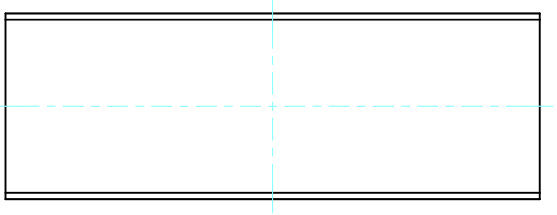

表面 / Front side

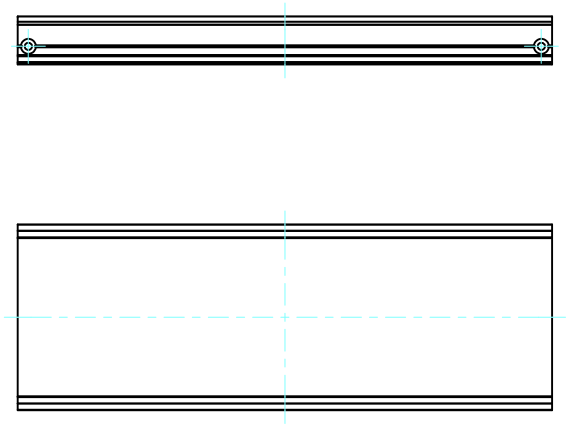

裏面 / Back side

TAKACHI 株式会社タカチ電機工業 TAKACHI ELECTRONICS ENCLOSURE CO., LTD.			品名/Title 側板 Frame	
承認/Approved	検図/Checked	製図/Created	型番/Product number	尺度/Scale
中根	王	野村	H88 − D300	1:2.5
			作成日/Date 2022/07/20	ページ/Page 3 / 7

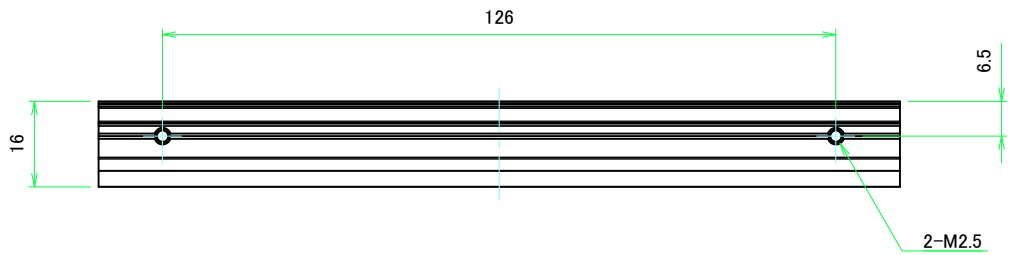

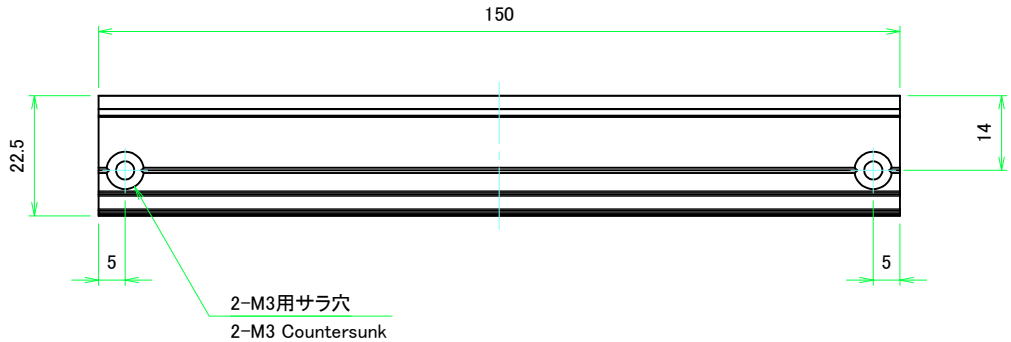

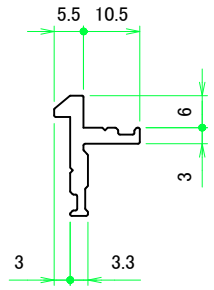

計4本 / Total 4 pieces

TAKACHI 株式会社タカチ電機工業 TAKACHI ELECTRONICS ENCLOSURE CO., LTD.			品名/Title フレーム Panel support frame	
承認/Approved	検図/Checked	製図/Created	型番/Product number W200	尺度/Scale 1:1
中根	王	野村	作成日/Date 2022/08/08	ページ/Page 4 / 7

A パネル / A Panel

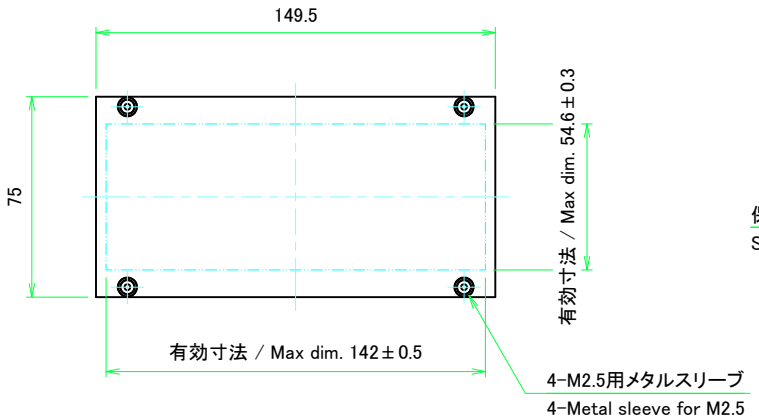

表面 / Front side

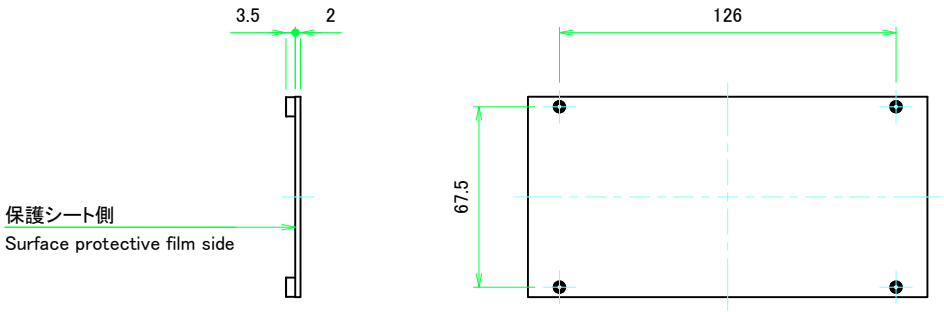

裏面 / Back side

B パネル / B Panel

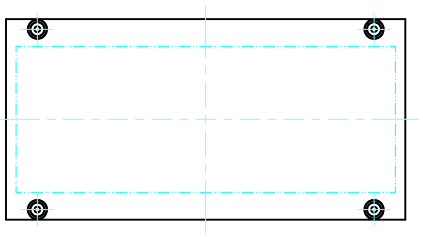

表面 / Front side

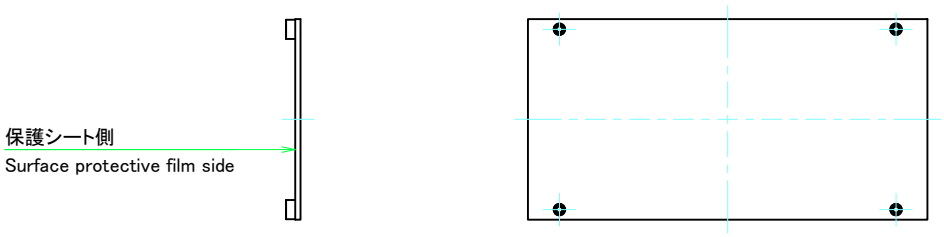

裏面 / Back side

TAKACHI 株式会社タカチ電機工業 TAKACHI ELECTRONICS ENCLOSURE CO., LTD.			品名/Title パネル Panel	
承認/Approved	検図/Checked	製図/Created	型番/Product number	尺度/Scale
中根	王	野村	H88 − W200	1:2
			作成日/Date 2022/08/08	ページ/Page 5 / 7

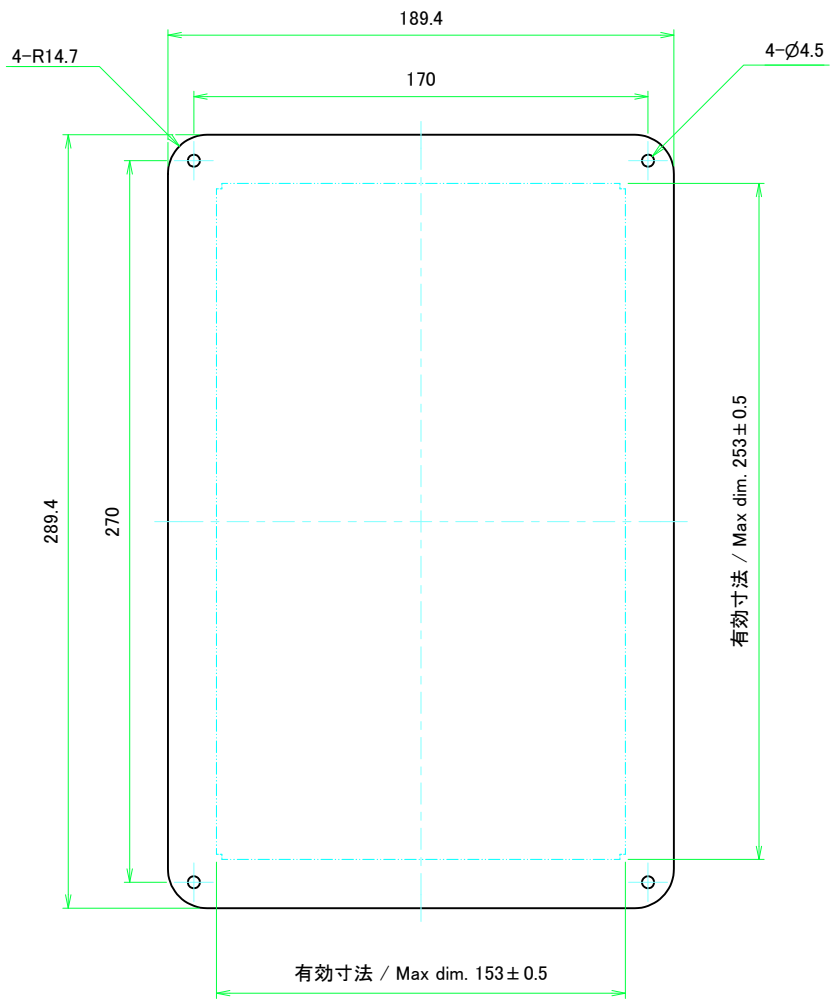

表面 / Front side

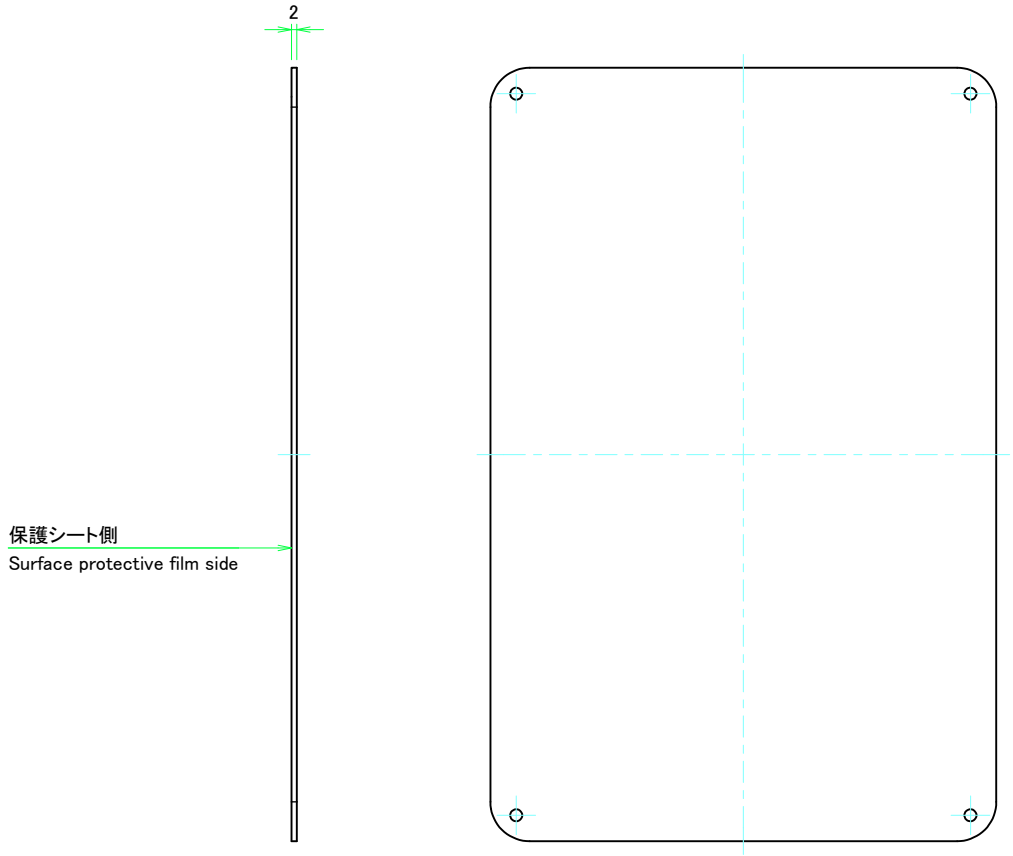

裏面 / Back side

TAKACHI 株式会社タカチ電機工業 TAKACHI ELECTRONICS ENCLOSURE CO., LTD.			品名/Title カバー Top cover	
承認/Approved	検図/Checked	製図/Created	型番/Product number	尺度/Scale
中根	王	野村	W200 − D300	1:2
			作成日/Date 2022/07/20	ページ/Page 6 / 7

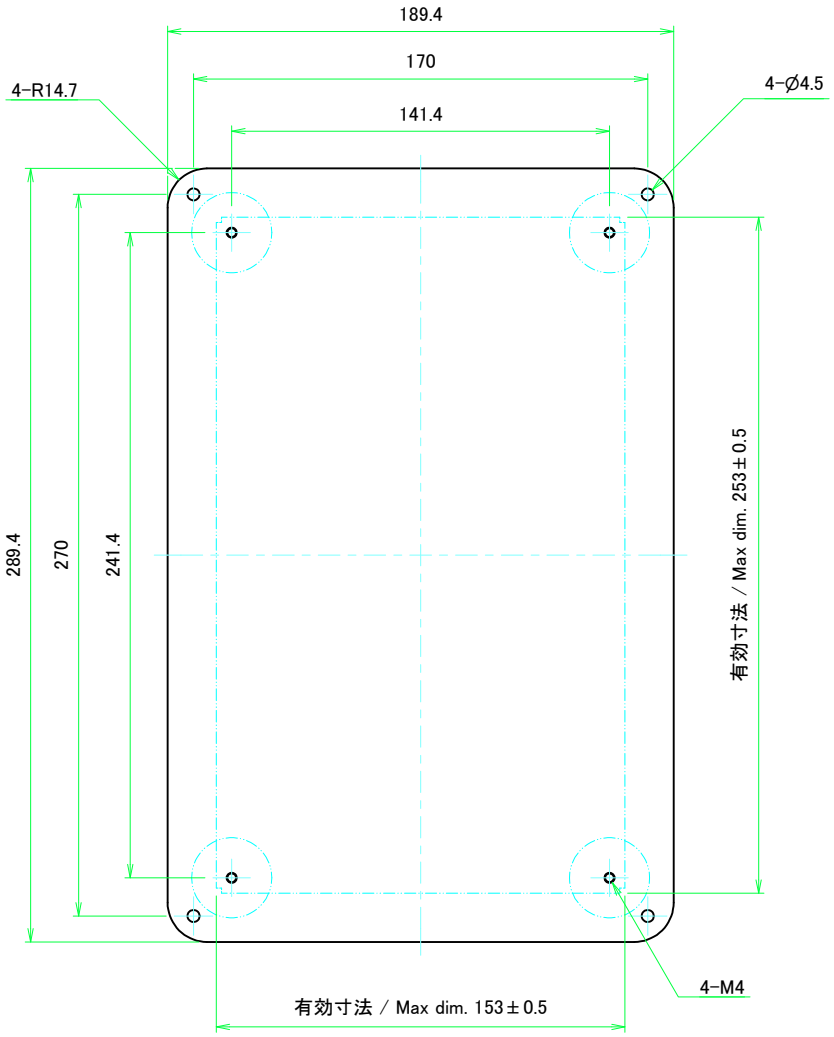

表面 / Front side

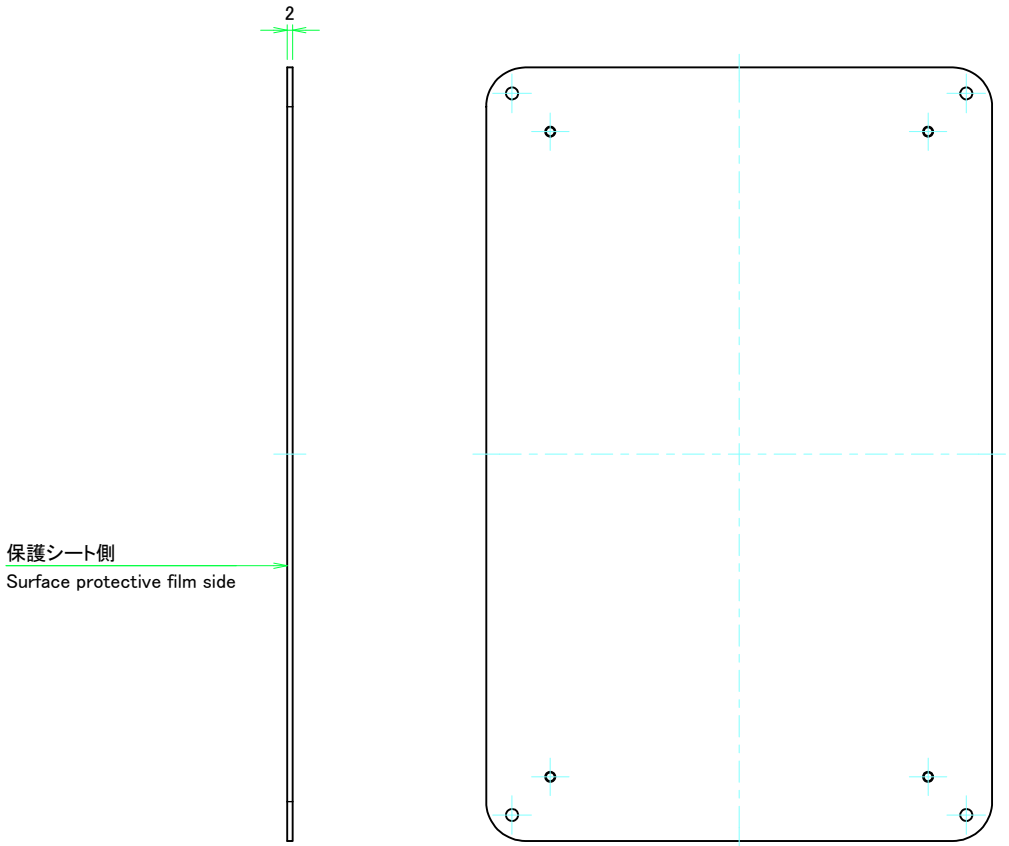

裏面 / Back side

TAKACHI 株式会社タカチ電機工業 TAKACHI ELECTRONICS ENCLOSURE CO., LTD.			品名/Title 下カバー Bottom cover	
承認/Approved	検図/Checked	製図/Created	型番/Product number	尺度/Scale
中根	王	野村	W200 – D300	1:2
			作成日/Date 2022/07/20	ページ/Page 7 / 7