■テクニカルデータ / Technical Data■

締付トルク / Recommended torque : 0.3N･m ～ 0.6N･m

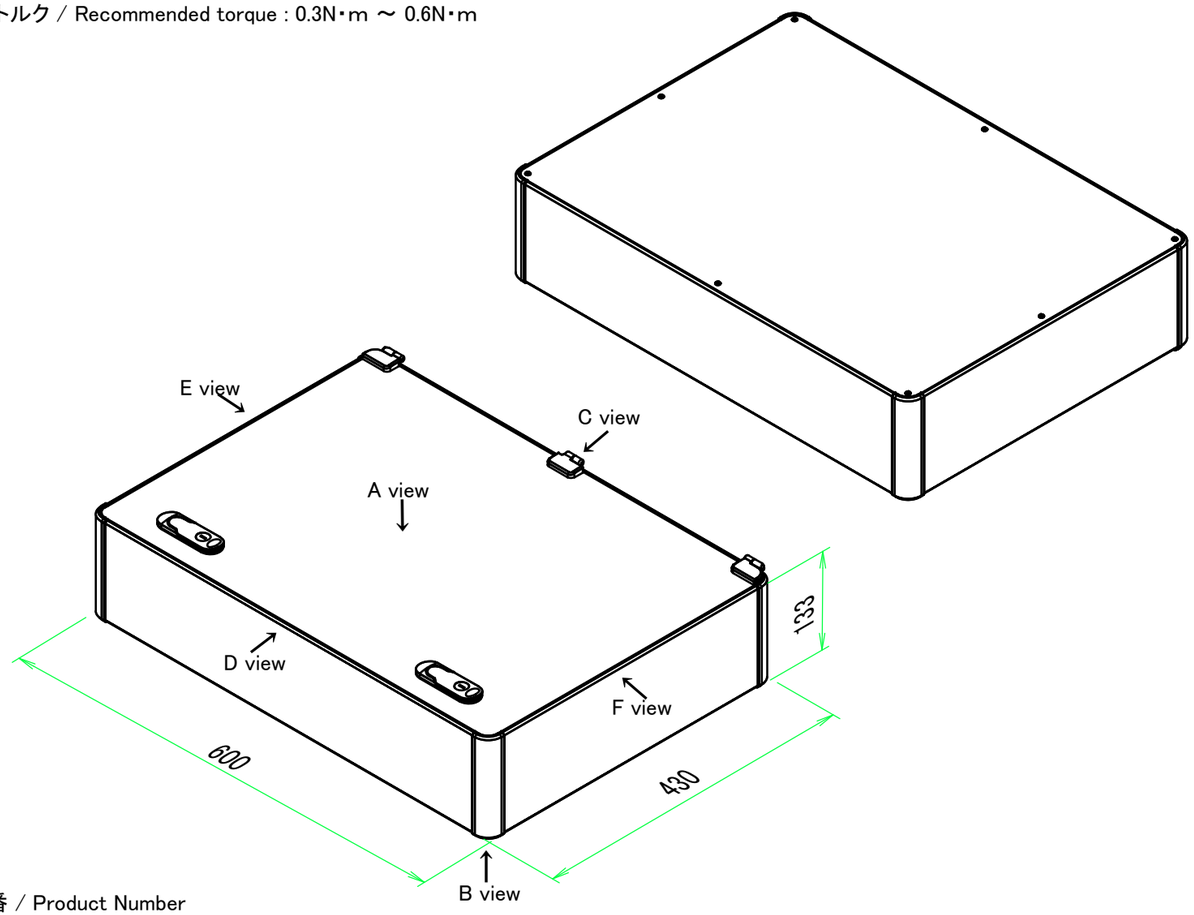


構成内容 / Components

| No. | 名称 / Part name | 数量 / Pcs | 材質 / Material | 色･表面処理 / Color･Finish |
|---|---|---|---|---|
| 1 | コーナーブロック<br>Corner block | 4 | アルミダイキャスト ADC12<br>Diecast aluminium ADC12 | シルバー , ブラック･塗装 (内部無処理)<br>Silver , Black･Painted (Unfinished inside) |
| 2 | 側板<br>Frame | 4 | アルミ押出材 A6063S-T5<br>Extruded aluminium A6063S-T5 | シルバー・アルマイト&クリア塗装<br>Silver・Anodized with clear coating |
| 3 | 開閉カバー<br>Open-closing panel | 1 | アルミ板 A1100P<br>Aluminium A1100P | シルバー・アルマイト<br>Silver・Anodized |
| 4 | 下カバー<br>Bottom cover | 1 | アルミ板 A1100P<br>Aluminium A1100P | シルバー・アルマイト<br>Silver・Anodized |
| 5 | 平面ハンドル鍵無 / 鍵有<br>Flat handle (Normal / Key lock) | 1set | 亜鉛ダイキャスト<br>Diecast zinc | シルバー・塗装<br>Silver・Painted |
| 6 | ヒンジ<br>Hinge | 1set | 亜鉛ダイキャスト<br>Diecast zinc | シルバー・塗装<br>Silver・Painted |
| 7 | 取付ビス (皿M3 x 8)<br>Screw (Flat head M3 - 8) | 16 | 鉄<br>Steel | ニッケルメッキ<br>Nickel plated |
| 8 | 取付ビス (台形M3 x 5)<br>Screw (Trapezoid head M3 - 5) | 8 | 鉄<br>Steel | ニッケルメッキ<br>Nickel plated |

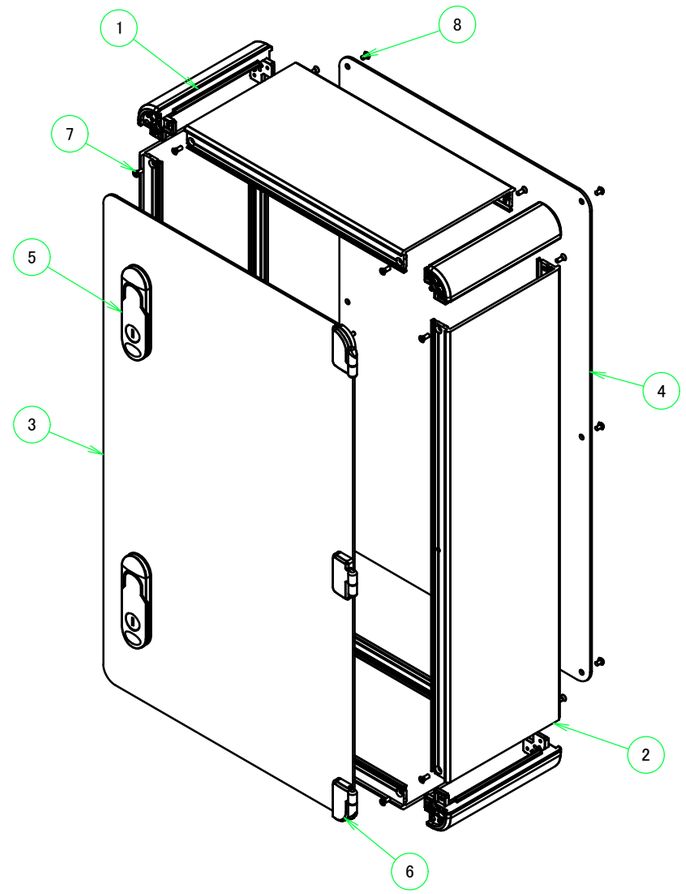


型番 / Product Number

AUH □ - □ - □ □ □

| H寸法<br>H dimension | W寸法<br>W dimension | D寸法<br>D dimension | ハンドルタイプ (N / K)<br>Handle type (P or H) | 色仕様<br>Color Type |
|---|---|---|---|---|

ハンドル仕様 / Handle type

| | |
|---|---|
| 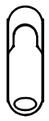 | |
| N 鍵無 / Normal type | K 鍵有 / Key-lock type |

色仕様 / Color Type

| 記号 / Code | コーナーブロック / Corner block | 側板 / Frame | カバー / Top cover | 開閉カバー / Open-closing panel |
|---|---|---|---|---|
| S S | シルバー / Silver | シルバー / Silver | シルバー / Silver | シルバー / Silver |
| S B | ブラック / Black | シルバー / Silver | シルバー / Silver | シルバー / Silver |

| | | | | |
|---|---|---|---|---|
| TAKACHI 株式会社タカチ電機工業<br>TAKACHI ELECTRONICS ENCLOSURE CO., LTD. | | | 品名/Title<br>開閉式アルミコントロールボックス<br>Open-closing aluminium control box | |
| 承認/Approved<br>中根 | 検図/Checked<br>王 | 製図/Created<br>岡本 | 型番/Product number<br>AUH133-43-60□□□ | 尺度/Scale |
| | | | 作成日/Date 2024/09/26 | ページ/Page<br>1 / 6 |

本図面の著作権は株式会社タカチ電機工業に帰属します。/ Copyright (C) TAKACHI ELECTRONICS ENCLOSURE CO., LTD. All Rights Reserved.

A-A ( 1 :5.5 )

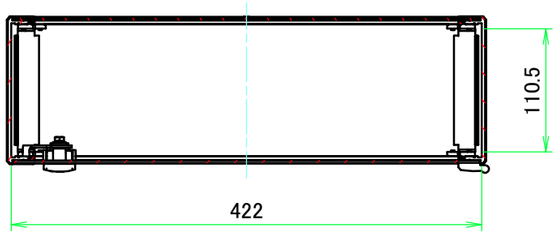


E view

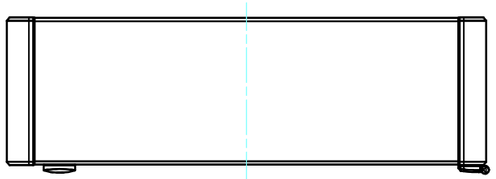

D view

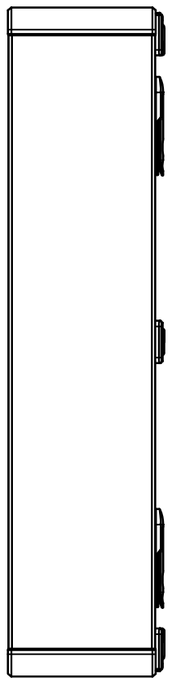

A view

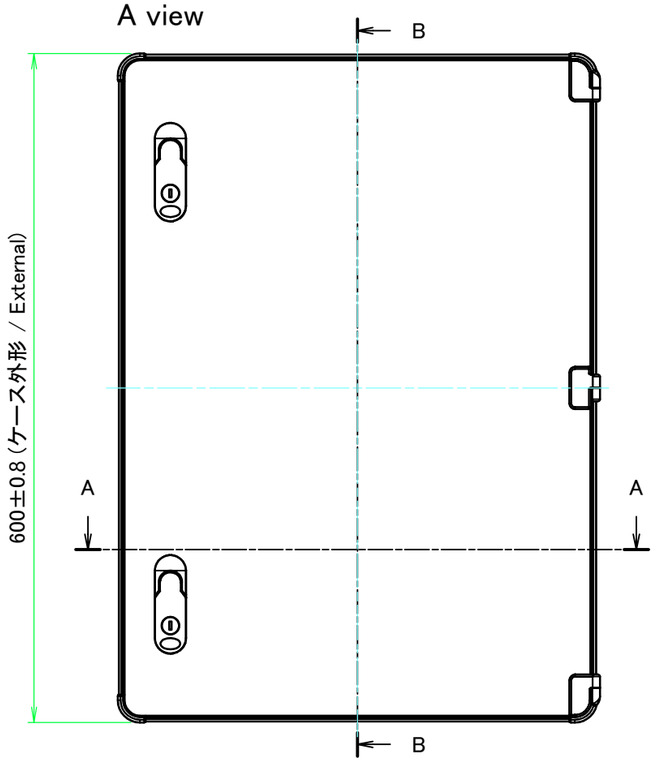


C view

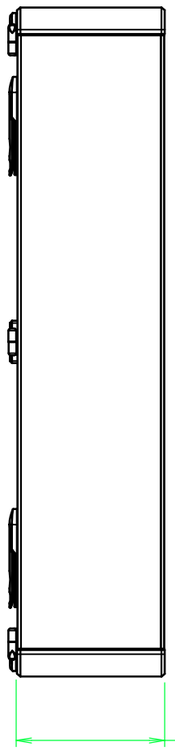


B view

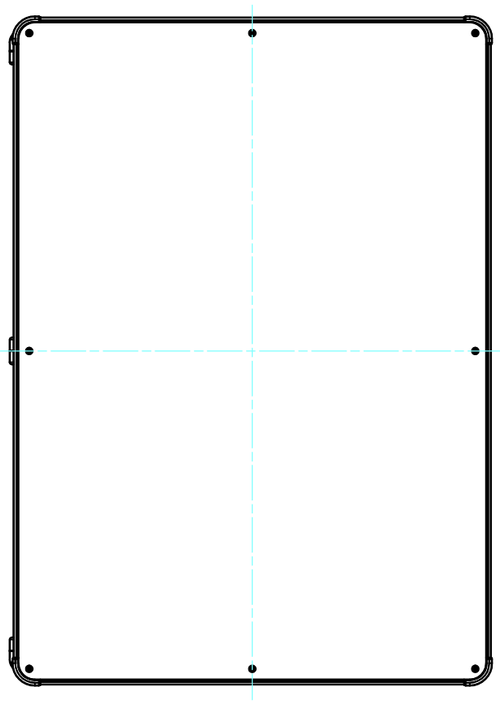

B-B ( 1 :5.5 )

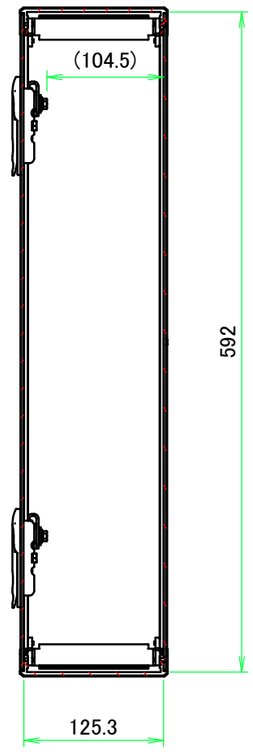


F view

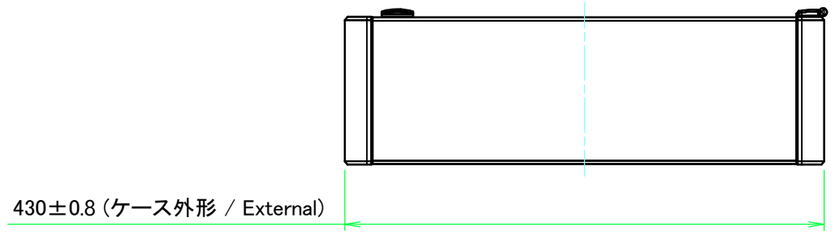


| | | | | |
|---|---|---|---|---|
| TAKACHI 株式会社タカチ電機工業<br>TAKACHI ELECTRONICS ENCLOSURE CO., LTD. | | | 品名/Title<br>開閉式アルミコントロールボックス<br>Open-closing aluminium control box | |
| 承認/Approved | 検図/Checked | 製図/Created | 型番/Product number | 尺度/Scale |
| 中根 | 王 | 岡本 | AUH133-43-60□□□ | 1:5.5 |
| | | | 作成日/Date 2024/04/30 | ページ/Page 2 / 6 |

本図面の著作権は株式会社タカチ電機工業に帰属します。/ Copyright (C) TAKACHI ELECTRONICS ENCLOSURE CO., LTD. All Rights Reserved.

## A 側板 / A Frame

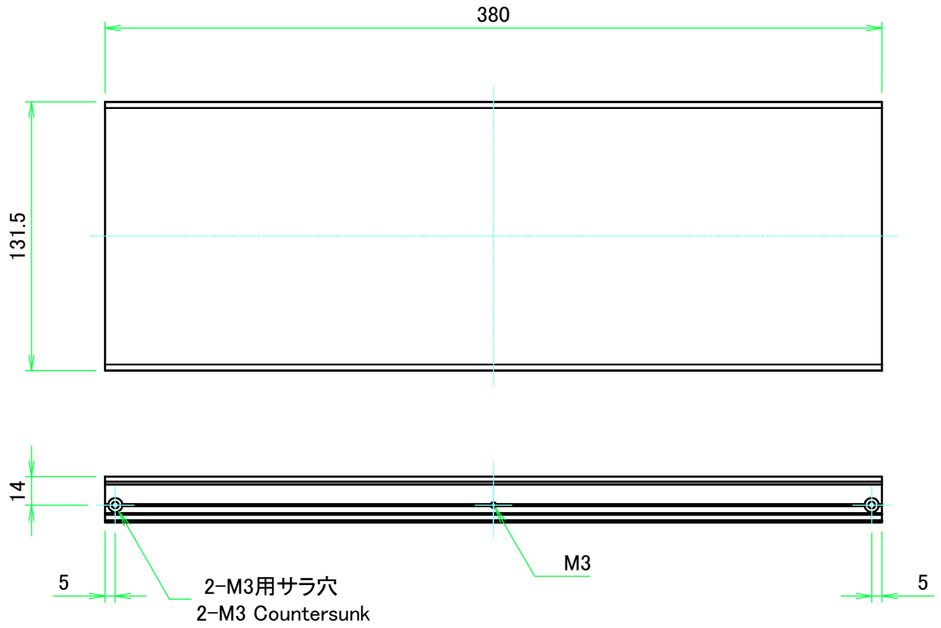


表面 / Front side

※ 反対面も同様 / Same on the other side.

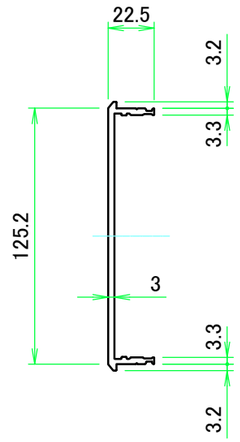


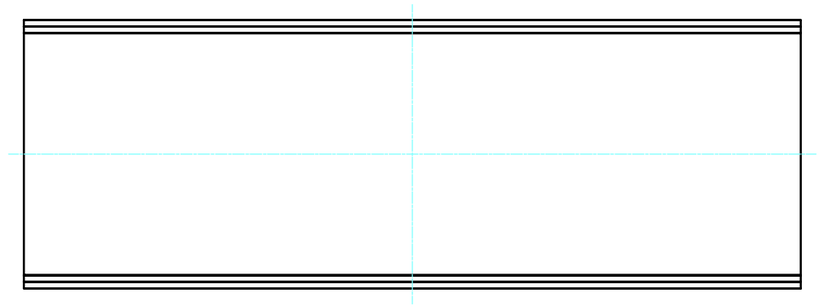

裏面 / Back side

## B 側板 / B Frame

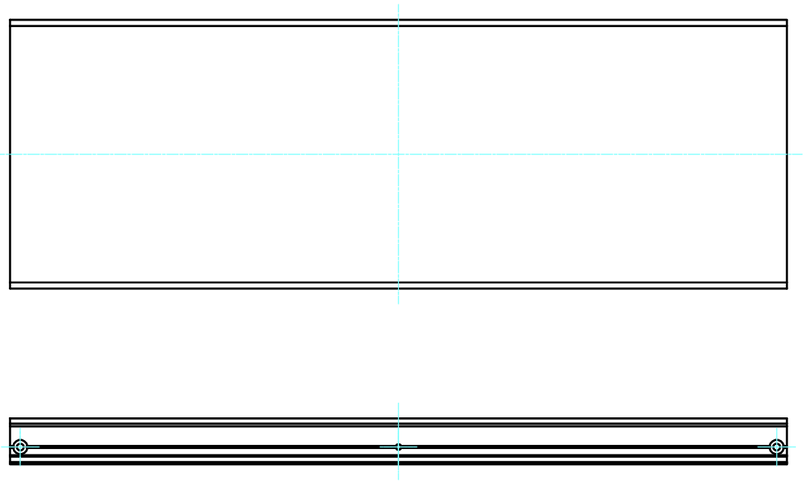

表面 / Front side

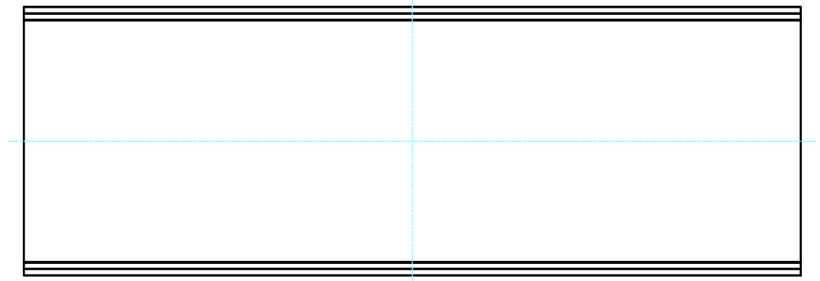

裏面 / Back side

| | | | | |
|---|---|---|---|---|
| TAKACHI 株式会社タカチ電機工業 TAKACHI ELECTRONICS ENCLOSURE CO., LTD. | | | 品名/Title 側板 Frame | |
| 承認/Approved 中根 | 検図/Checked 王 | 製図/Created 岡本 | 型番/Product number | 尺度/Scale 1:3 |
| H133 - W430 | | | 作成日/Date 2024/04/16 | ページ/Page 3 / 6 |

本図面の著作権は株式会社タカチ電機工業に帰属します。/ Copyright (C) TAKACHI ELECTRONICS ENCLOSURE CO., LTD. All Rights Reserved.

## C 側板 / C Frame

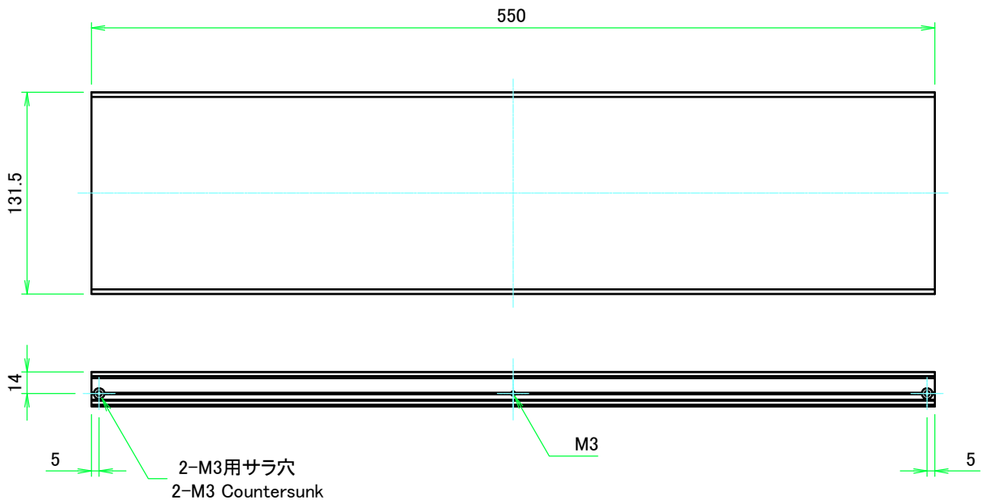


※ 反対面も同様 / Same on the other side.

表面 / Front side

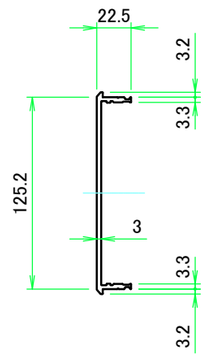


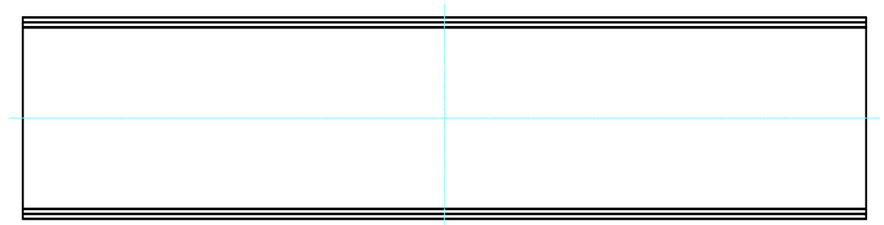

裏面 / Back side

## D 側板 / D Frame

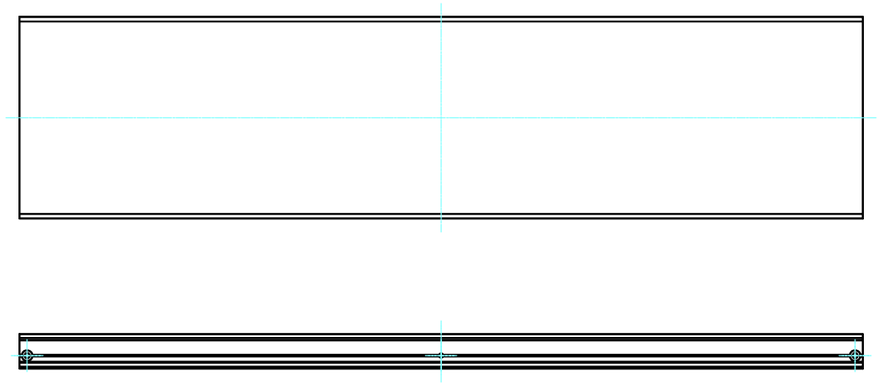

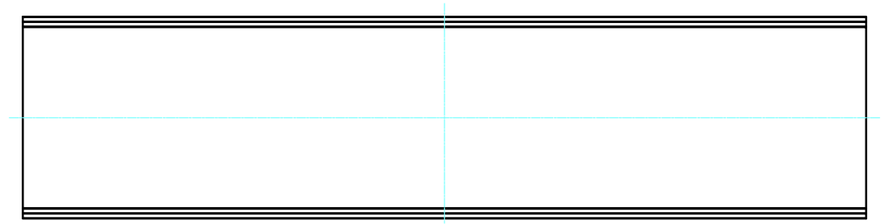

表面 / Front side

裏面 / Back side

| | | | | |
|---|---|---|---|---|
| TAKACHI 株式会社タカチ電機工業<br>TAKACHI ELECTRONICS ENCLOSURE CO., LTD. | | | 品名/Title<br>側板<br>Frame | |
| 承認/Approved<br>中根 | 検図/Checked<br>王 | 製図/Created<br>岡本 | 型番/Product number | 尺度/Scale<br>1:4 |
| H133 - D600 | | | 作成日/Date 2024/04/16 | ページ/Page<br>4 / 6 |

本図面の著作権は株式会社タカチ電機工業に帰属します。/ Copyright (C) TAKACHI ELECTRONICS ENCLOSURE CO., LTD. All Rights Reserved.

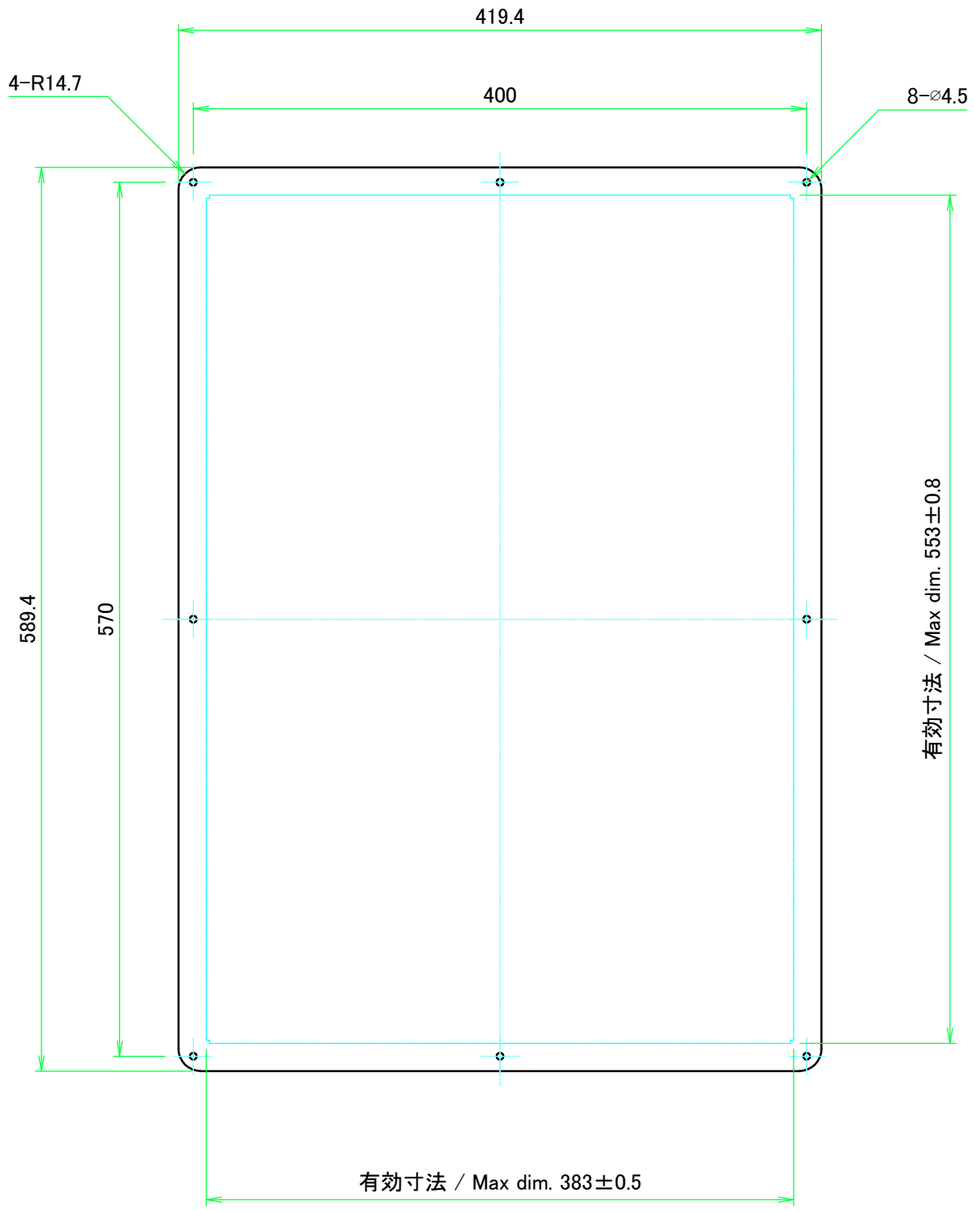


表面 / Front side

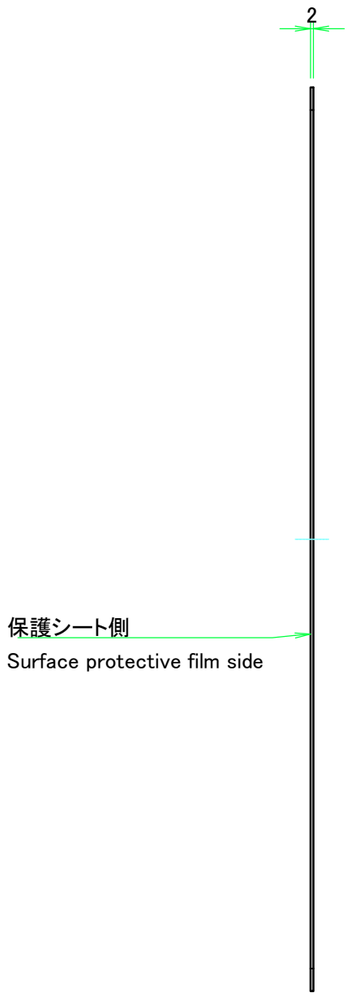


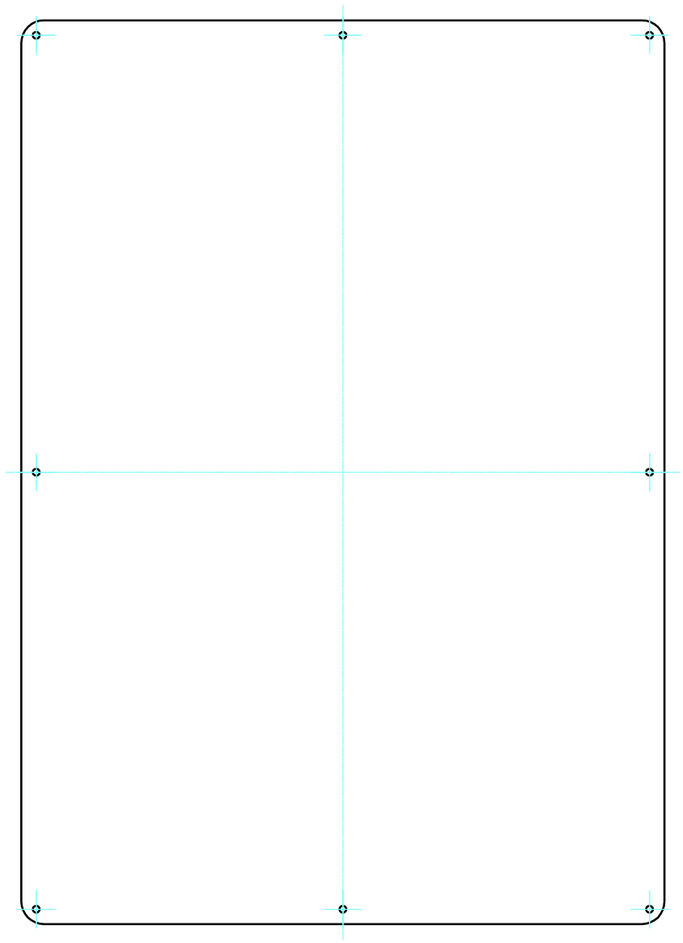

裏面 / Back side

| | | | | |
|---|---|---|---|---|
| TAKACHI 株式会社タカチ電機工業<br>TAKACHI ELECTRONICS ENCLOSURE CO., LTD. | | | 品名/Title<br>下カバー<br>Bottom cover | |
| 承認/Approved | 検図/Checked | 製図/Created | 型番/Product number | 尺度/Scale<br>1:4 |
| 中根 | 王 | 岡本 | | ページ/Page<br>5 / 6 |
| W430 – D600 | | | 作成日/Date 2024/03/29 | |

本図面の著作権は株式会社タカチ電機工業に帰属します。 / Copyright (C) TAKACHI ELECTRONICS ENCLOSURE CO., LTD. All Rights Reserved.

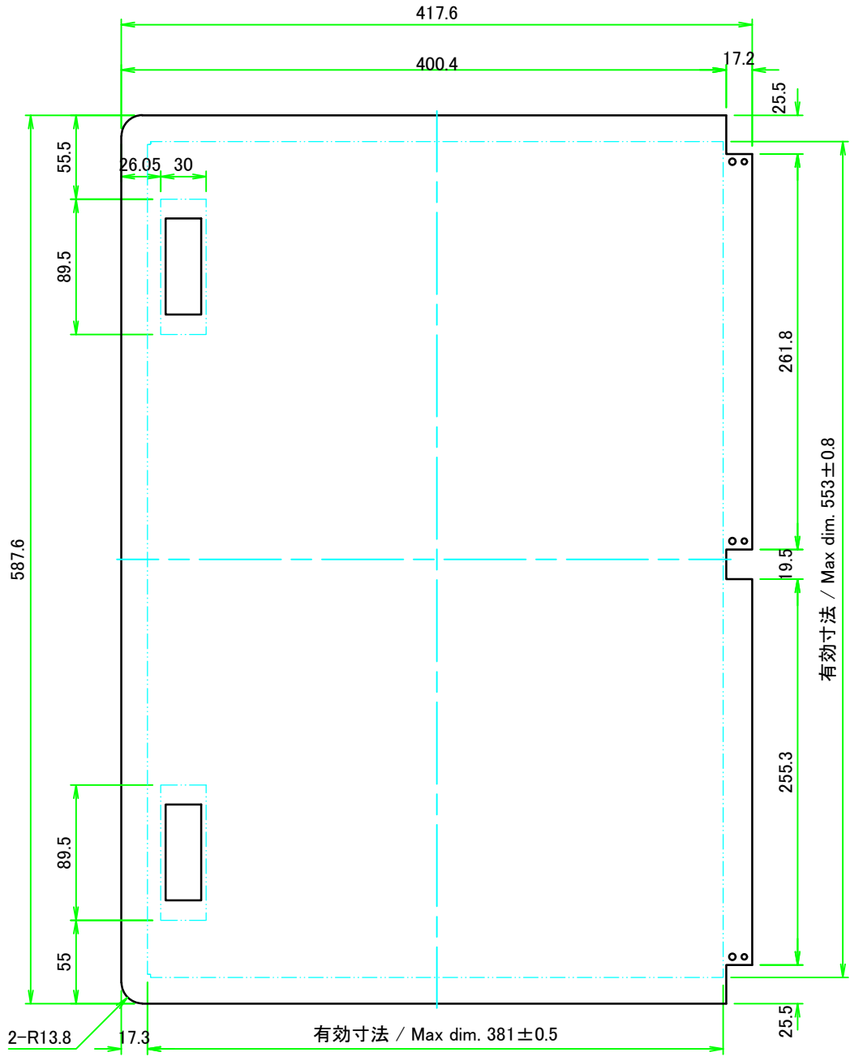


表面 / Front side

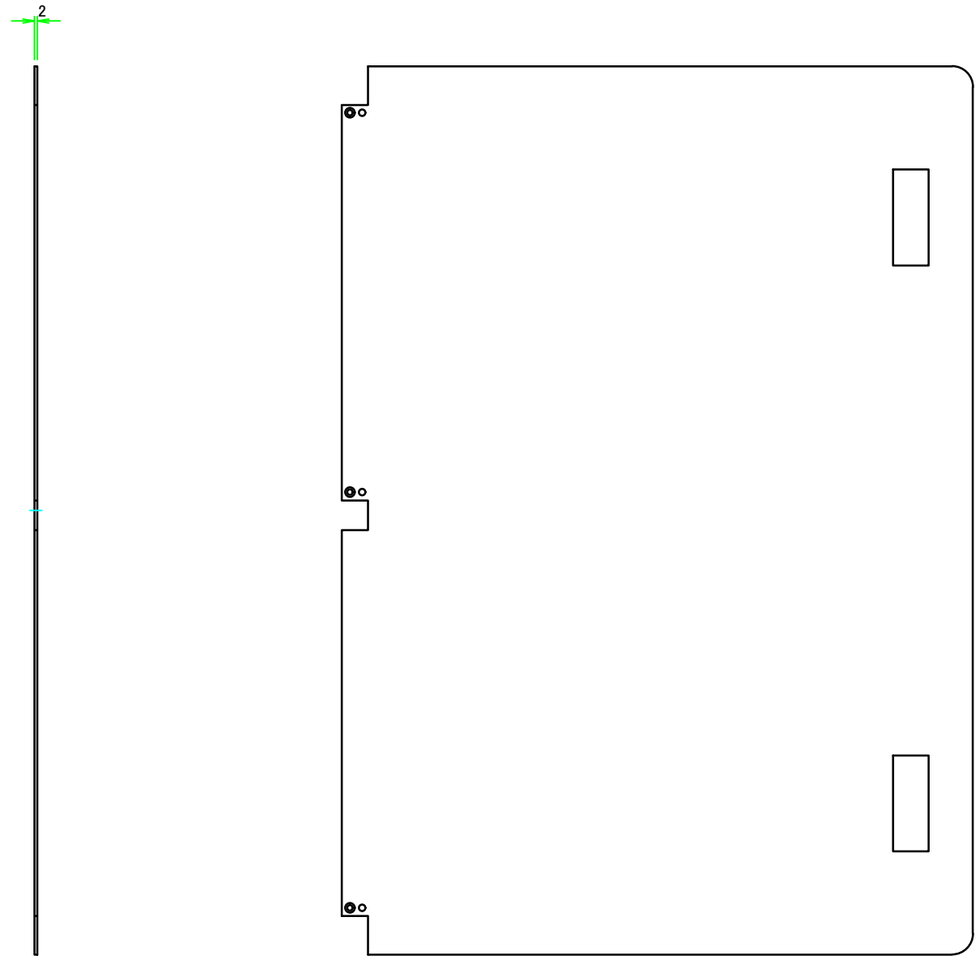


裏面 / Back side

| | | | | |
|---|---|---|---|---|
| TAKACHI 株式会社タカチ電機工業<br>TAKACHI ELECTRONICS ENCLOSURE CO., LTD. | | | 品名/Title<br>開閉カバー<br>Open-closing panel | |
| 承認/Approved<br>中根 | 検図/Checked<br>王 | 製図/Created<br>岡本 | 型番/Product number | 尺度/Scale<br>1:4 |
| W430 − D600 | | | 作成日/Date 2025/04/08 | ページ/Page<br>6 / 6 |

本図面の著作権は株式会社タカチ電機工業に帰属します。/ Copyright (C) TAKACHI ELECTRONICS ENCLOSURE CO., LTD. All Rights Reserved.