■テクニカルデータ / Technical Data■

締付トルク / Recommended torque

六角穴付ボルトM3x10 / Hexagonal M3-10 : 0.2N･m

落下防止ナベM2.5x7 / Captive pan head M2.5-7 : 0.15N･m ～ 0.2N･m

その他ビス / Other screws : 0.3N･m ～ 0.6N･m

構成内容 / Components

No.	名称 / Part name	数量 / Pcs	材質 / Material	色･表面処理 / Color･Finish
1	コーナーブロック Corner block	4	アルミダイキャスト ADC12 Diecast aluminium ADC12	シルバー ･塗装 (内部無処理) Silver･Painted (Unfinished inside)
2	側板 Frame	2	アルミ押出材 A6063S-T5 Extruded aluminium A6063S-T5	シルバー ･塗装 (内部無処理) Silver･Painted (Unfinished inside)
3	フレーム Panel support frame	4	アルミ押出材 A6063S-T5 Extruded aluminium A6063S-T5	シルバー ･塗装 (内部無処理) Silver･Painted (Unfinished inside)
4	パネル Panel	2	アルミ板 A1100P Aluminium A1100P	シルバー ･塗装 (裏面導通処理) Silver･Painted (Conductive inside)
5	カバー Top cover	1	アルミ板 A1100P Aluminium A1100P	シルバー ･塗装 (裏面導通処理) Silver･Painted (Conductive inside)
6	下カバー Bottom cover	1	アルミ板 A1100P Aluminium A1100P	シルバー ･塗装 (裏面導通処理) Silver･Painted (Conductive inside)
7	コーナーガード Corner guard	8	TPE (エラストマ) TPE (Elastomer)	ブラック , グレー , ネイビー , レッド Black , Gray , Navy , Red
8	EMCシールドガスケット EMC shielding gasket	16	導電性繊維 (UL94V-0) Conductive fiber UL94V-0	メタリックグレー Metallic gray
9	取付ビス (皿M3 x 8) Screw (Flat head M3 - 8)	16	鉄 Steel	ニッケルメッキ Nickel plated
10	取付ビス (六角穴付ボルトM3 x 10) Screw (Hexagonal M3-10)	8	鉄 Steel	三価黒クロメート Black trivalent chromate
11	取付ビス (六角穴台形M3 × 5) Screw (Original trapezoid hex head M3 - 5)	8	鉄 Steel	ニッケルメッキ Nickel plated
12	取付ビス (落下防止ナベM2.5 x 7) Screw (Captive pan head M2.5 - 7)	12	鉄 Steel	ニッケルメッキ Nickel plated

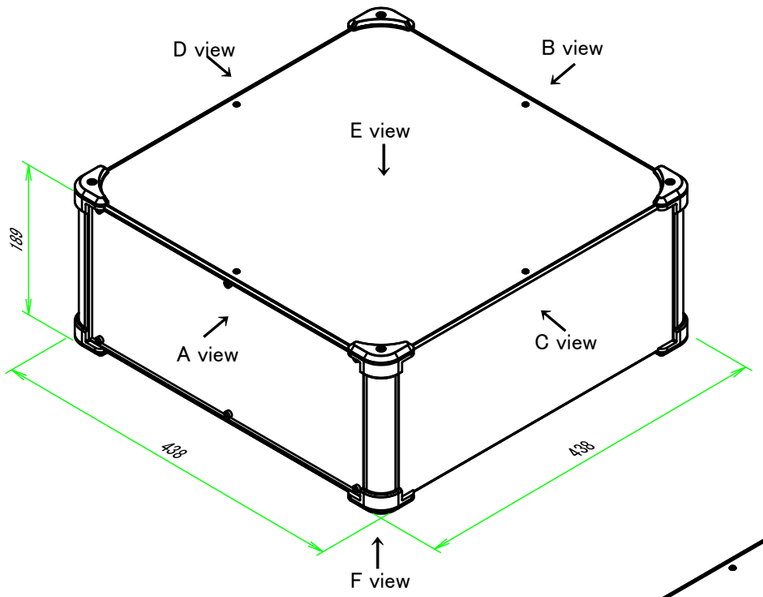

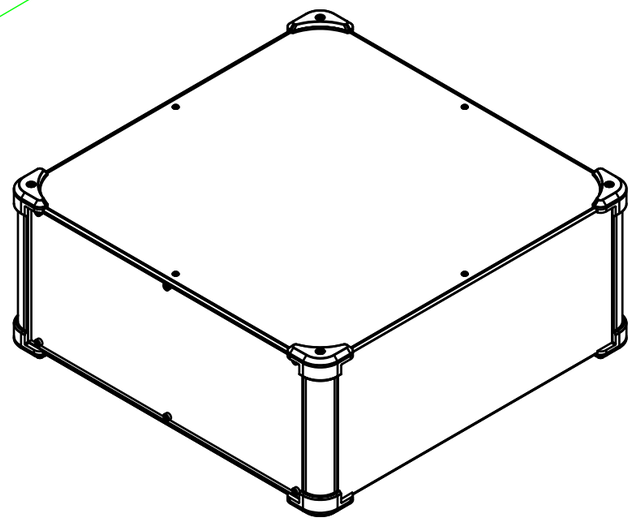

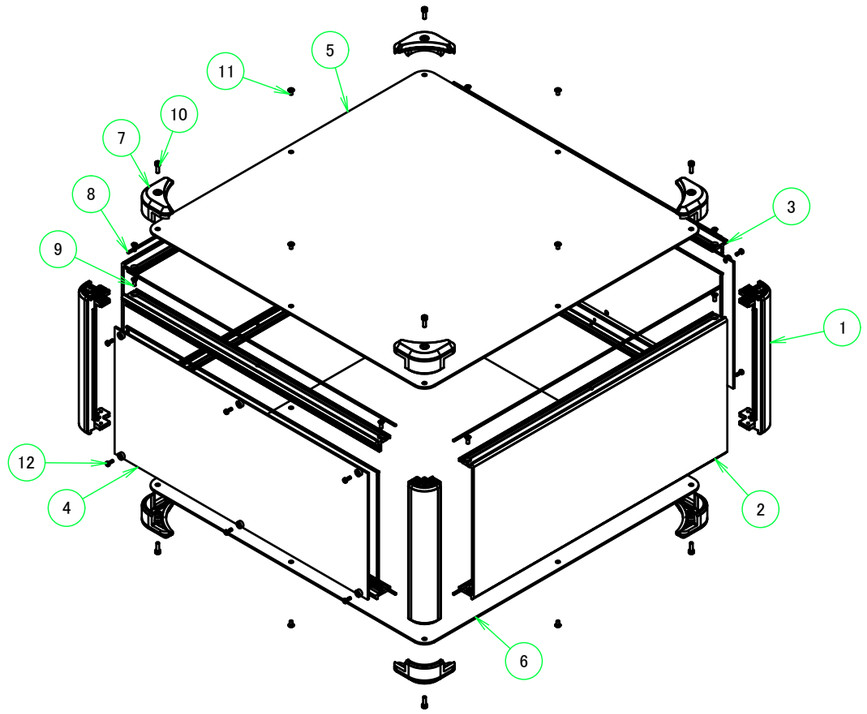

色仕様(型番末尾□□) / Color Type(End of product number□□)

記号 / Code	アルミケース / Aluminium enclosure	コーナーガード / Corner guard
S B	シルバー / Silver	ブラック / Black
S G	シルバー / Silver	グレー / Gray
S N	シルバー / Silver	ネイビー / Navy
S R	シルバー / Silver	レッド / Red

TAKACHI 株式会社タカチ電機工業
TAKACHI ELECTRONICS ENCLOSURE CO., LTD.

品名/Title
コーナーガード付EMCシールドケース
EMC SHIELDED ENCLOSURE with CORNER GUARD

承認/Approved	検図/Checked	製図/Created
中根	王	岡本

型番/Product number
AUGE177-43-43-□□

作成日/Date 2024/06/06

尺度/Scale

ページ/Page
1 / 7

本図面の著作権は株式会社タカチ電機工業に帰属します。/ Copyright (C) TAKACHI ELECTRONICS ENCLOSURE CO., LTD. All Rights Reserved.

B-B (1 :6.5)

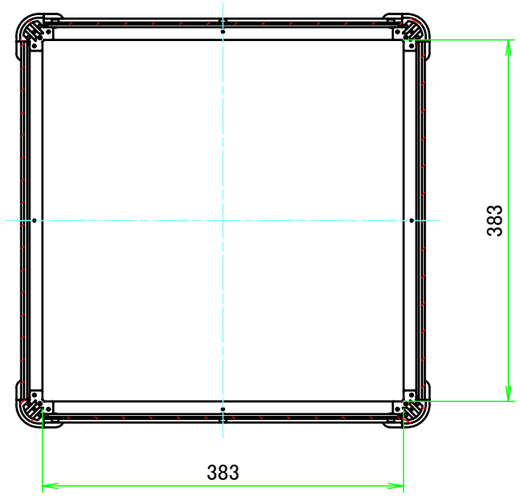

E view

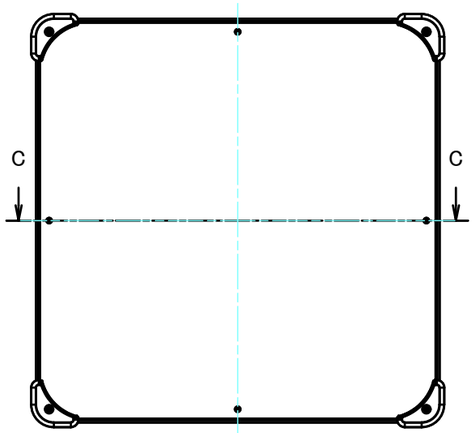

A-A (1 :6.5)

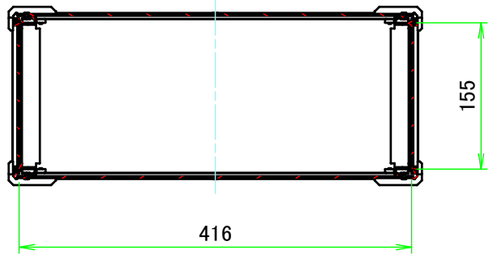

C-C (1 :6.5)

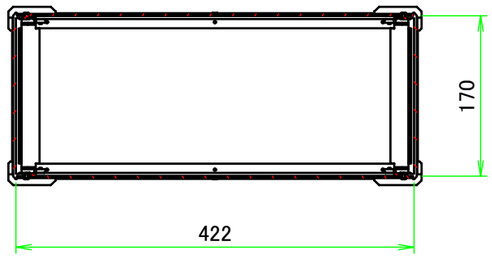

D view

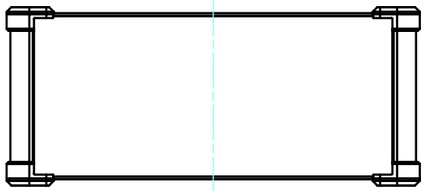

A view

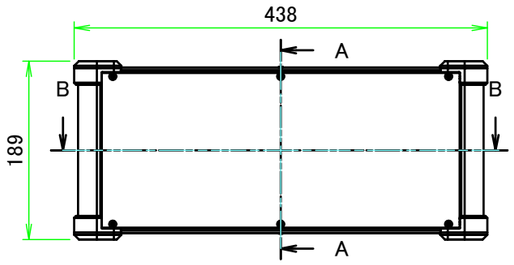

C view

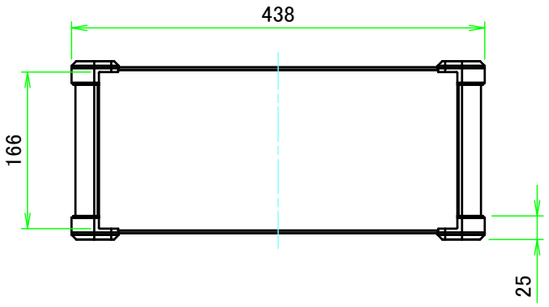

B view

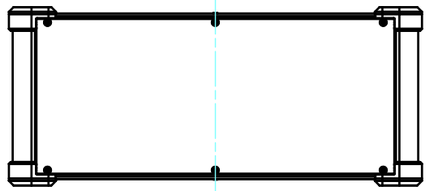

F view

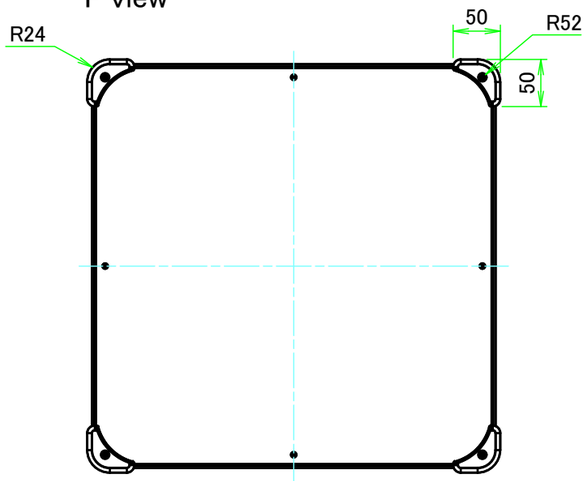

TAKACHI 株式会社タカチ電機工業 TAKACHI ELECTRONICS ENCLOSURE CO., LTD.			品名/Title コーナーガード付EMCシールドケース EMC SHIELDED ENCLOSURE with CORNER GUARD	
承認/Approved	検図/Checked	製図/Created	型番/Product number	尺度/Scale
中根	王	岡本	AUGE177-43-43-□□	1:6.5
			作成日/Date 2024/06/06	ページ/Page 2 / 7

本図面の著作権は株式会社タカチ電機工業に帰属します。/ Copyright (C) TAKACHI ELECTRONICS ENCLOSURE CO., LTD. All Rights Reserved.

C 側板 / C Frame

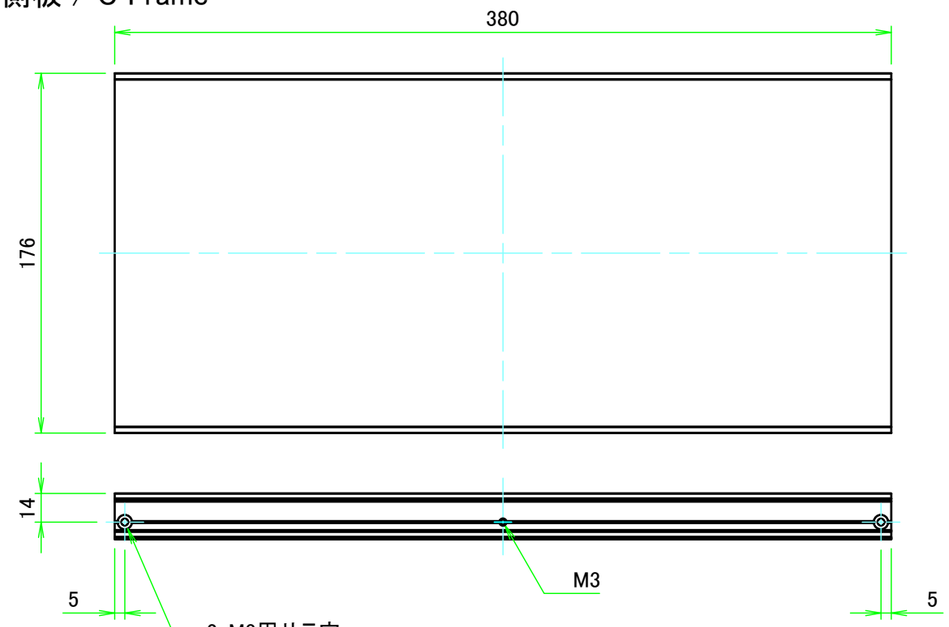

表面 / Front side

※ 反対面も同様 / Same on the other side.

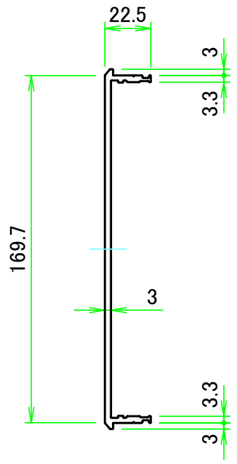

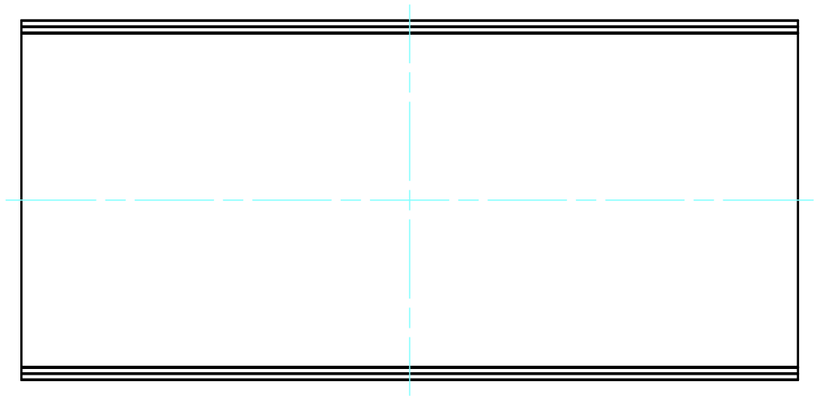

裏面 / Back side

D 側板 / D Frame

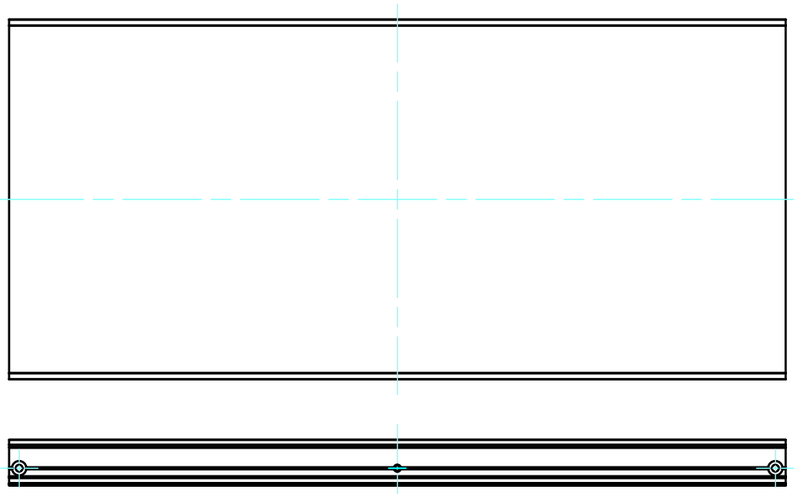

表面 / Front side

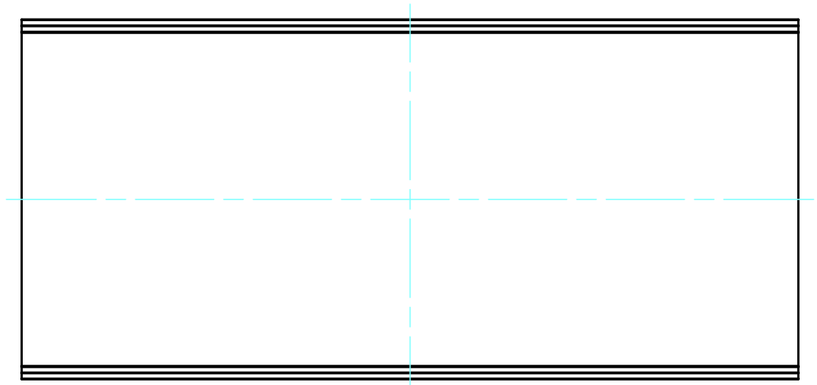

裏面 / Back side

TAKACHI 株式会社タカチ電機工業 TAKACHI ELECTRONICS ENCLOSURE CO., LTD.			品名/Title 側板 Frame	
承認/Approved 中根	検図/Checked 王	製図/Created 岡本	型番/Product number	尺度/Scale 1:3
H177 − D430			作成日/Date 2025/09/30	ページ/Page 3 / 7

本図面の著作権は株式会社タカチ電機工業に帰属します。/ Copyright (C) TAKACHI ELECTRONICS ENCLOSURE CO., LTD. All Rights Reserved.

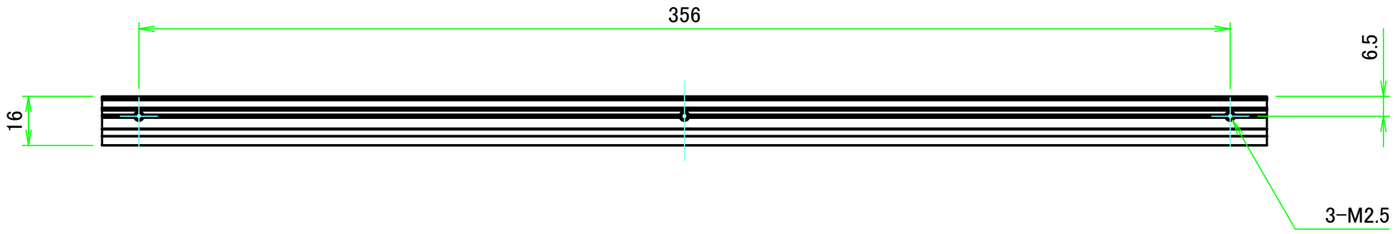

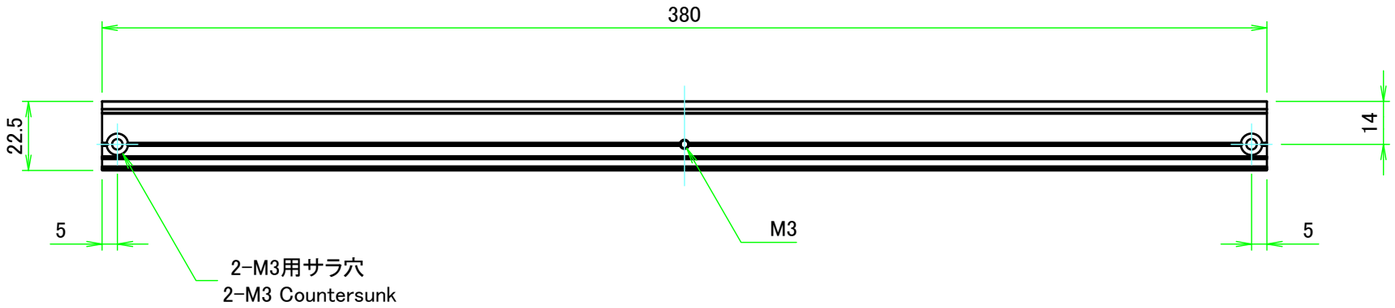

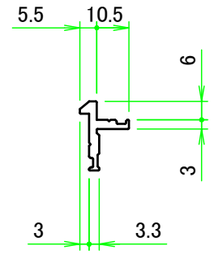

計4本 / Total 4 pieces

TAKACHI 株式会社タカチ電機工業 TAKACHI ELECTRONICS ENCLOSURE CO., LTD.			品名/Title フレーム Panel support frame	
承認/Approved 中根	検図/Checked 王	製図/Created 野村	型番/Product number	尺度/Scale 1:2
W430			作成日/Date 2022/11/16	ページ/Page 4 / 7

本図面の著作権は株式会社タカチ電機工業に帰属します。/ Copyright (C) TAKACHI ELECTRONICS ENCLOSURE CO., LTD. All Rights Reserved.

A パネル / A Panel

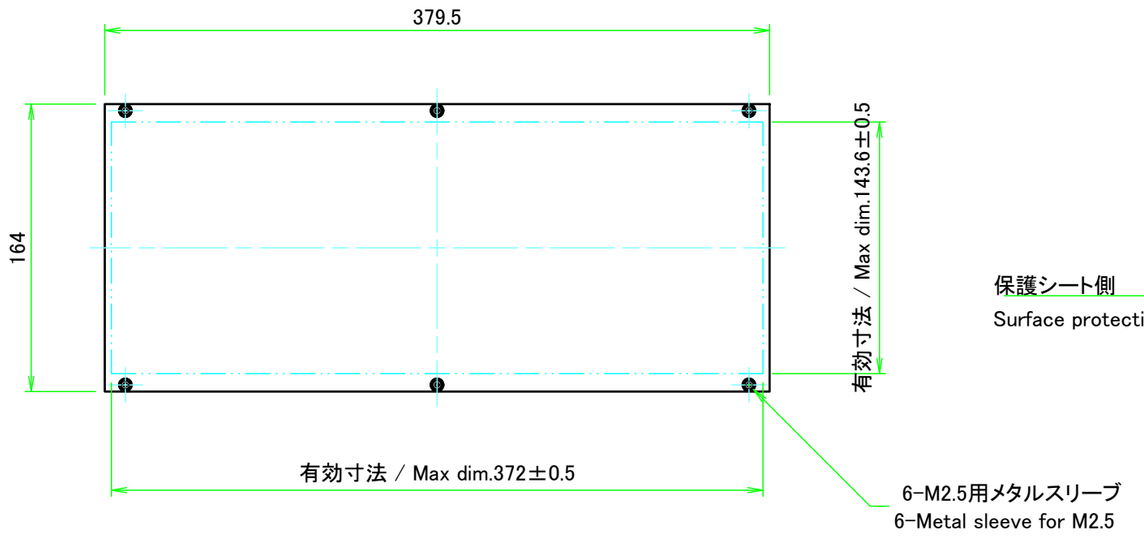

表面 / Front side

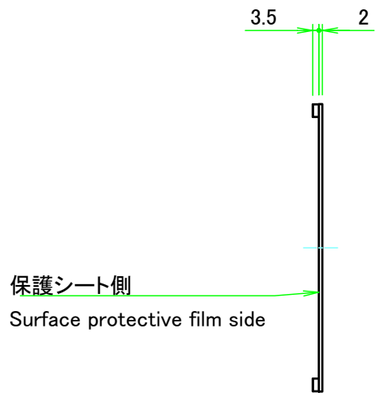

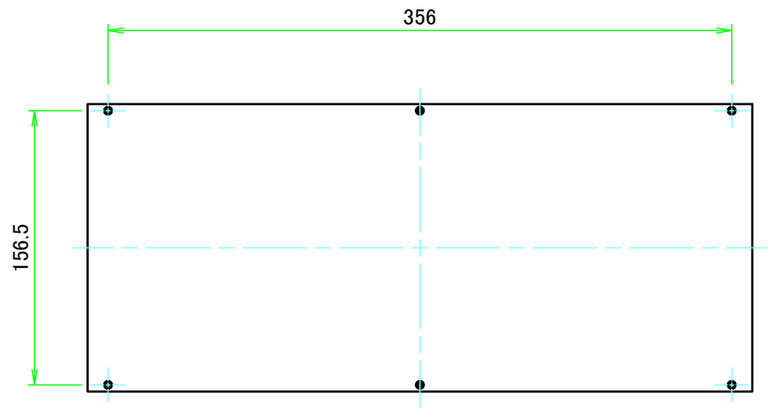

裏面 / Back side

B パネル / B Panel

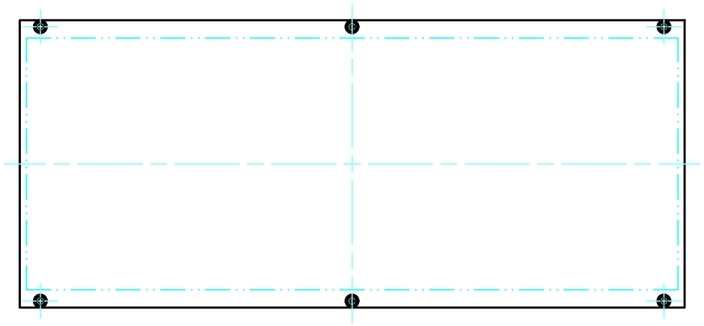

表面 / Front side

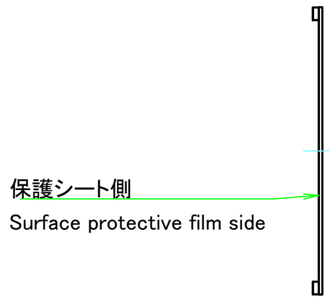

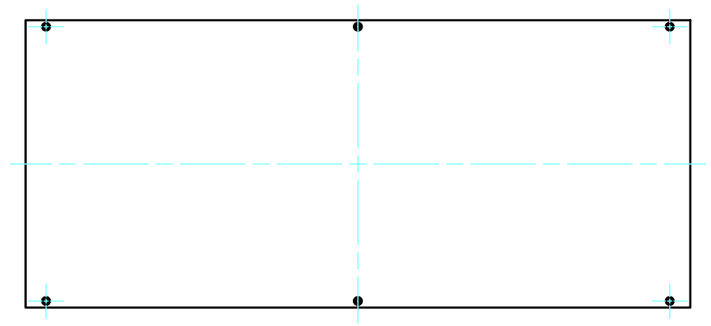

裏面 / Back side

TAKACHI 株式会社タカチ電機工業 TAKACHI ELECTRONICS ENCLOSURE CO., LTD.			品名/Title パネル Panel	
承認/Approved 中根	検図/Checked 王	製図/Created 岡本	型番/Product number	尺度/Scale 1:3.5
H177 - W430			作成日/Date 2024/05/15	ページ/Page 5 / 7

本図面の著作権は株式会社タカチ電機工業に帰属します。/ Copyright (C) TAKACHI ELECTRONICS ENCLOSURE CO., LTD. All Rights Reserved.

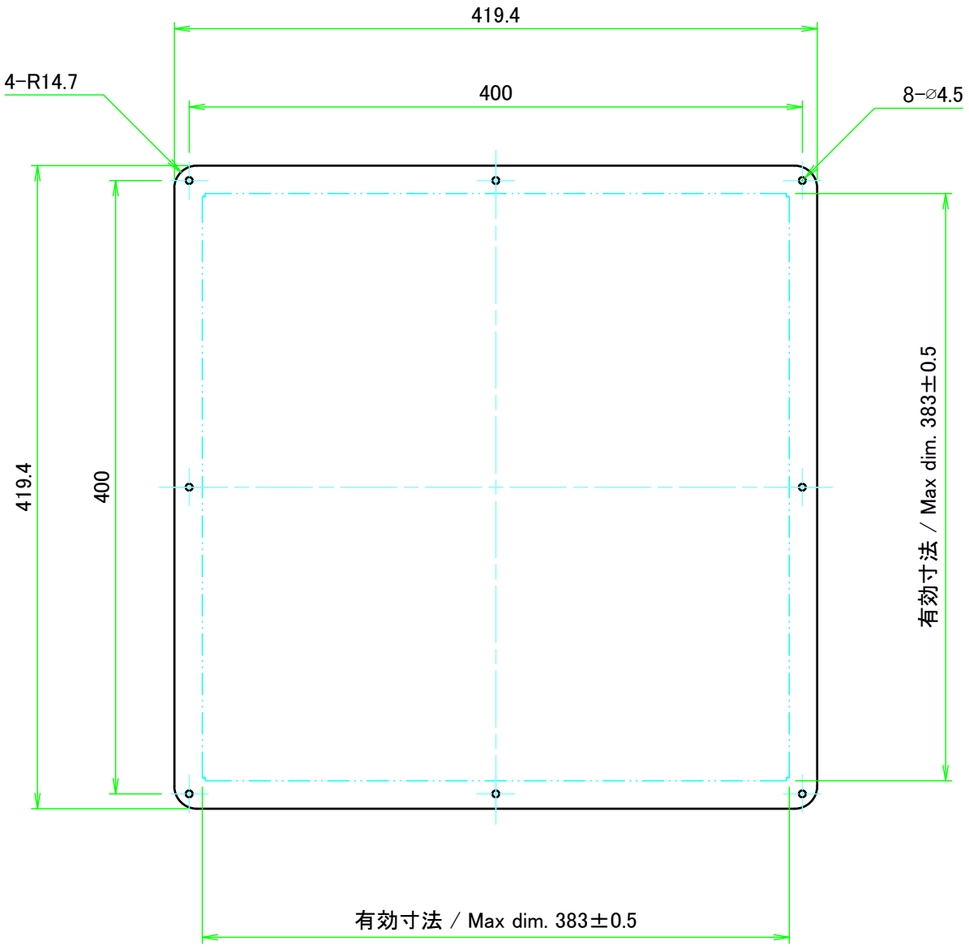

表面 / Front side

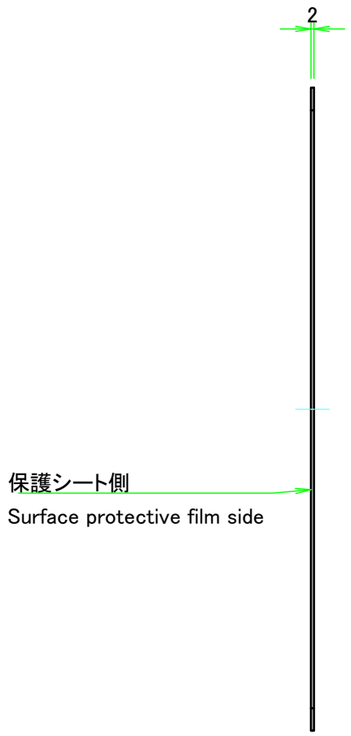

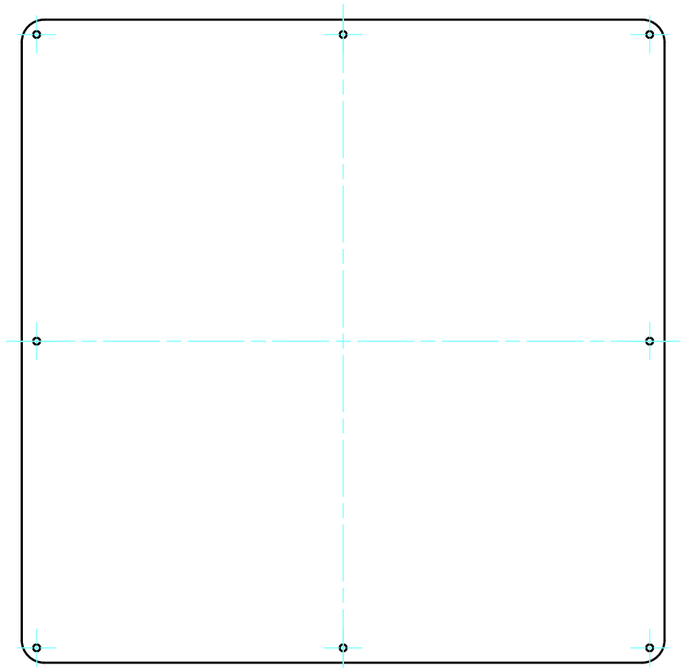

裏面 / Back side

TAKACHI 株式会社タカチ電機工業 TAKACHI ELECTRONICS ENCLOSURE CO., LTD.			品名/Title カバー Top cover	
承認/Approved 中根	検図/Checked 王	製図/Created 岡本	型番/Product number	尺度/Scale 1:4
W430 – D430			作成日/Date 2024/05/15	ページ/Page 6 / 7

本図面の著作権は株式会社タカチ電機工業に帰属します。/ Copyright (C) TAKACHI ELECTRONICS ENCLOSURE CO., LTD. All Rights Reserved.

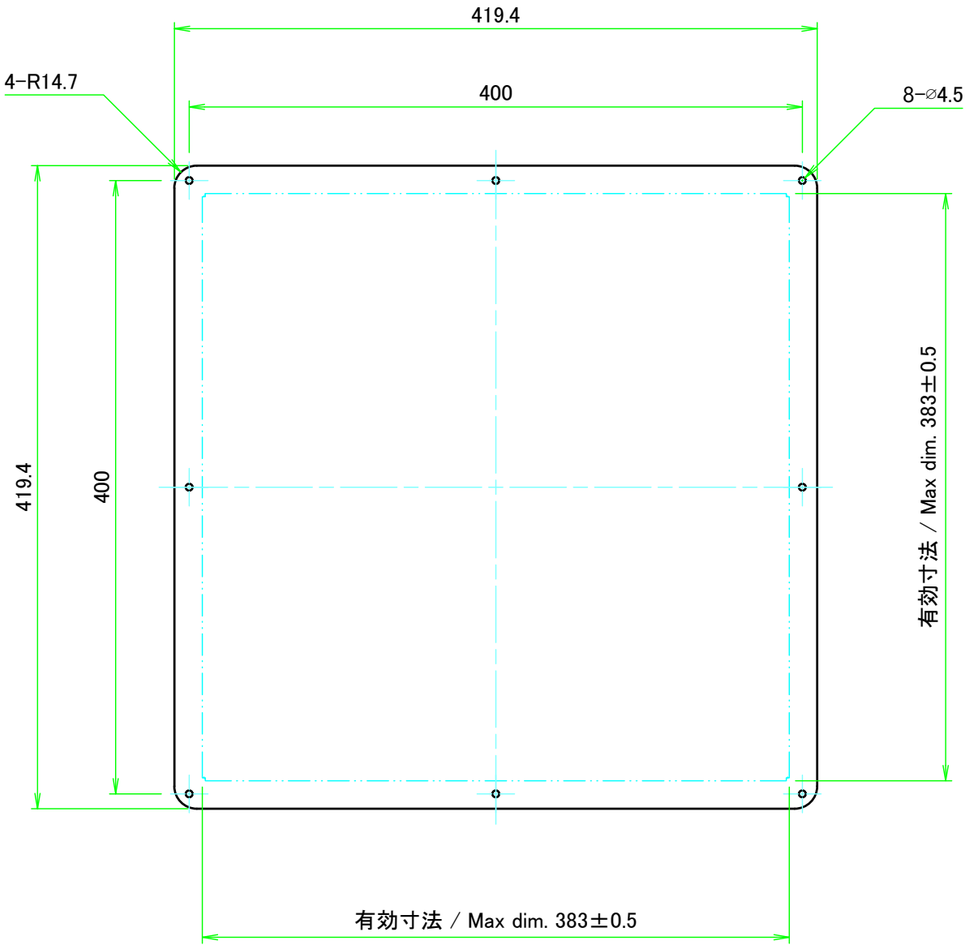

表面 / Front side

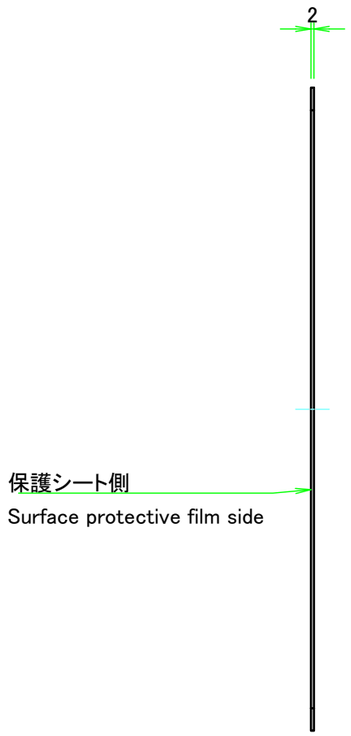

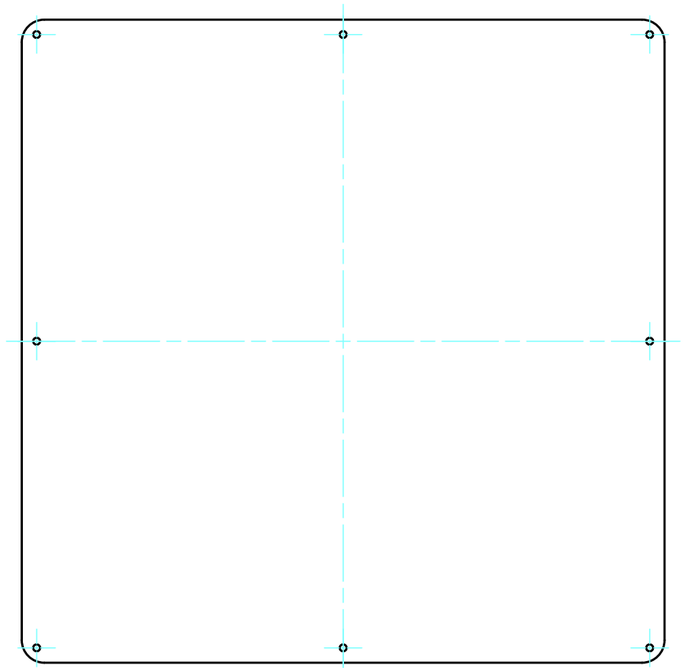

裏面 / Back side

TAKACHI 株式会社タカチ電機工業 TAKACHI ELECTRONICS ENCLOSURE CO., LTD.			品名/Title 下カバー Bottom cover	
承認/Approved 中根	検図/Checked 王	製図/Created 岡本	型番/Product number	尺度/Scale 1:4
W430 – D430			作成日/Date 2024/05/15	ページ/Page 7 / 7

本図面の著作権は株式会社タカチ電機工業に帰属します。/ Copyright (C) TAKACHI ELECTRONICS ENCLOSURE CO., LTD. All Rights Reserved.