(文書番号：TY-34)2008.02.08

構成内容 / Components

No.	名称 / Part name	数量 / Pcs	材質 / Material	色・表面処理 / Color・Finish
1	キャップ / Cap	1	真ちゅう / Brass	ニッケルメッキ / Nickel plated
2	ゴムブッシュ / Sealing insert	1	TPE	ブラック / Black
3	コネクタ本体 / Connector	1	真ちゅう / Brass	ニッケルメッキ / Nickel plated
4	コンタクトスプリング Contact spring	1	ステンレス Stainless steel	無処理 Unfinished
5	O-リング / O-ring	1	NBR	ブラック / Black
6	ナット / Lock nut	1	真ちゅう / Brass	ニッケルメッキ / Nickel plated

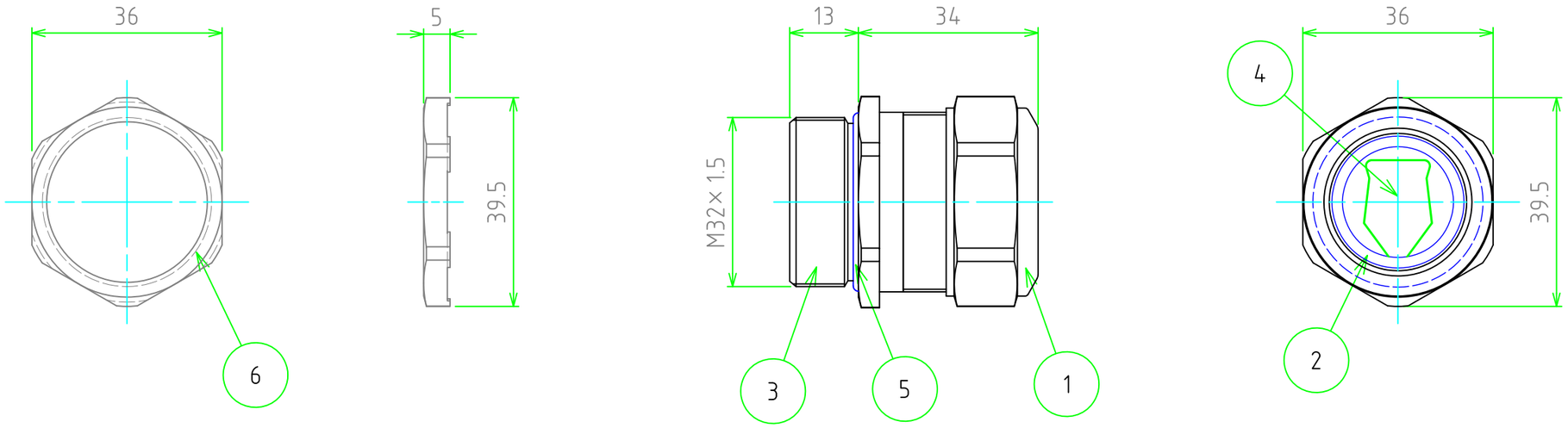

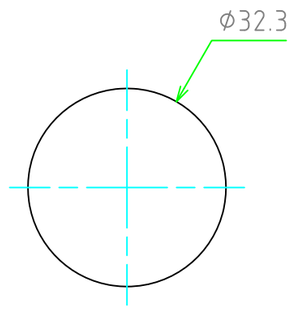

取付穴寸法 / Mounting hole dimensions

テクニカルデータ / Technical data	
保護等級 / Protection class	IP68 20m/30min
温度範囲 / Temperature resistance	-60℃ ～ +100℃
適合ケーブル径 / Cable range	φ17.0 ～ φ25.0
取付穴径 / Mounting hole	φ32.3

TAKACHI 株式会社タカチ電機工業 TAKACHI ELECTRONICS ENCLOSURE Co., LTD.			品名/Title EMCシールドケーブルグランド EMC SHIELDED CABLE GLAND	
承認/Approved	検図/Checked	製図/Created	型番/Product number AGE32-25	尺度/Scale 1:1
中根	大江	横田	作成日/Date 2020/01/28	1 / 1