構成内容

(文書番号：TY-34)2008.02.08

照番	名称	数量	材質	色・表面処理
1	固定ホルダー	1	PA66	ブラック

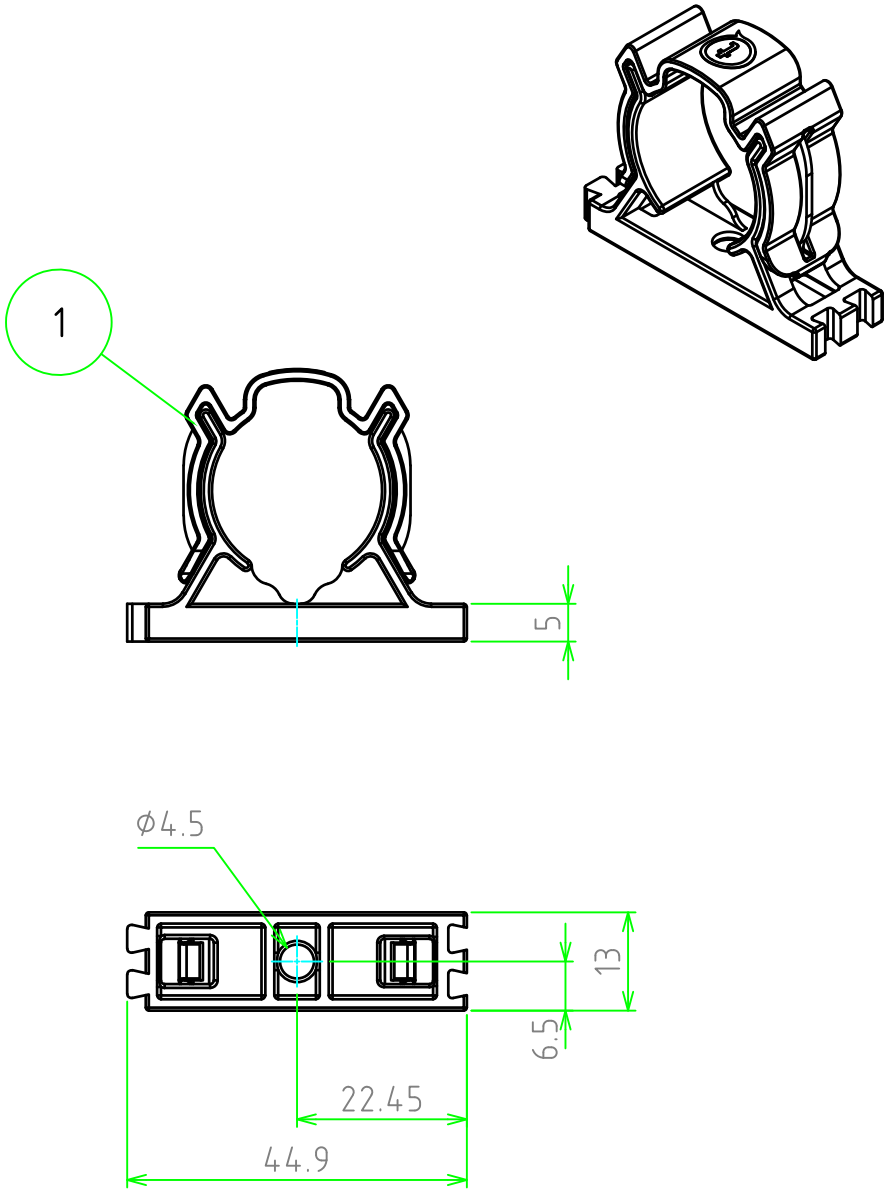

TAKACHI 株式会社タカチ電機工業 TAKACHI ELECTRONICS ENCLOSURE Co., LTD.			品名/Title THB389用 固定ホルダー
承認/Approved 中根	検図/Checked 谷	製図/Created 大江	型番/Product number 6000589CC
			作成日/Date 2023/01/16

尺度/Scale 1:1

ページ/Page 1 / 1

本図面の著作権は株式会社タカチ電機工業に帰属します。/ Copyright (C) TAKACHI ELECTRONICS ENCLOSURE CO., LTD. All Rights Reserved.