構成内容				(文書番号：TY-34)2008.02.08
照番	名称	個数	材質	色 / 表面処理
1	ソケットカバー	1	TPE	グリーン

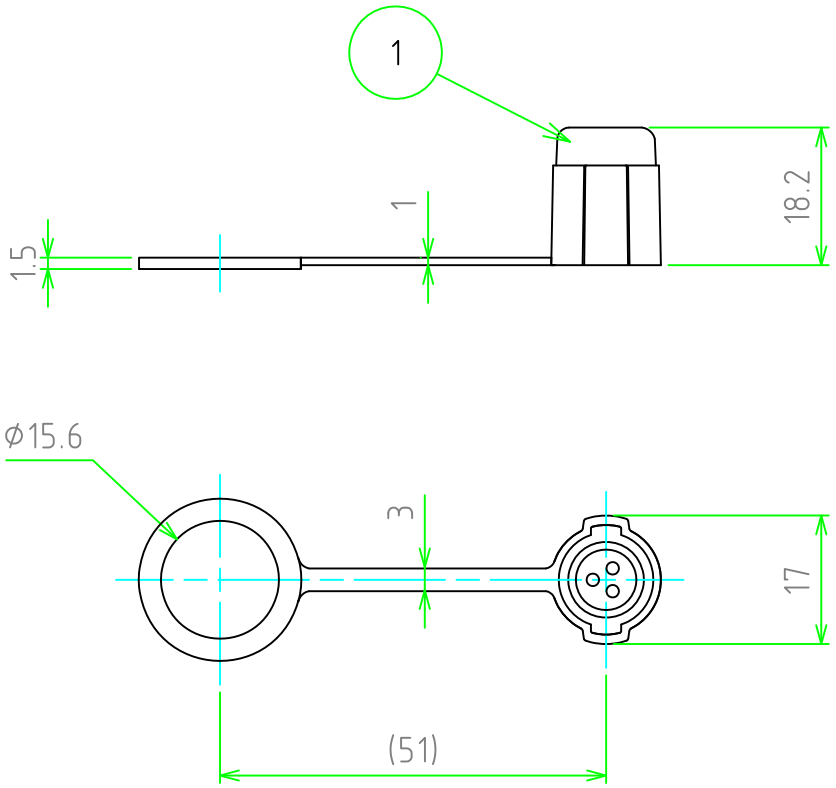

TAKACHI 株式会社タカチ電機工業 TAKACHI ELECTRONICS ENCLOSURE Co., LTD.			品名/Title THB381E-3P用 ソケットカバー	
承認/Approved	検図/Checked	製図/Created	型番/Product number 6000521GT	尺度/Scale 1:1
中根	中根	大江	作成日/Date 2021/04/02	/